Tajfun Planina proizvodnja strojev, d.o.o.
Planina pri Sevnici 41a
SI-3225 Planina pri Sevnici
Slovenija
W: www.tajfun.com

LISTA REZERVNIH DELOV
ERSATZTEILLISTE
SPARE PARTS LIST
LISTE DES PIECES DETACHEES
LISTA DEI RICAMBI
LISTA DE PIEZAS DE RECAMBIOS

RCA 480 joy:	**240431-20001,…**
RCA 480 joy PLUS:	**240326-30001,…**

CE

10/2019

KAZALO / INHALTSVERZEICHNIS / CONTENTS

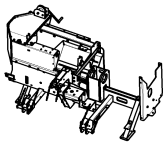

S2: 239684

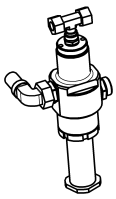

S10: 085.05.100

S18: 240089

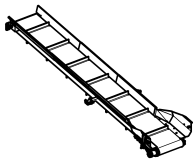

S26: 080.15.000
211147

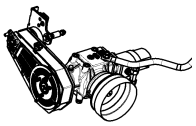

S3: 239887

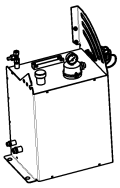

S11: 239775

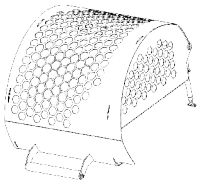

S19: 240156

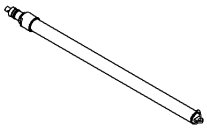

S27: 211234
212516

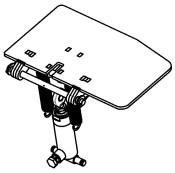

S4: 240169

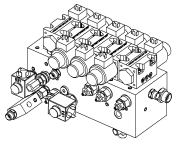

S12: 240428
240262

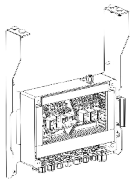

S20: 240441
240316

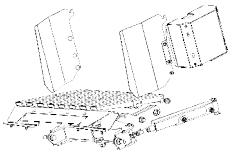

S28: TG

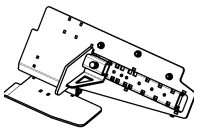

S5: 240742

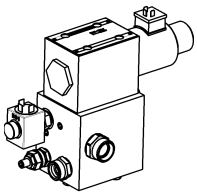

S13: 087.05.650

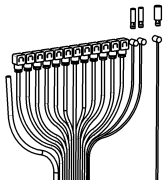

S21: Stromleitungen
Cables

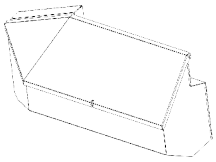

S29: 239928

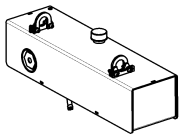

S6: 087.02.600

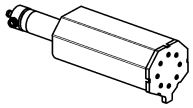

S14: 239788

S22: 240793
240092

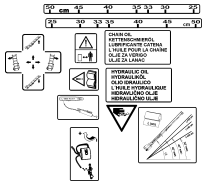

S30

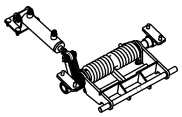

S7: 240413
239756

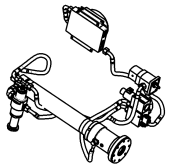

S15: H.Rohre (v.t.)
H.hoses (v.t.)

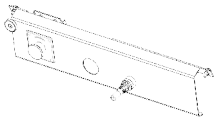

S23: 240421
239927

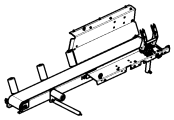

S8: 239935

S16: H.Rohre (n.t.)
H.hoses (n.t.)

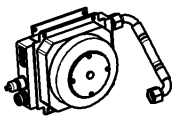

S24: Ölkühler
Oil cooler

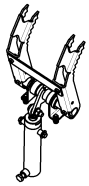

S9: 240416
239934

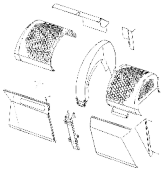

S17: Schutzbaugruppe
Cover complex

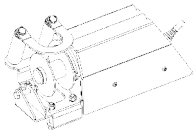

S25: 239961

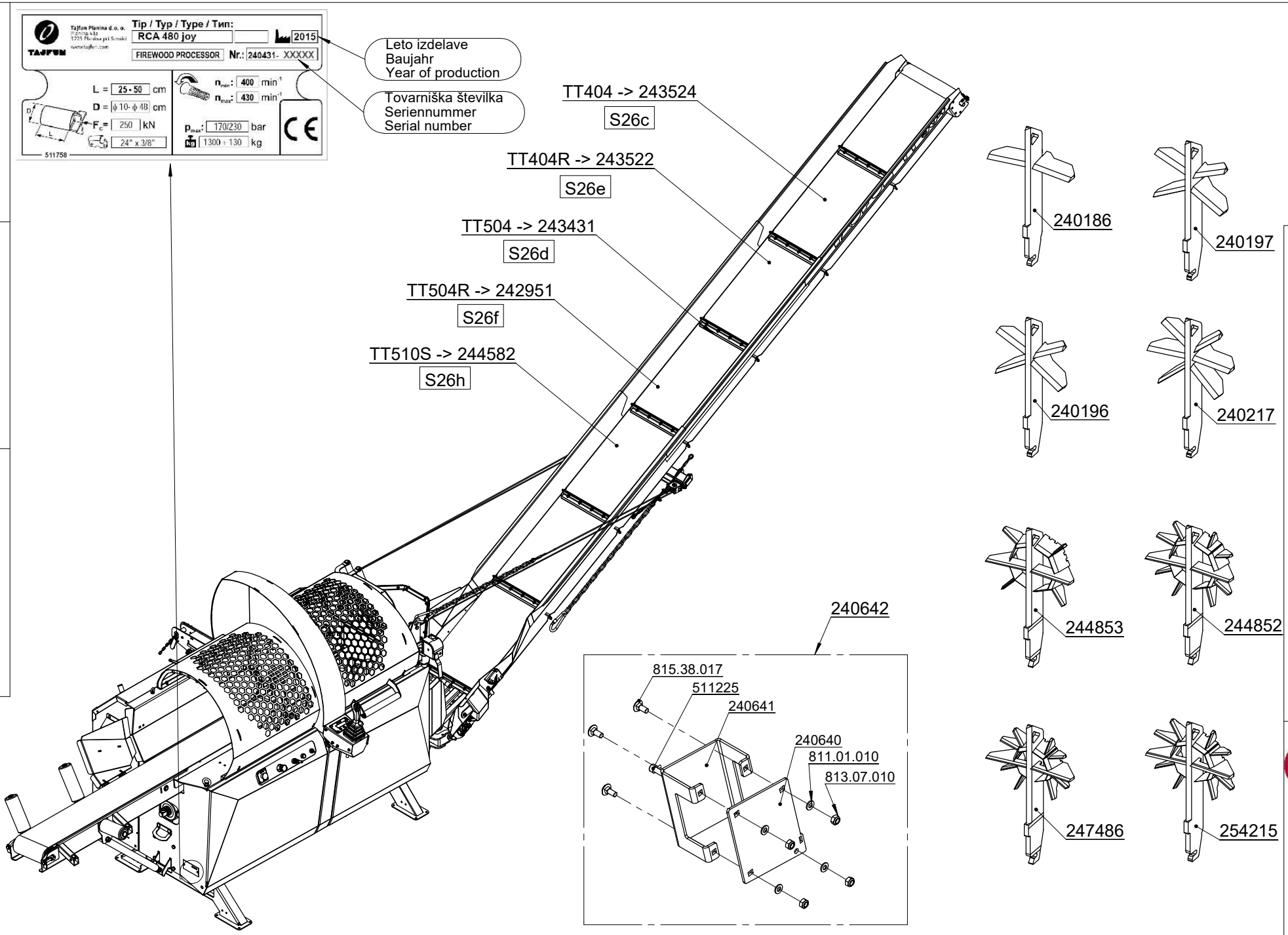

RCA 480 joy

RCA 480 joy PLUS

Art. 240431

Art. 240326

Fabr.Nr.Serial No.:20001 ->

Fabr.Nr.Serial No.:30001 ->

22.10.2019

S1

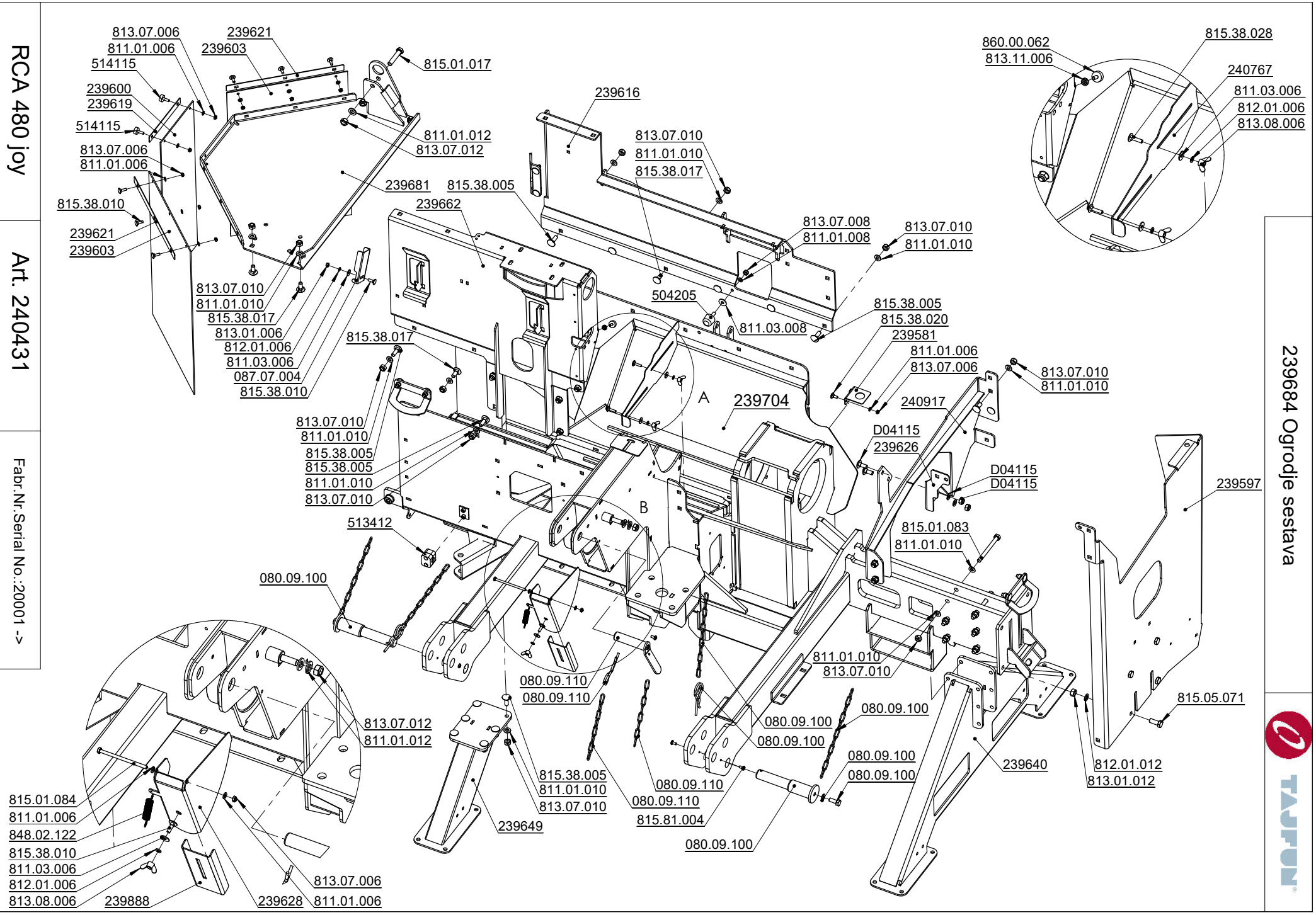

RCA 480 joy

RCA 480 joy PLUS

Art. 240431

Art. 240326

Fabr.Nr.Serial No.:20001 ->

Fabr.Nr.Serial No.:30001 ->

22.01.2018

S2

239887 Pogon žage kpl.

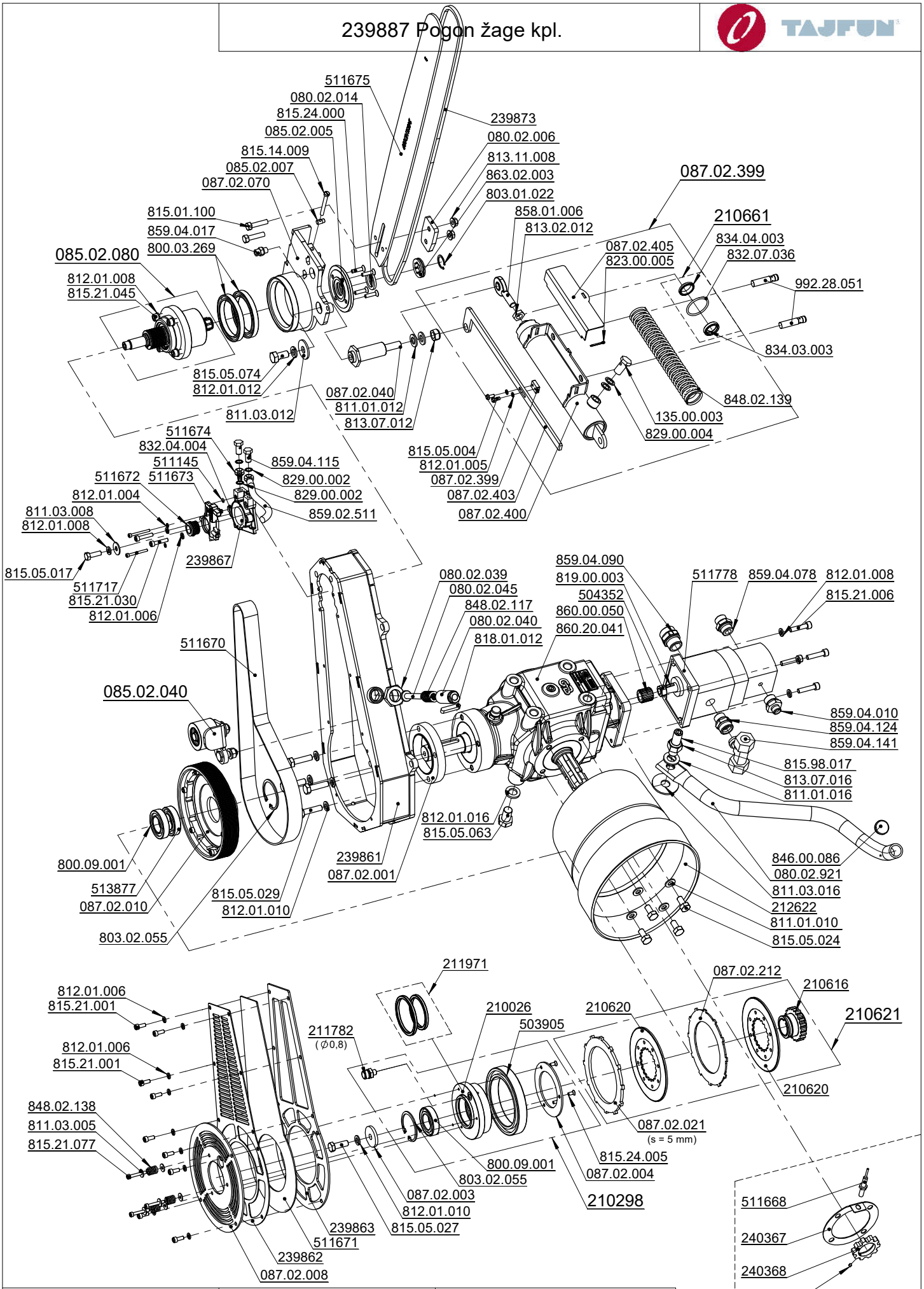

RCA 480 joy	Art. 240431	Fabr.Nr.Serial No.:20001 ->		
RCA 480 joy PLUS	Art. 240326	Fabr.Nr.Serial No.:30001 ->	22.01.2018	3

240169 Loputa dodatna

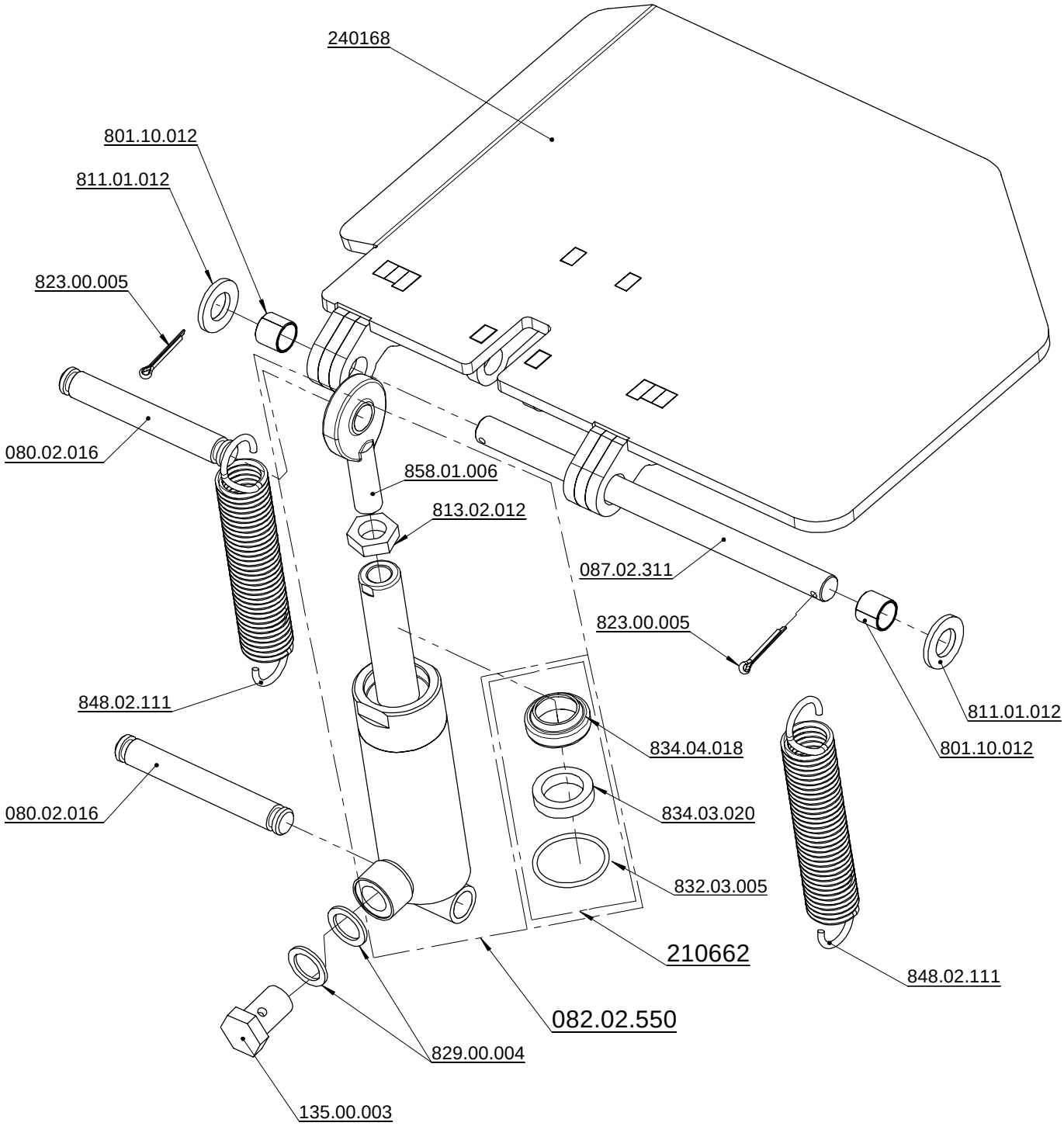

RCA 480 joy	Art. 240431	Fabr.Nr.Serial No.: 20001->		
RCA 480 joy PLUS	Art. 240326	Fabr.Nr.Serial No.: 30001->	30.4.2015	4

240742 Odmična loputa sestava

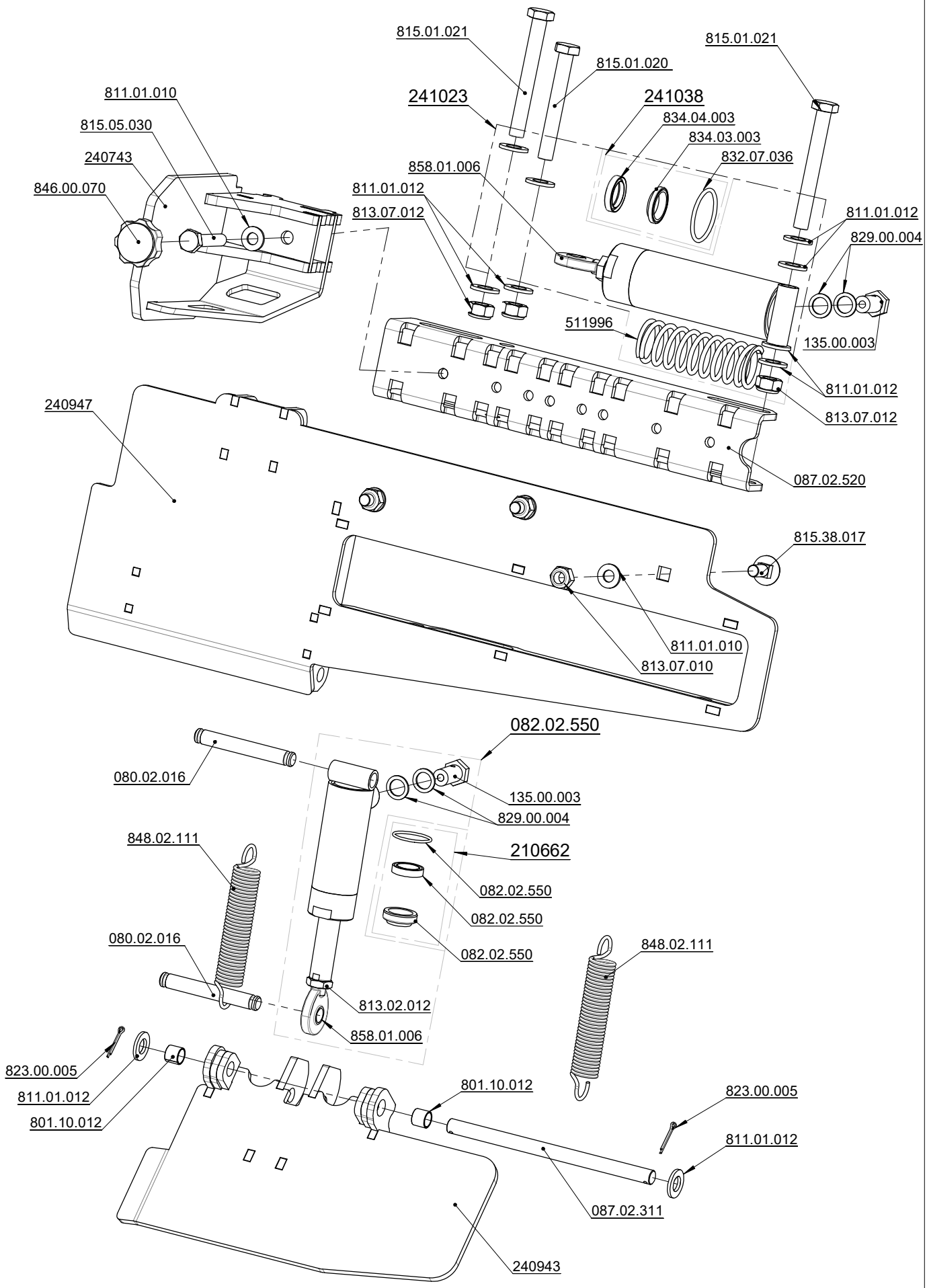

RCA 480 joy	Art. 240431	Fabr.Nr.Serial No.:20001->		
RCA 480 joy PLUS	Art. 240326	Fabr.Nr.Serial No.:30001->	19.6.2018	5

087.02.600 Rezervoar verige

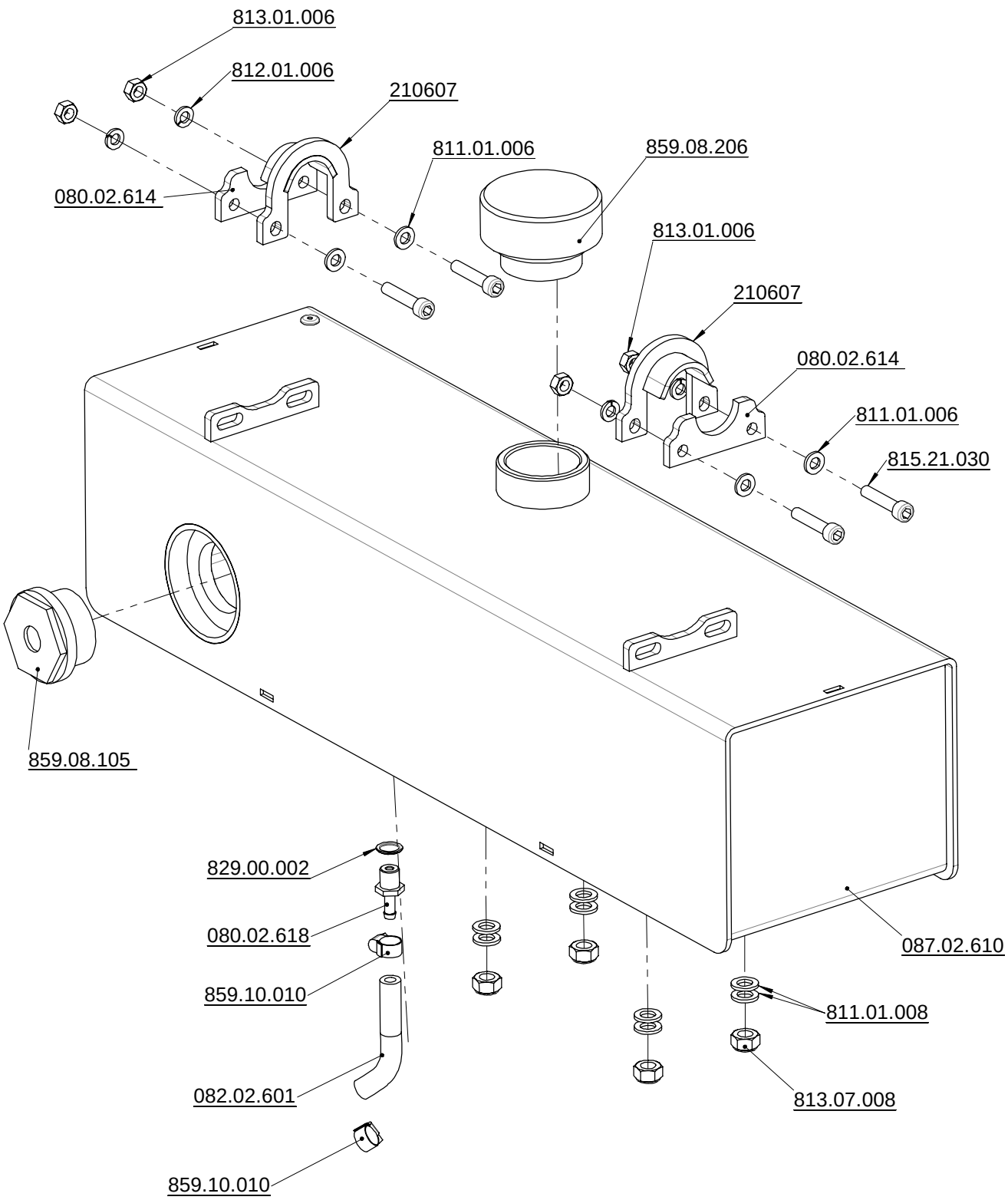

RCA 480 joy	Art. 240431	Fabr.Nr.Serial No.:20001->		
RCA 480 joy PLUS	Art. 240326	Fabr.Nr.Serial No.:30001->	30.4.2015	6

RCA 480 joy

Art. 240431

Fabr.Nr.Serial No.:20001 ->

30.4.2015

7

240413 Mehanizem noža

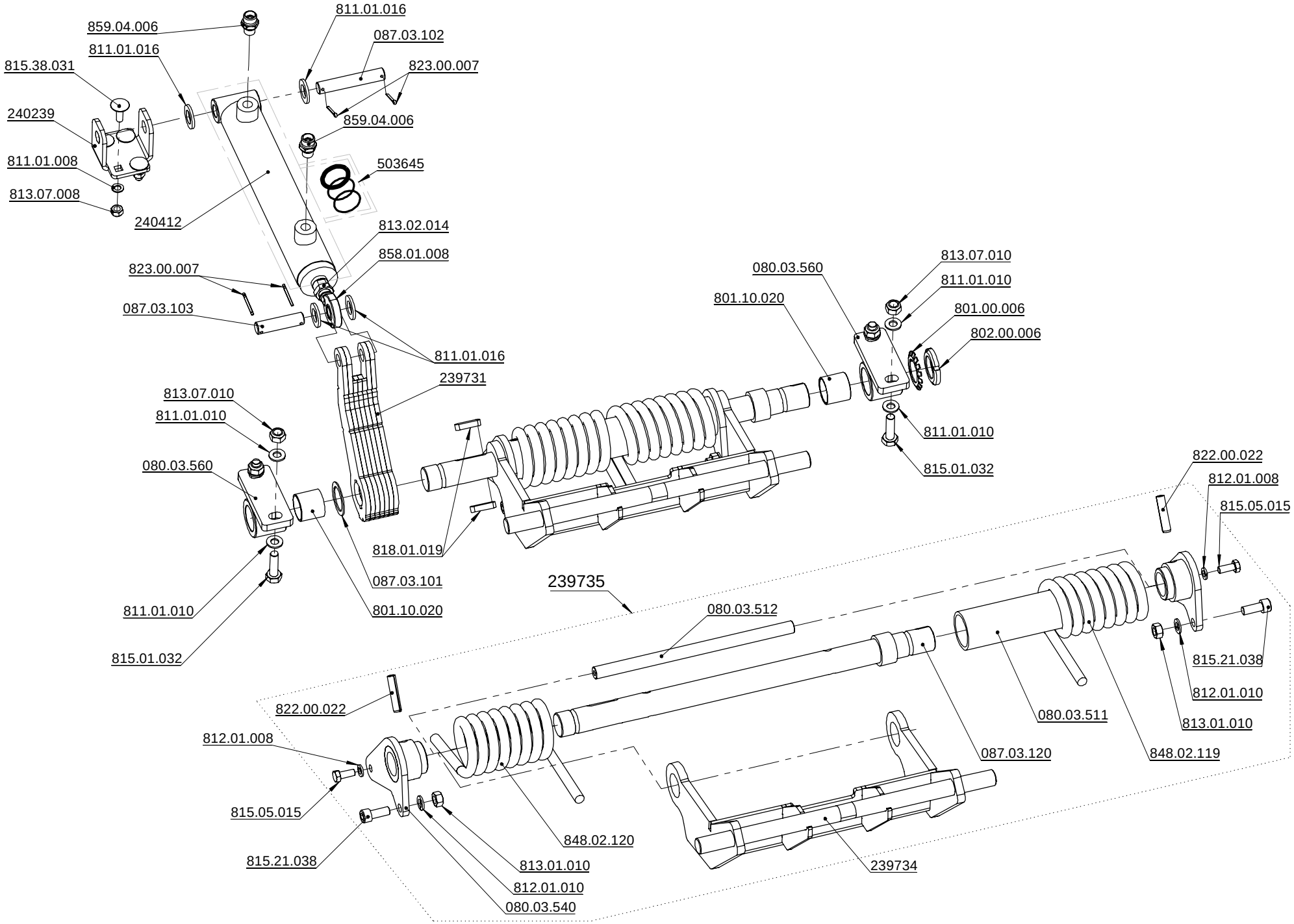

RCA 480 joy PLUS

Art. 240326

Fabr.Nr.Serial No.:30001 ->

30.4.2015

7.1

239756 Mehanizem noža

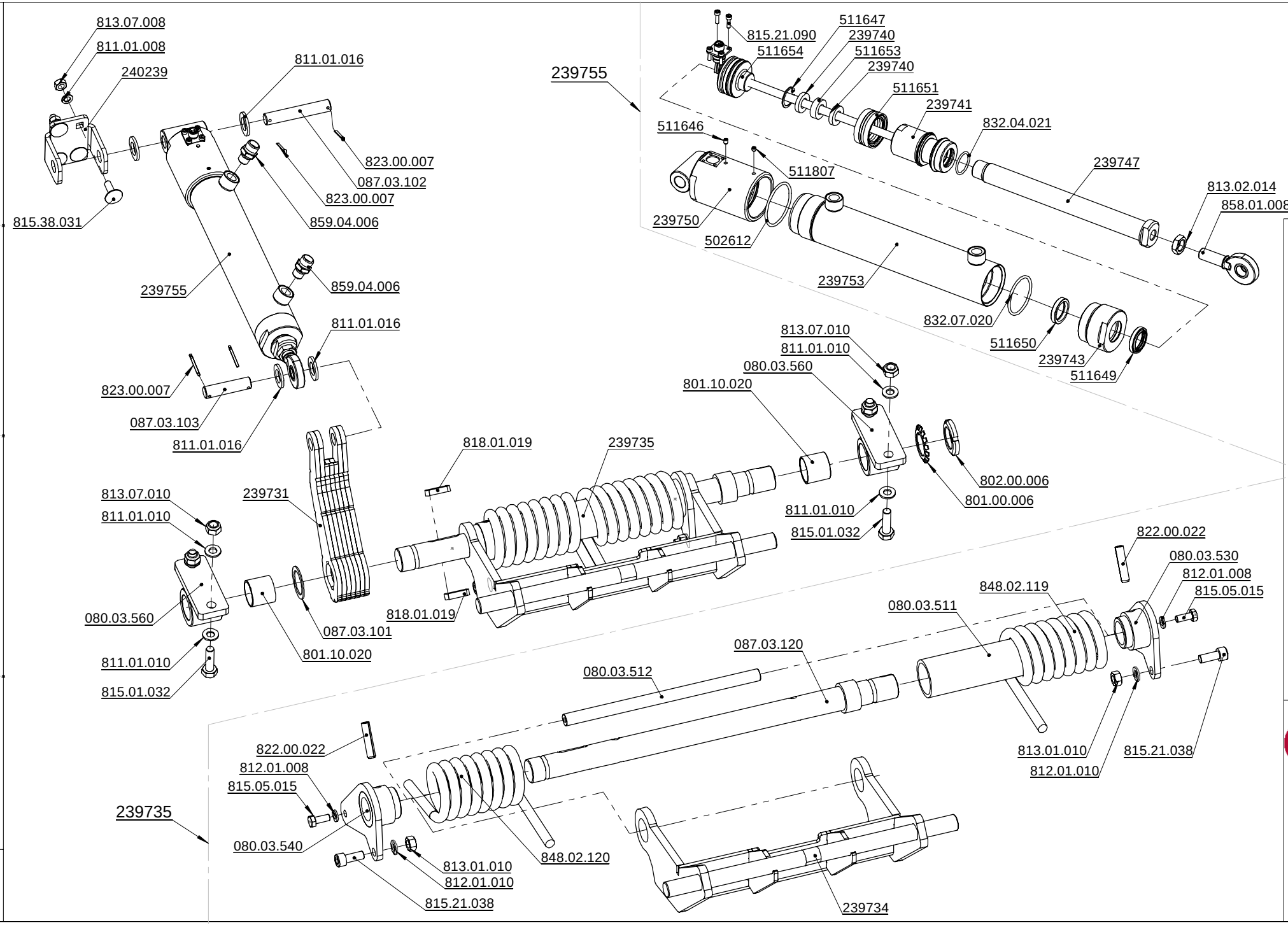

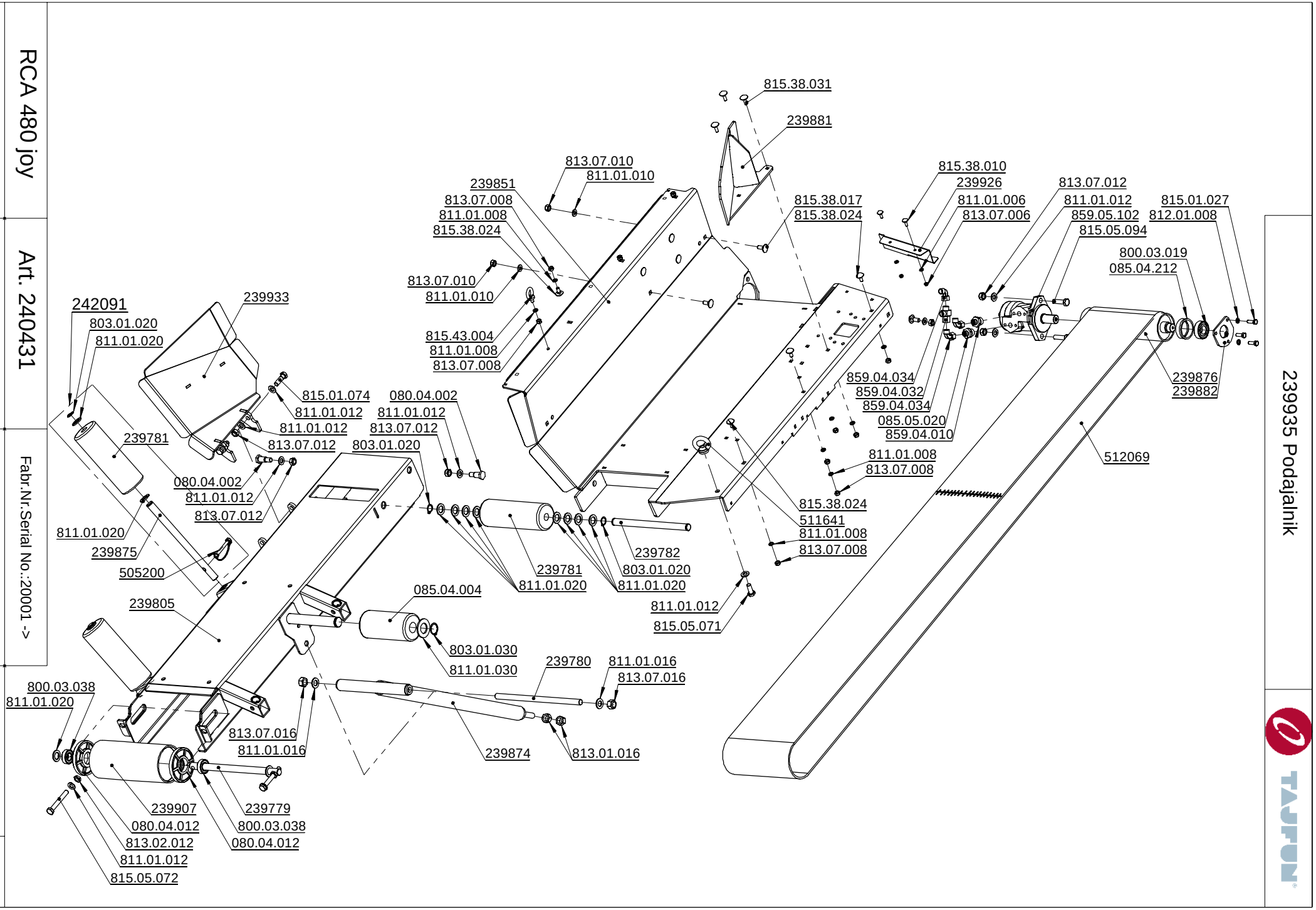

239935 Podajalnik

TAJFUN

RCA 480 joy

RCA 480 joy PLUS

Art. 240431

Art. 240326

Fabr.Nr.Serial No.:20001 ->

Fabr.Nr.Serial No.:30001 ->

22.01.2018

240416 Držalo hloda-hidravlično

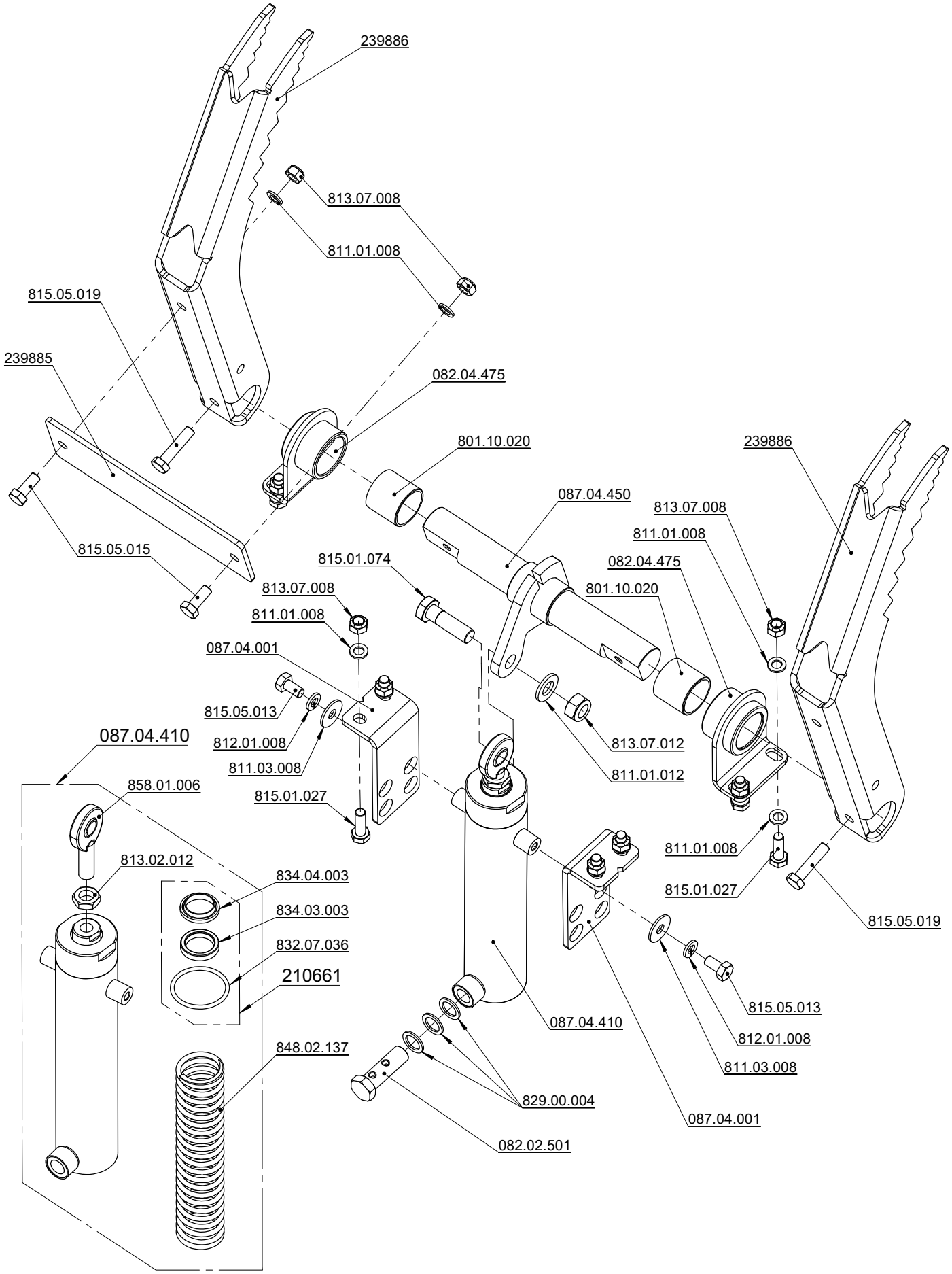

RCA 480 joy	Art. 240431	Fabr.Nr.Serial No.:20001 ->	30.4.2015	9

239934 Držalo hloda-hidravlično

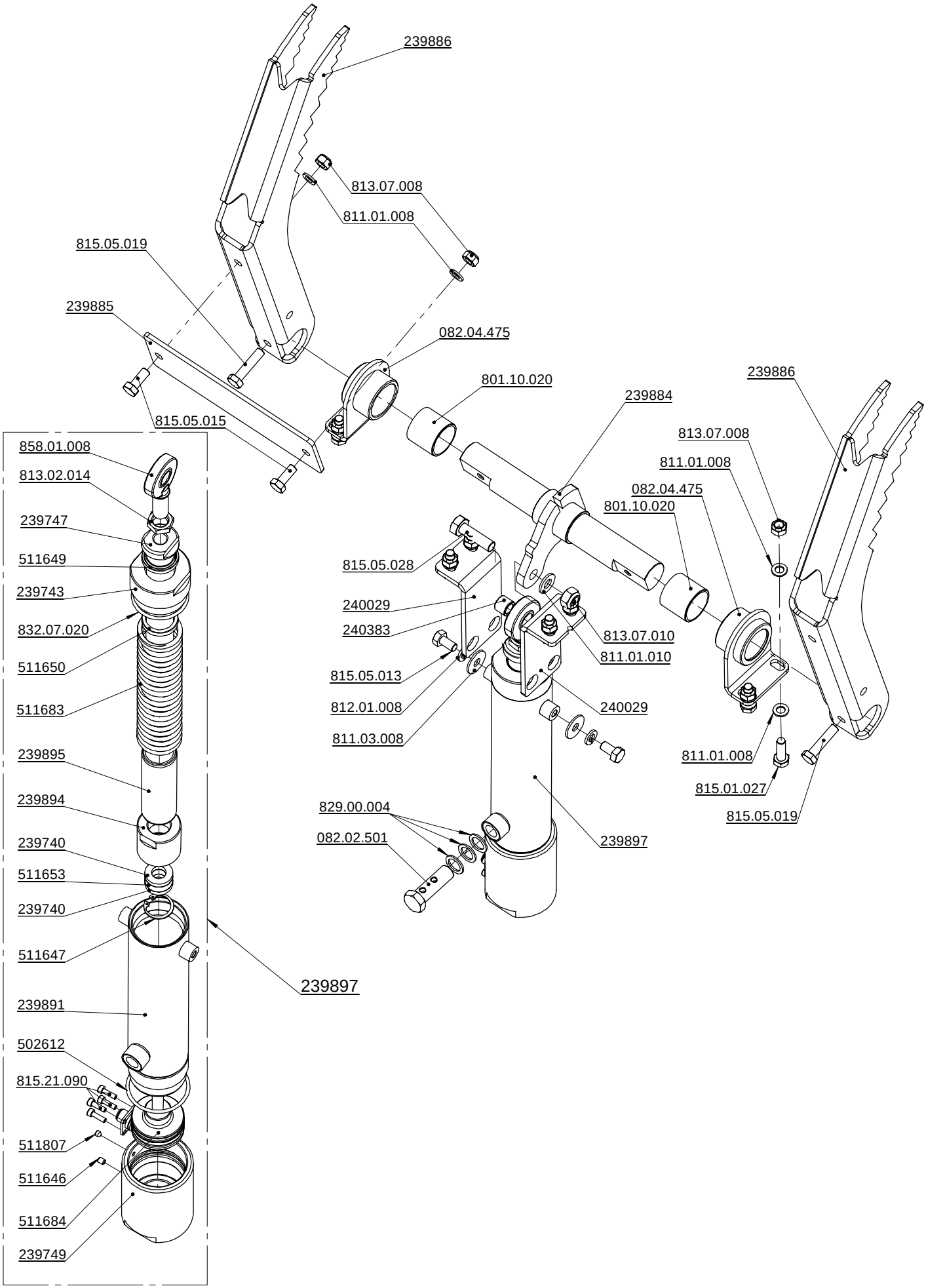

RCA 480 joy PLUS	Art. 240326	Fabr.Nr.Serial No.:30001 ->	30.4.2015	9.1

085.05.100 Ventil za regulacijo hitrosti

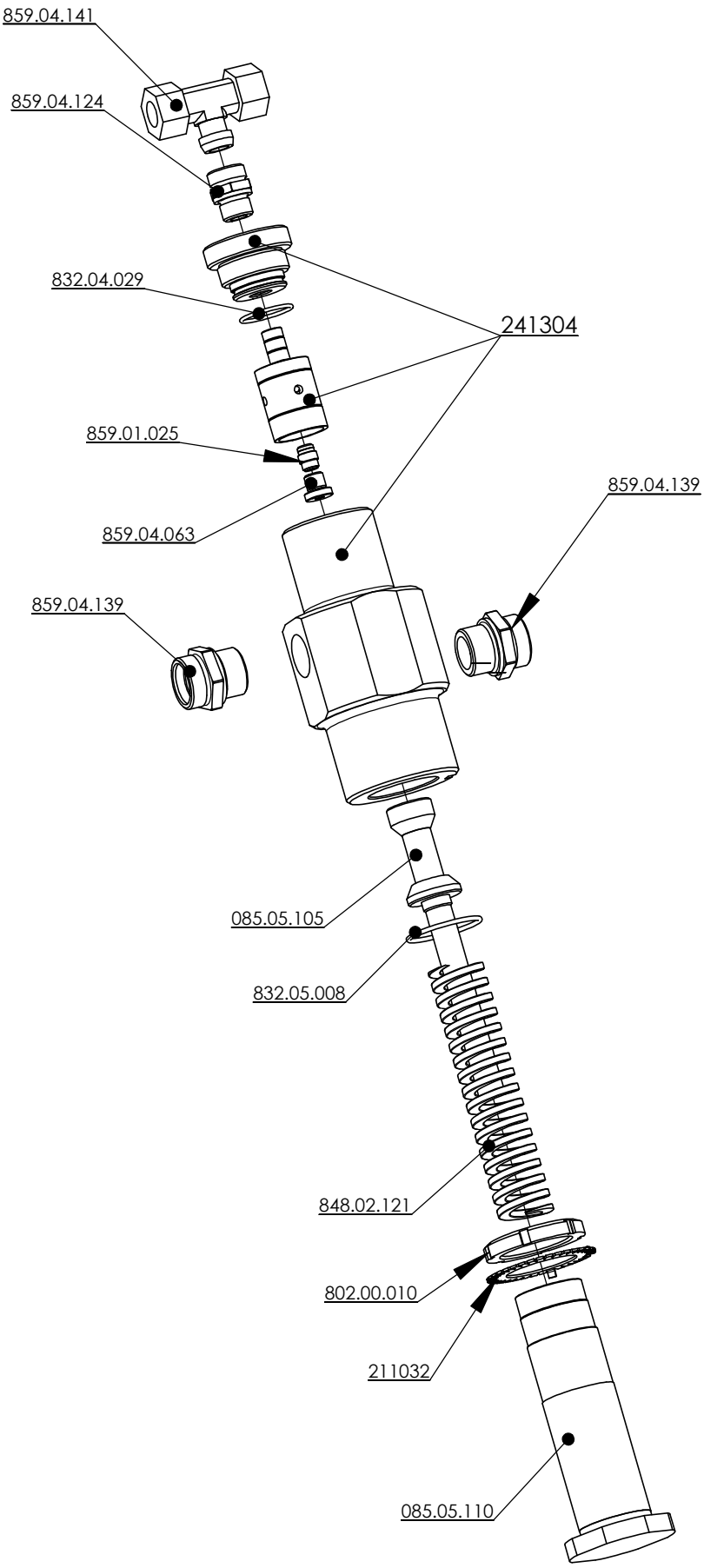

RCA 480 joy	Art. 240431	Fabr.Nr.Serial No.:20001 ->		
RCA 480 joy PLUS	Art. 240326	Fabr.Nr.Serial No.:30001 ->	30.4.2015	10

239775 Rezervoar hidravlike sestava

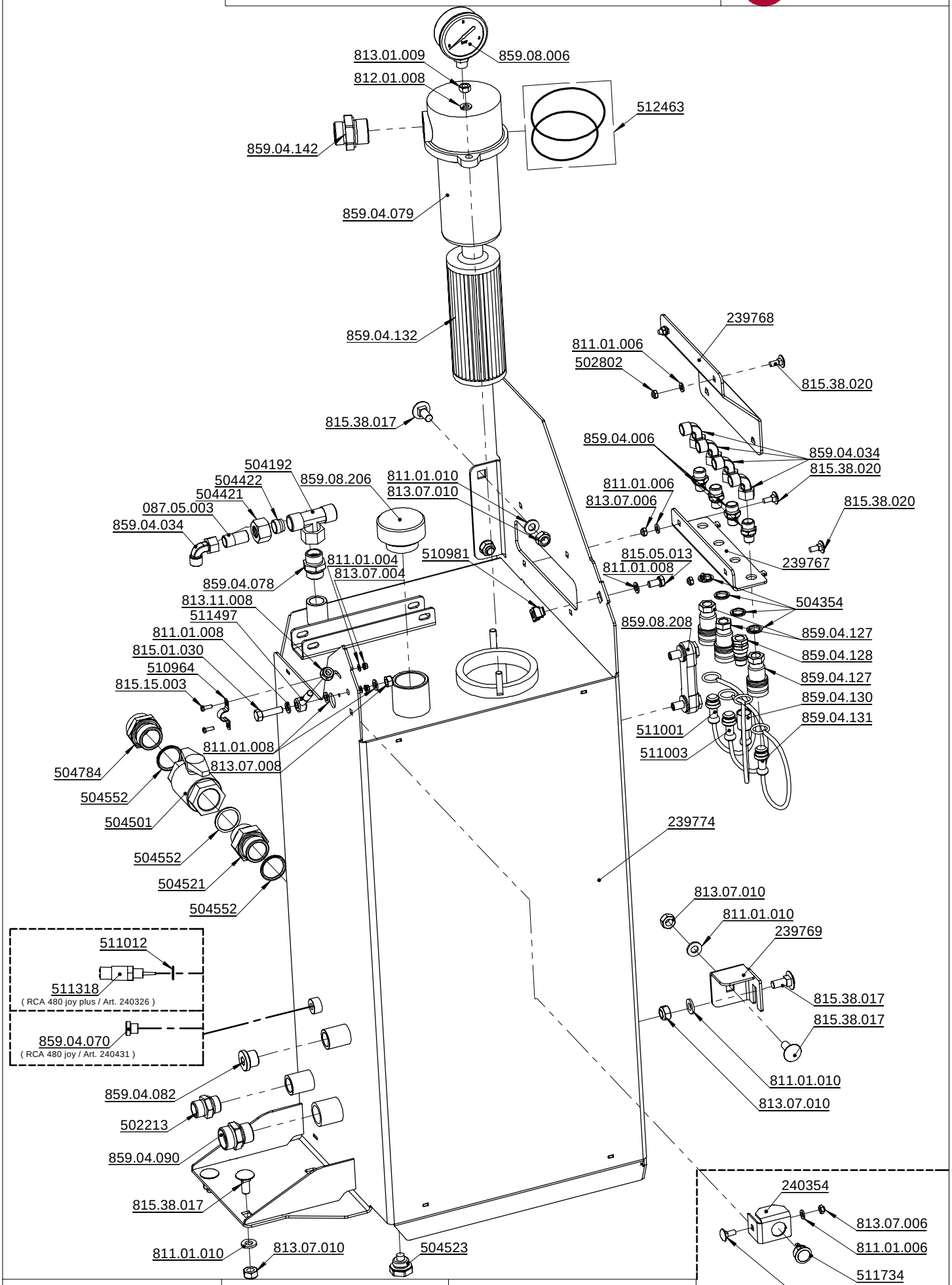

RCA 480 joy	Art. 240431	Fabr.Nr.Serial No.:20001 ->		
RCA 480 joy PLUS	Art. 240326	Fabr.Nr.Serial No.:30001 ->	30.4.2015	11

RCA 480 joy

Art. 240431

Fabr.Nr.Serial No.:20001 ->

22.01.2018

12

240428 Blok sestava n.t.

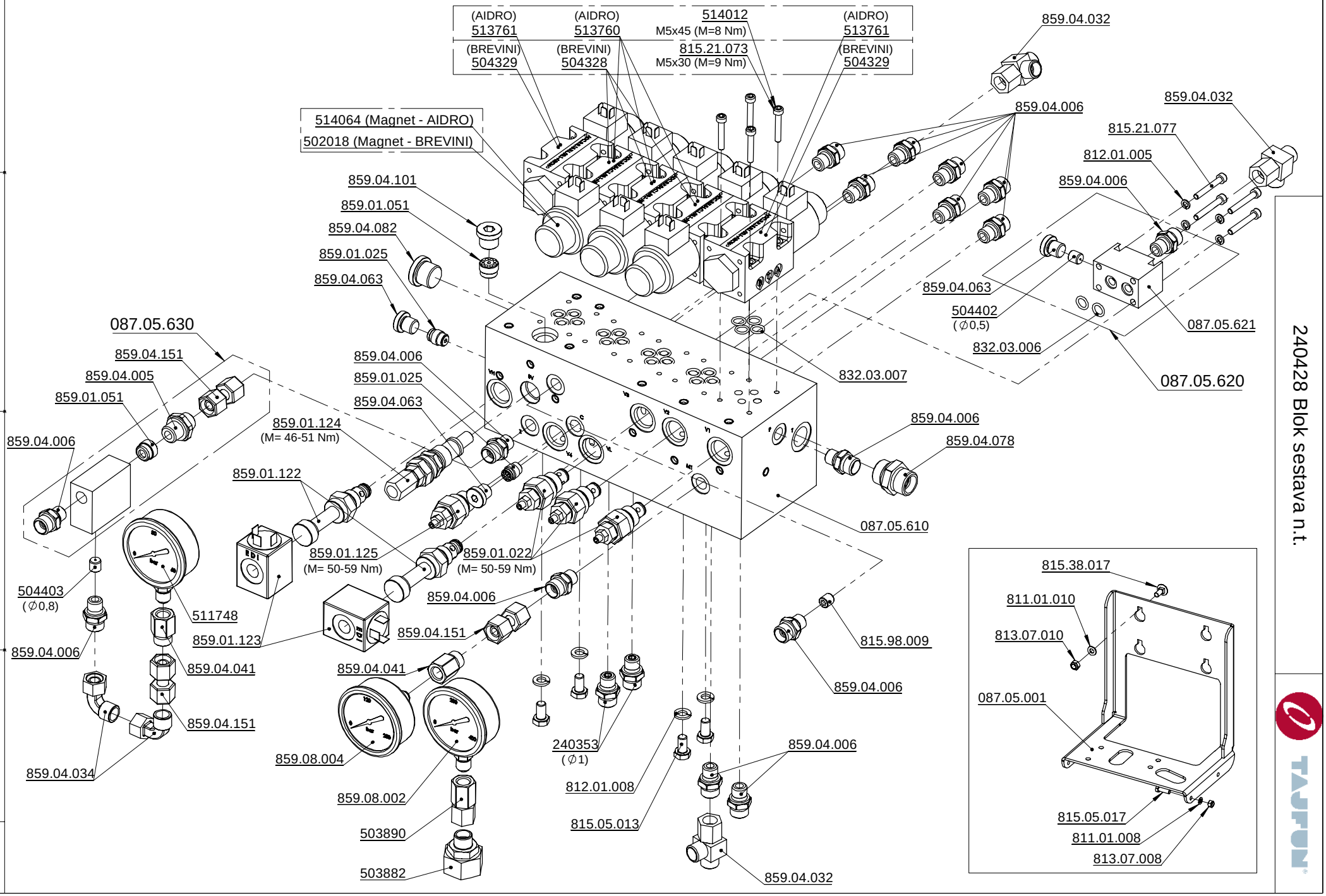

RCA 480 joy PLUS

Art. 240326

Fabr.Nr.Serial No.:30001->

19.6.2018

12.1

240262 Blok sestava n.t.

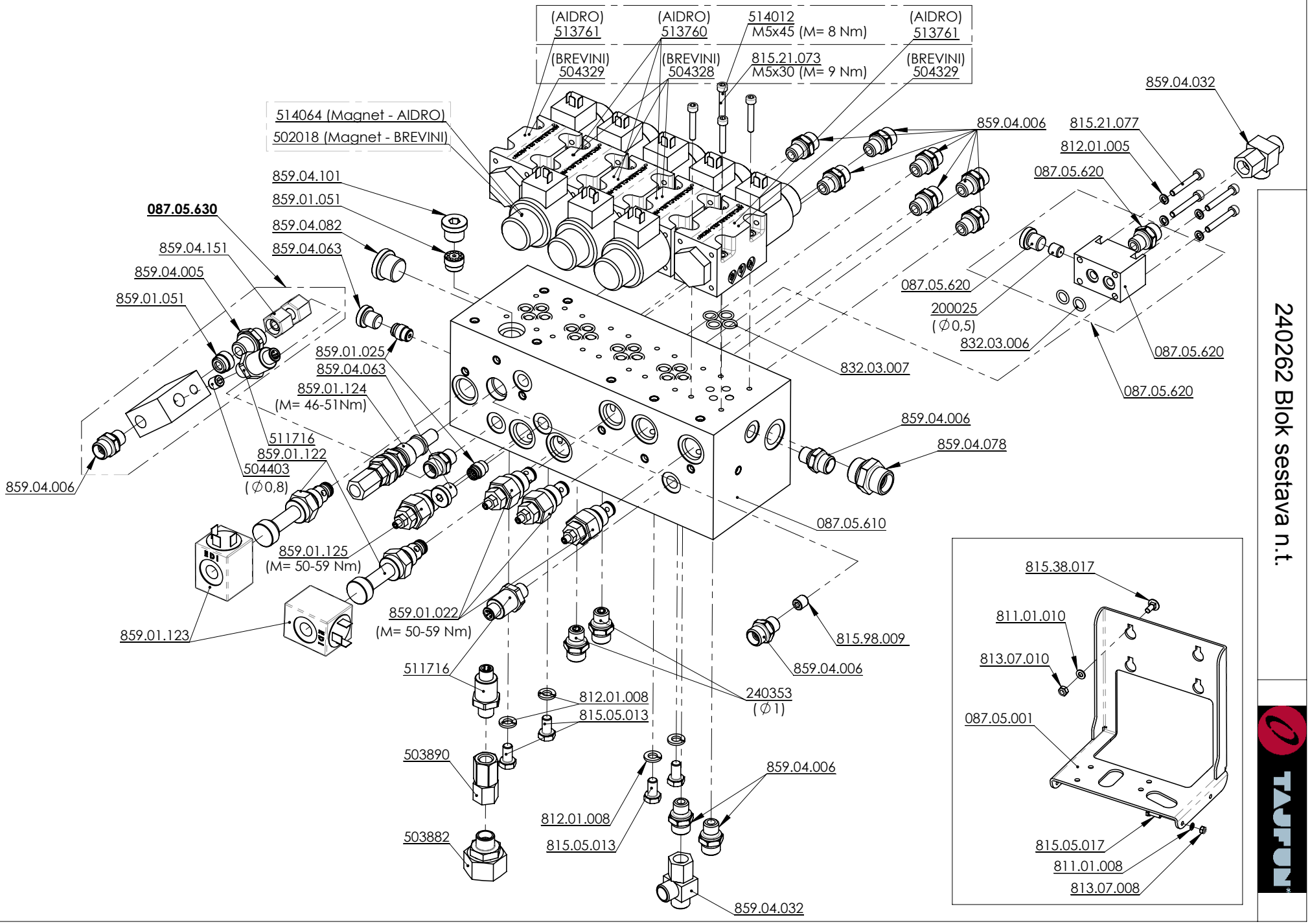

087.05.650 Blok za cepljenje-sestava

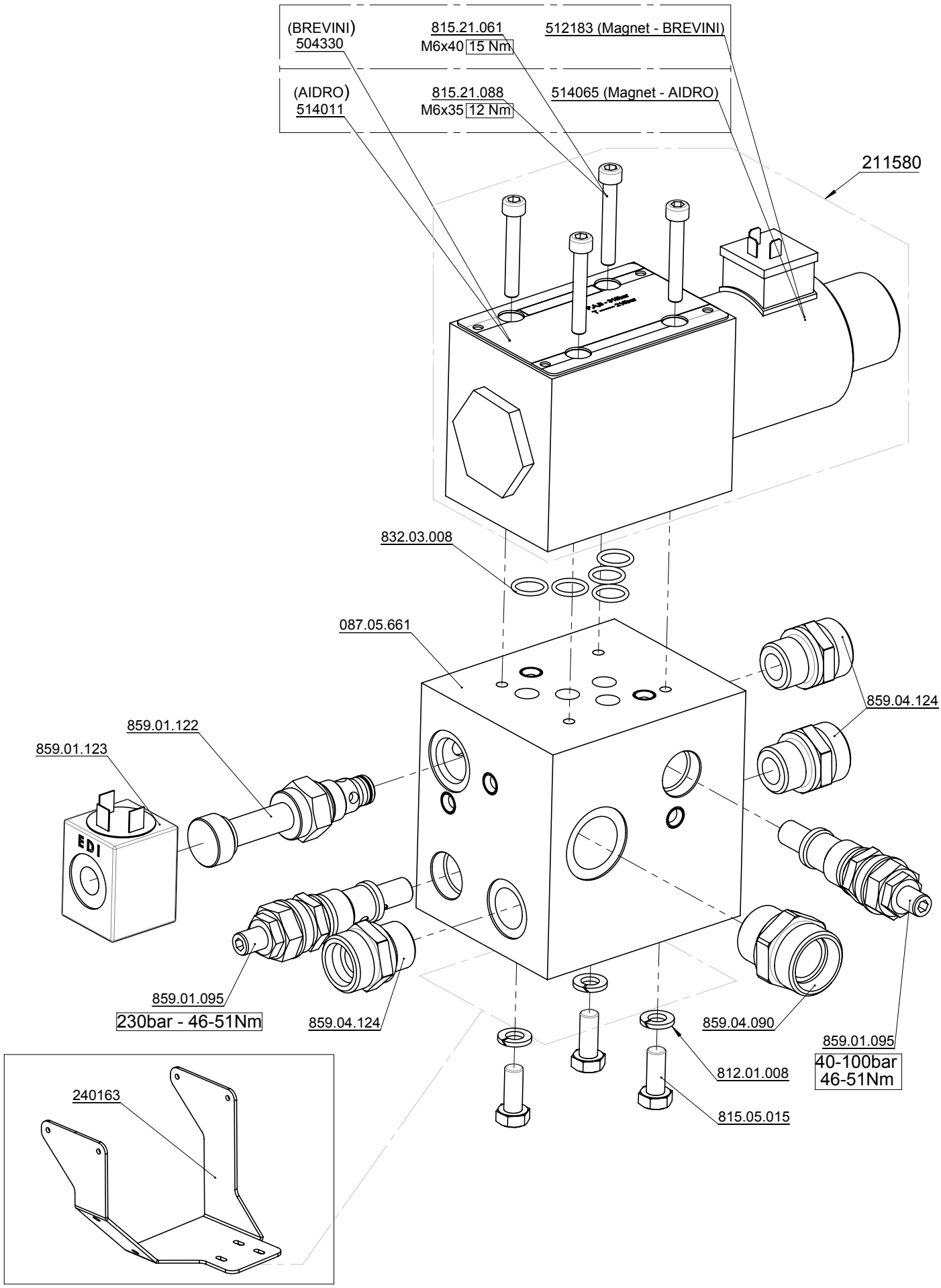

RCA 480 joy	Art. 240431	Fabr.Nr.Serial No.:20001->		
RCA 480 joy PLUS	Art. 240326	Fabr.Nr.Serial No.:30001->	19.6.2018	13

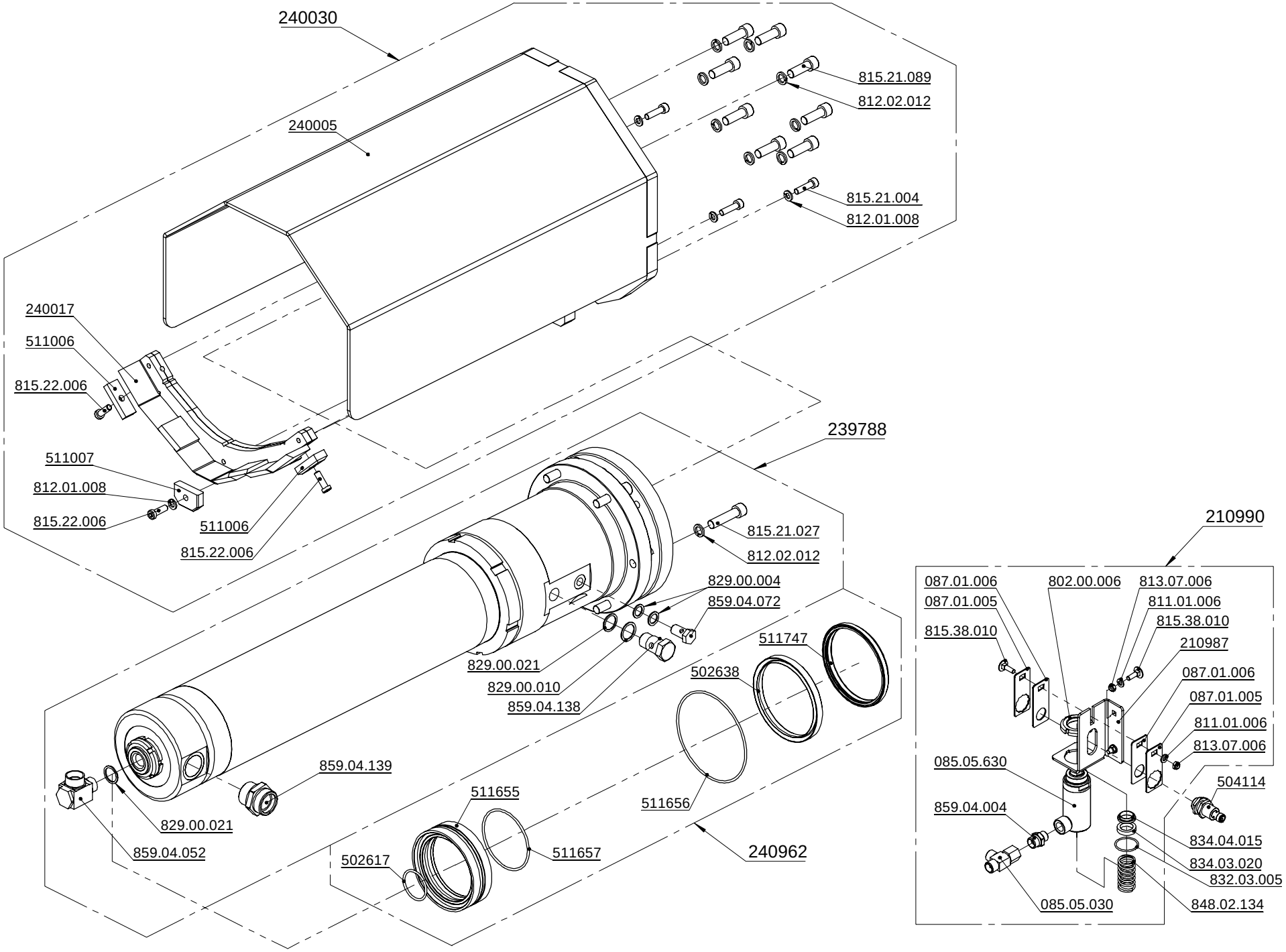

Cilinder cepilni z zaščito

TAJFUN

RCA 480 joy	Art. 240431	Fabr.Nr.Serial No.:20001->20036	
RCA 480 joy PLUS	Art. 240326	Fabr.Nr.Serial No.:30001->30014	30.4.2015

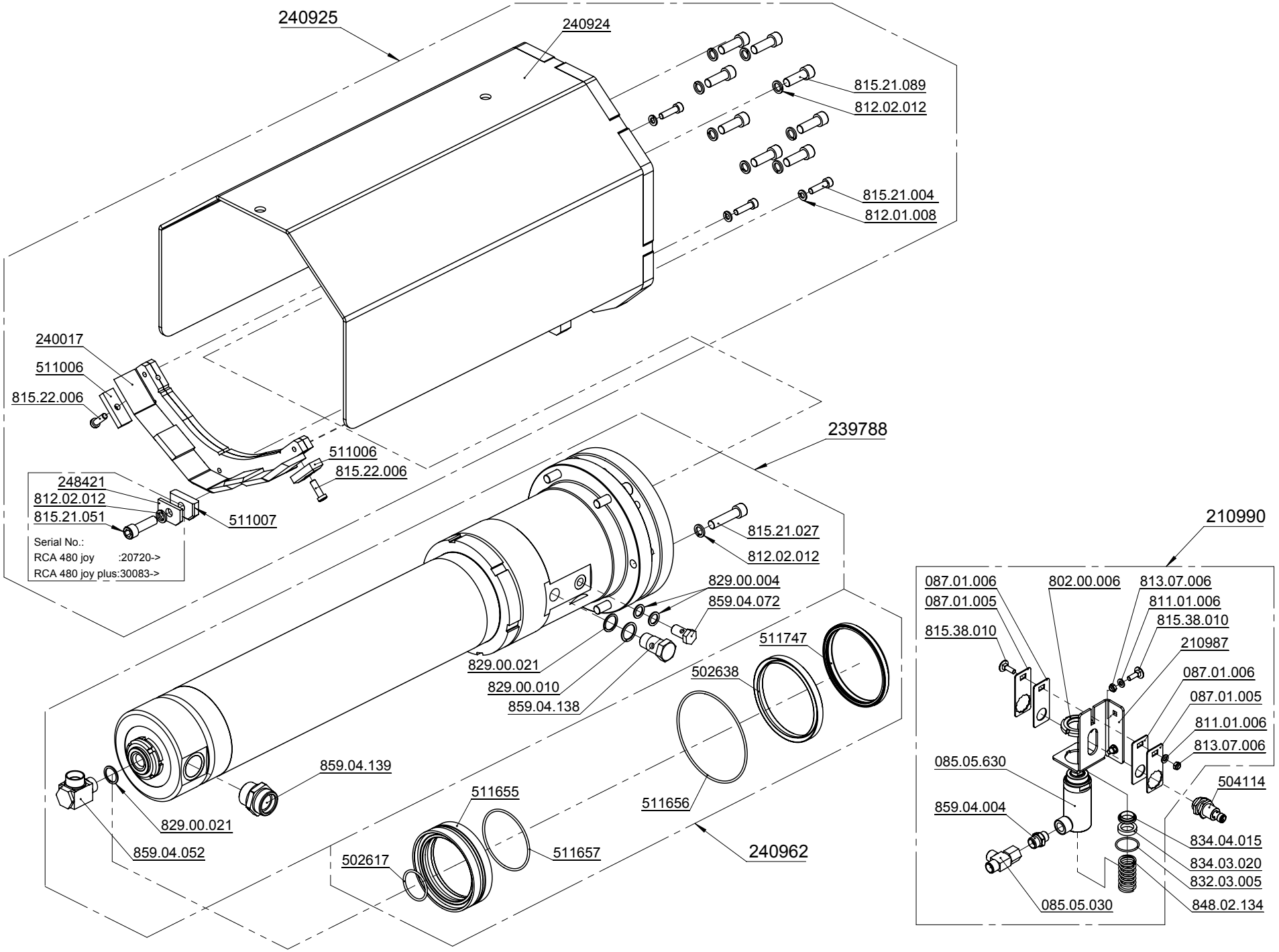

RCA 480 joy

RCA 480 joy PLUS

Art. 240431

Art. 240326

Fabr.Nr.Serial No.:20037 -> 20080

Fabr.Nr.Serial No.:30015 -> 30032

19.6.2018

14a

Cilinder cepilni z zaščito

TAJFUN

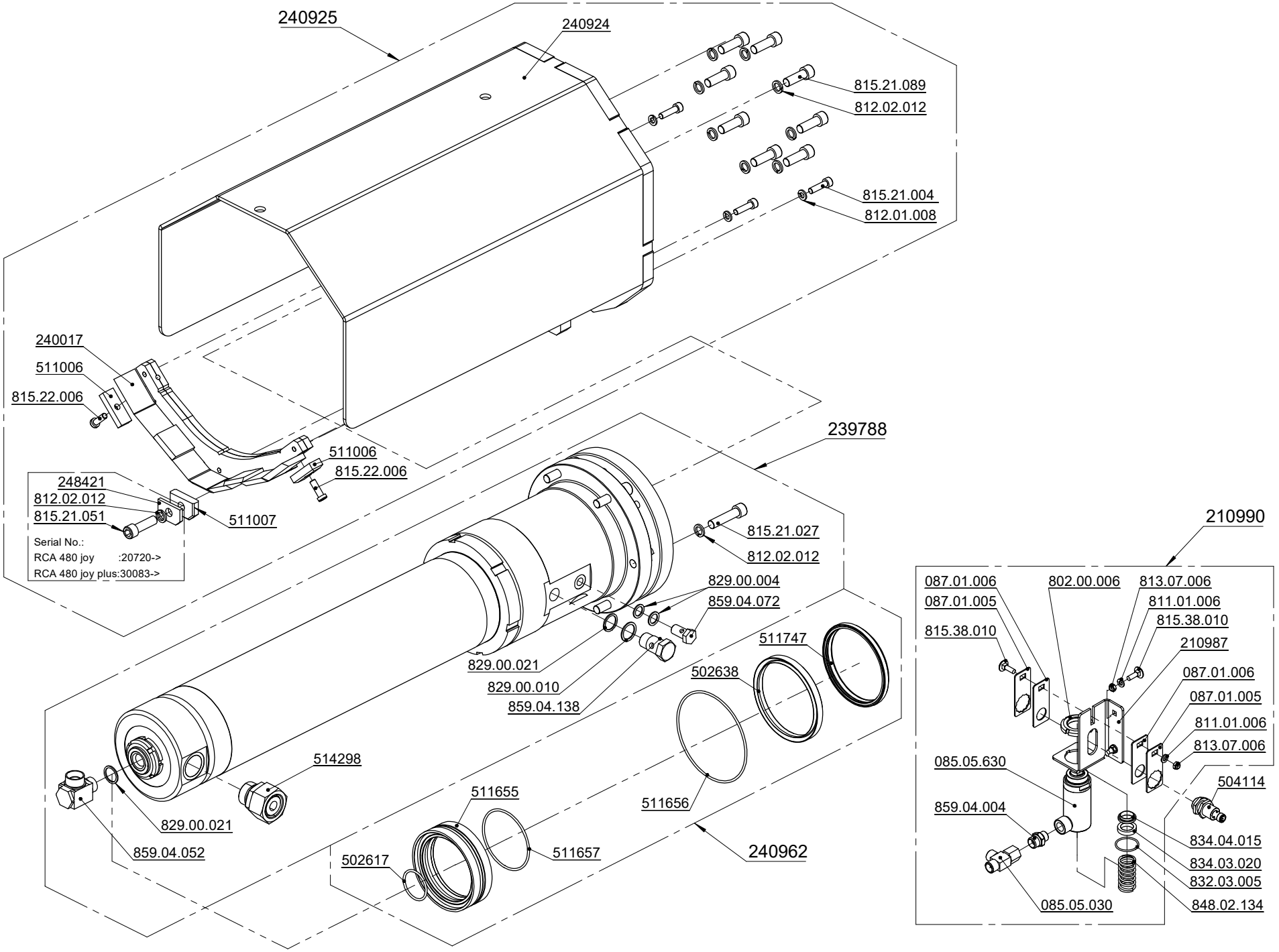

RCA 480 joy

RCA 480 joy PLUS

Art. 240431

Art. 240326

Fabr.Nr.Serial No.:21022 ->

Fabr.Nr.Serial No.:30100 ->

30.10.2019

14b

Cilinder cepilni z zaščito

TAJFUN

Hidravlične cevi v.t.

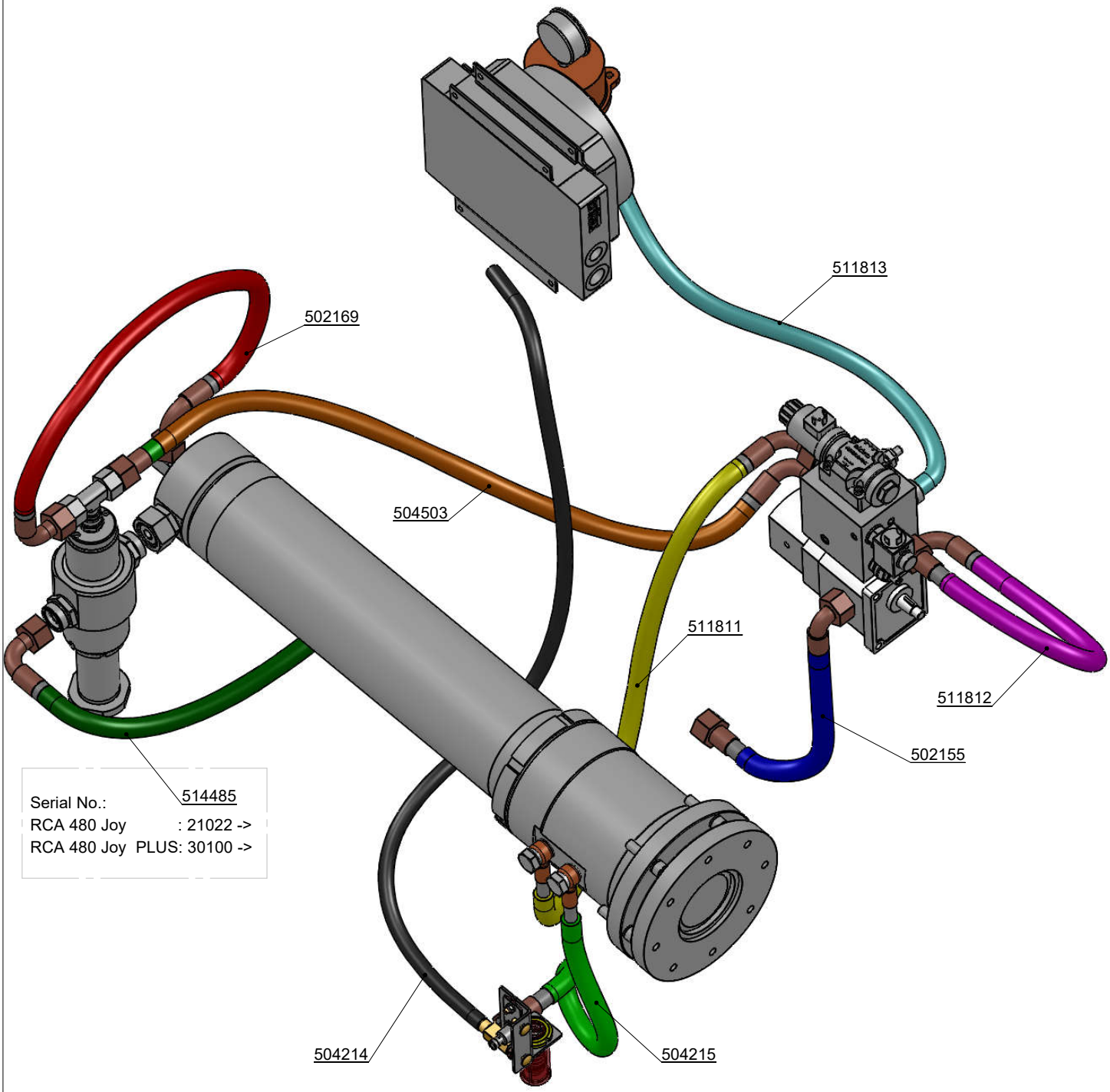

Serial No.:
RCA 480 Joy : 21022 ->
RCA 480 Joy PLUS: 30100 ->

RCA 480 joy	Art. 240431	Fabr.Nr.Serial No.:20001 ->		
RCA 480 joy PLUS	Art. 240326	Fabr.Nr.Serial No.:30001 ->	30.04.2015	15

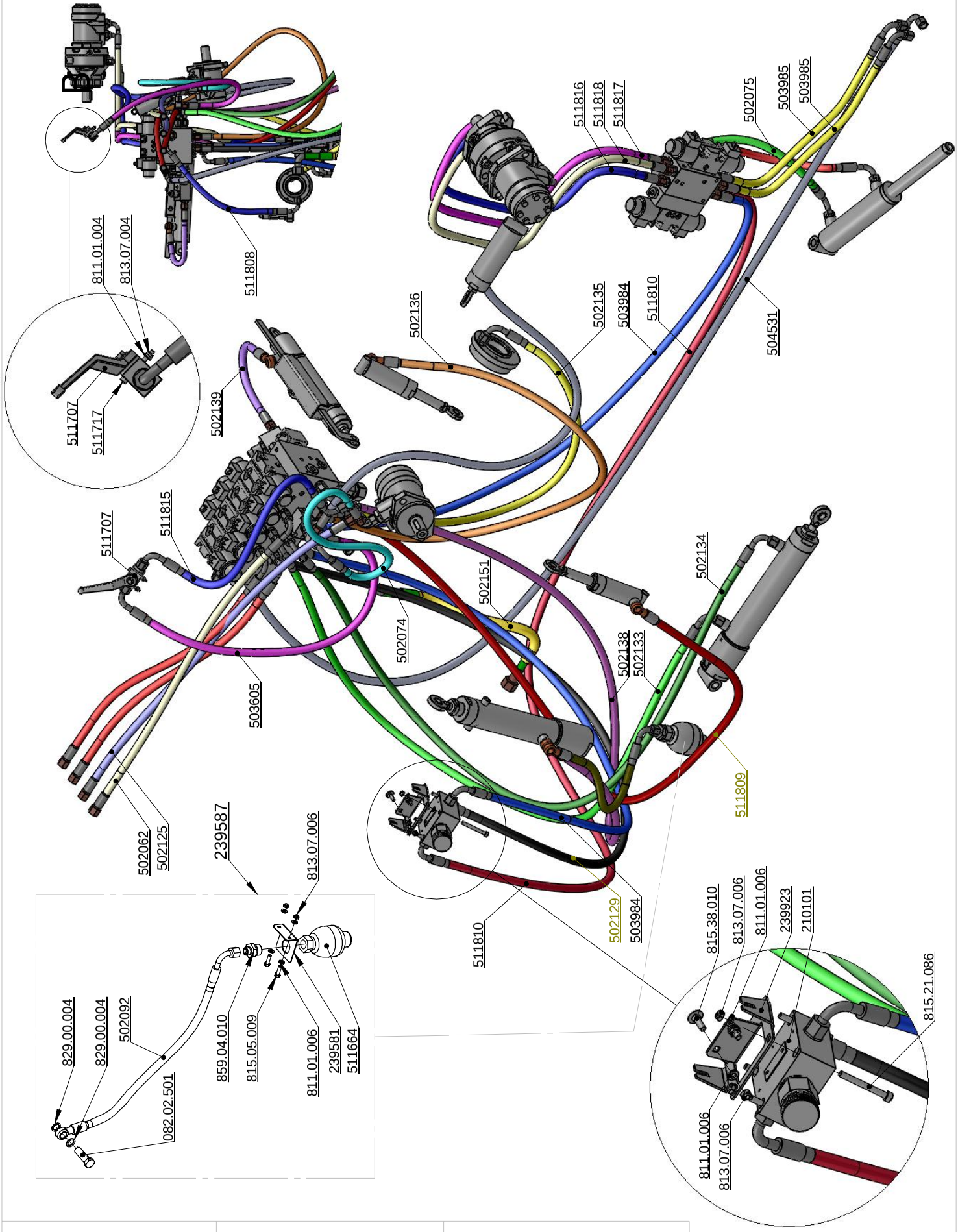

RCA 480 joy	Art. 240431	Fabr.Nr.Serial No.:20001 ->		
RCA 480 joy PLUS	Art. 240326	Fabr.Nr.Serial No.:30001 ->	16.01.2017	16

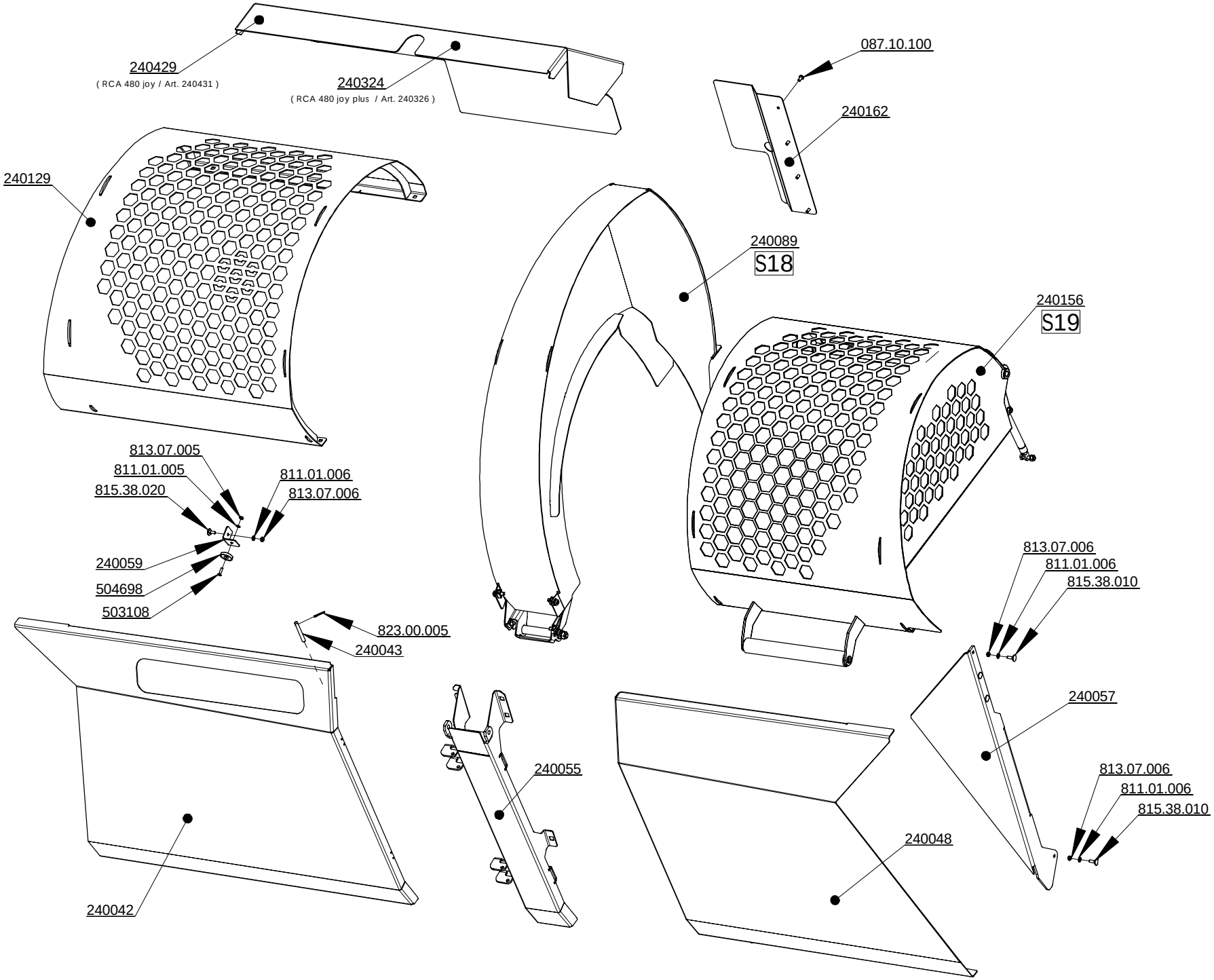

Zaščite

TAJFUN

RCA 480 joy	Art. 240431	Fabr.Nr.Serial No.:20001-	
RCA 480 joy PLUS	Art. 240326	Fabr.Nr.Serial No.:30001-	30.04.2015

240089 Zaščita verige

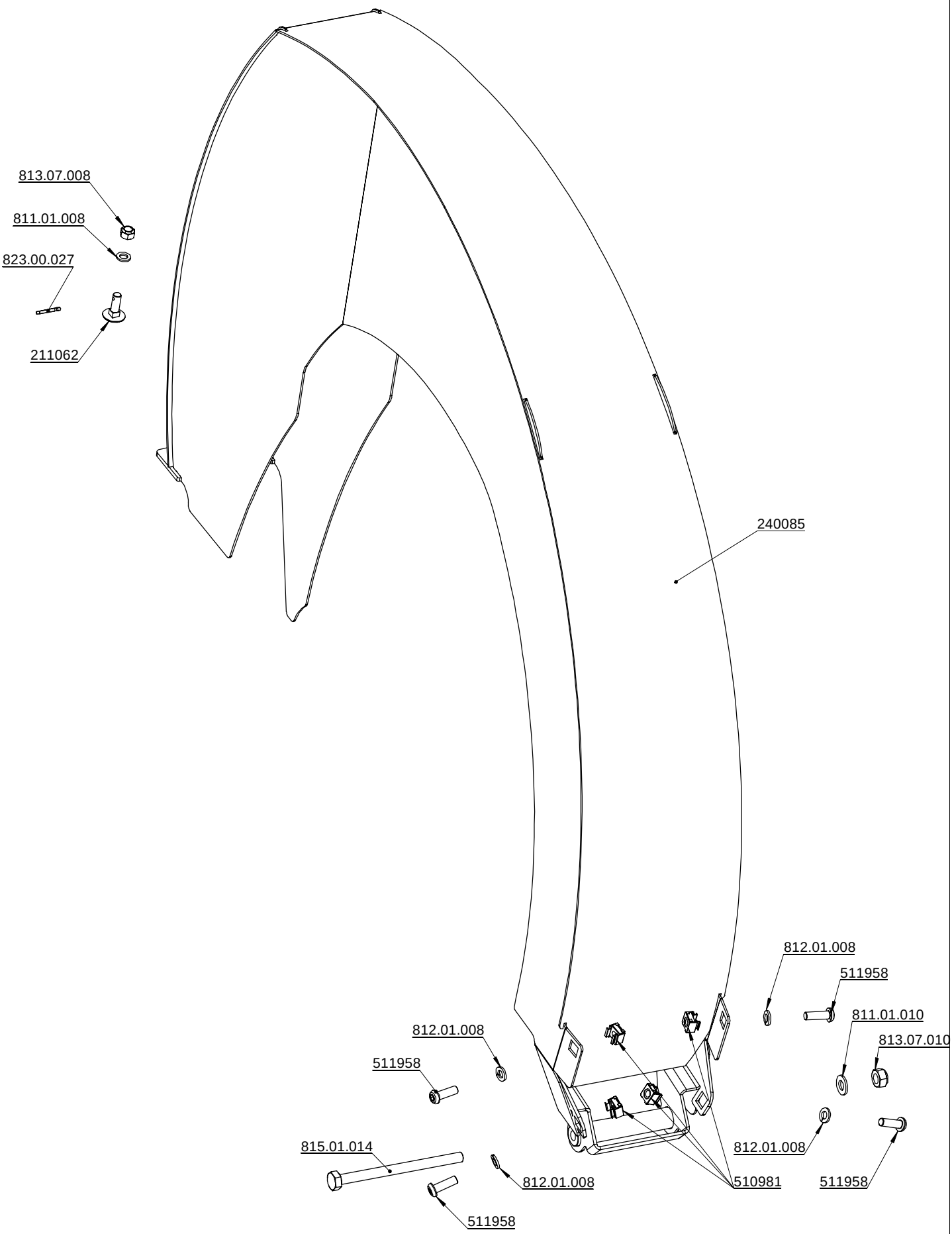

RCA 480 joy	Art. 240431	Fabr.Nr.Serial No.:20001 ->		
RCA 480 joy PLUS	Art. 240326	Fabr.Nr.Serial No.:30001 ->	30.4.2015	18

240156 Mreža D

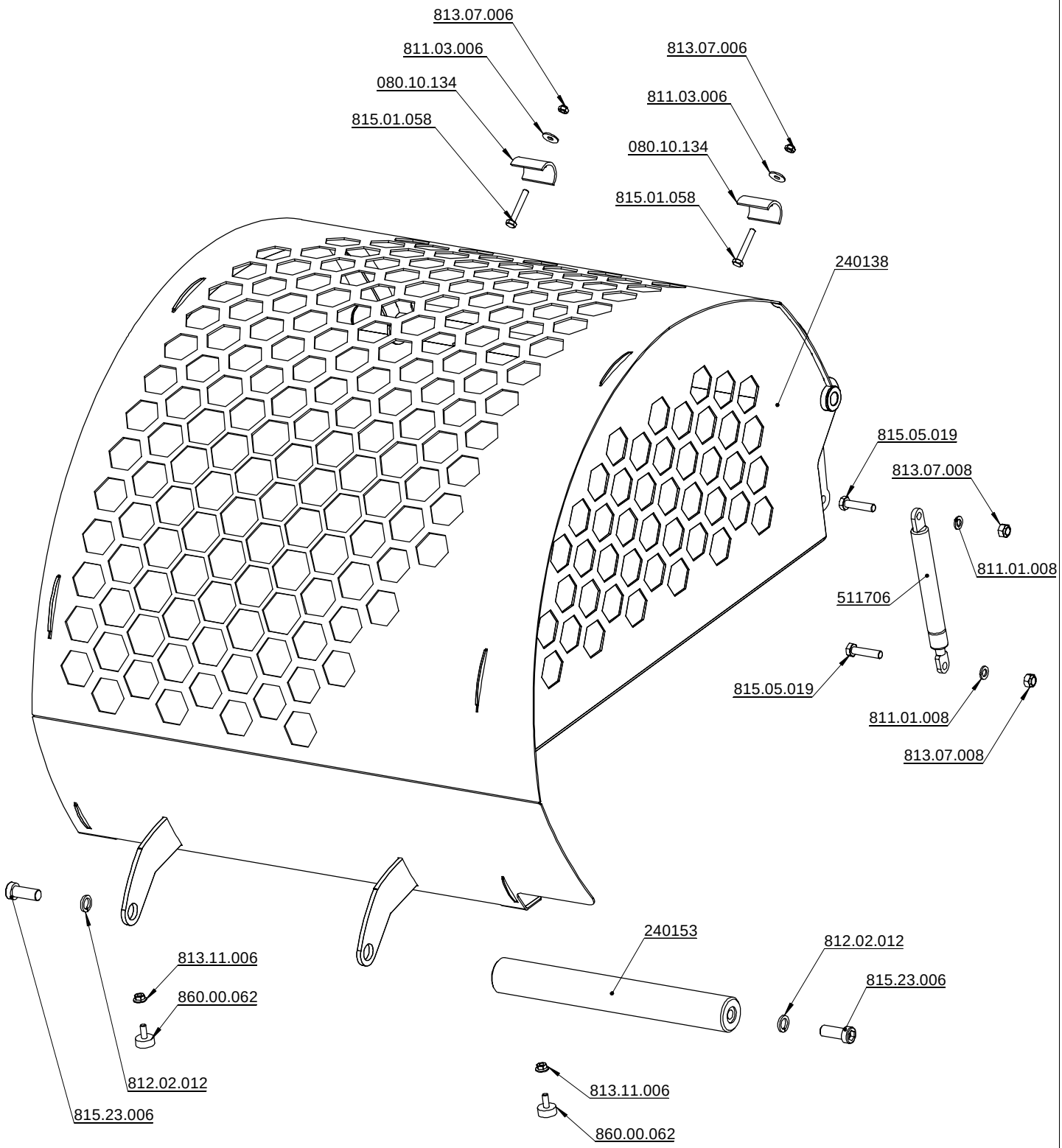

RCA 480 joy	Art. 240431	Fabr.Nr.Serial No.:20001 ->		
RCA 480 joy PLUS	Art. 240326	Fabr.Nr.Serial No.:30001 ->	30.4.2015	19

RCA 480 joy

Art. 240431

Fabr.Nr.Serial No.:20001 -> 21327

30.04.2015

20

240441 Omarica krmilna kpl.

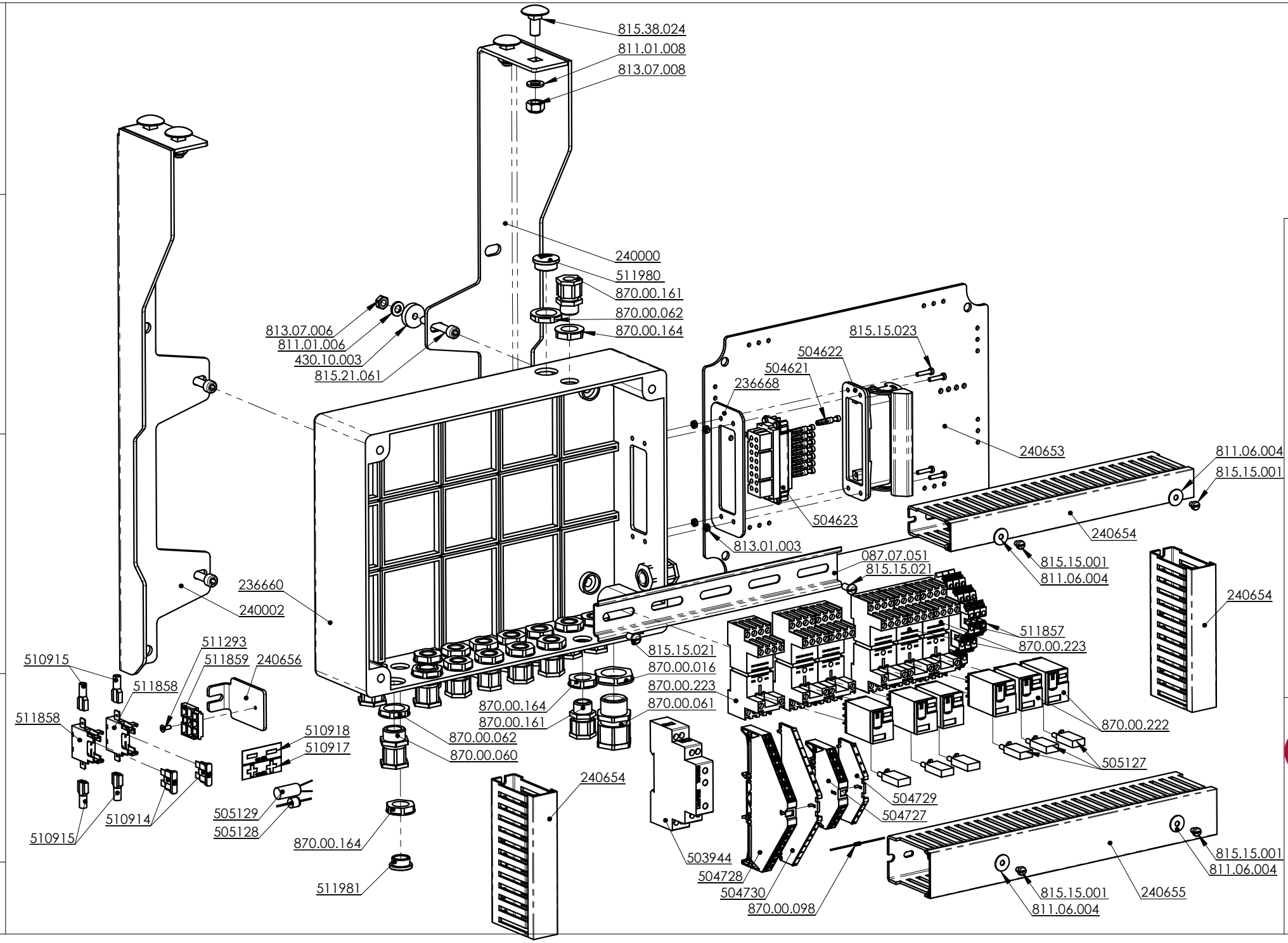

RCA 480 joy PLUS

Art. 240326

Fabr.Nr.Serial No.:30001 -> 30115

22.01.2018

S20.1

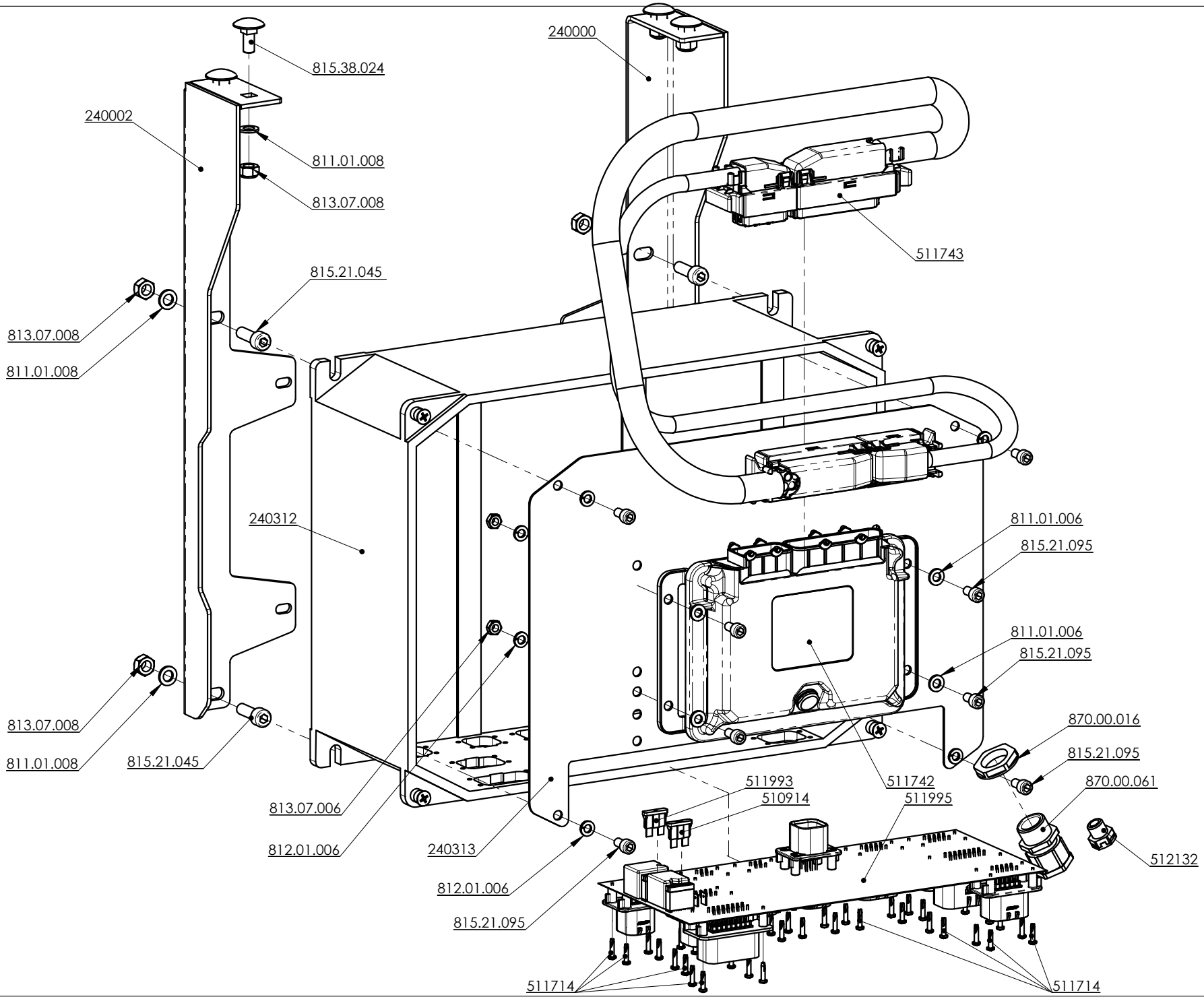

240316 Omarica krmilna kpl.

TAJFUN

253610 Omarica elektro Z NOSILCEM PCB

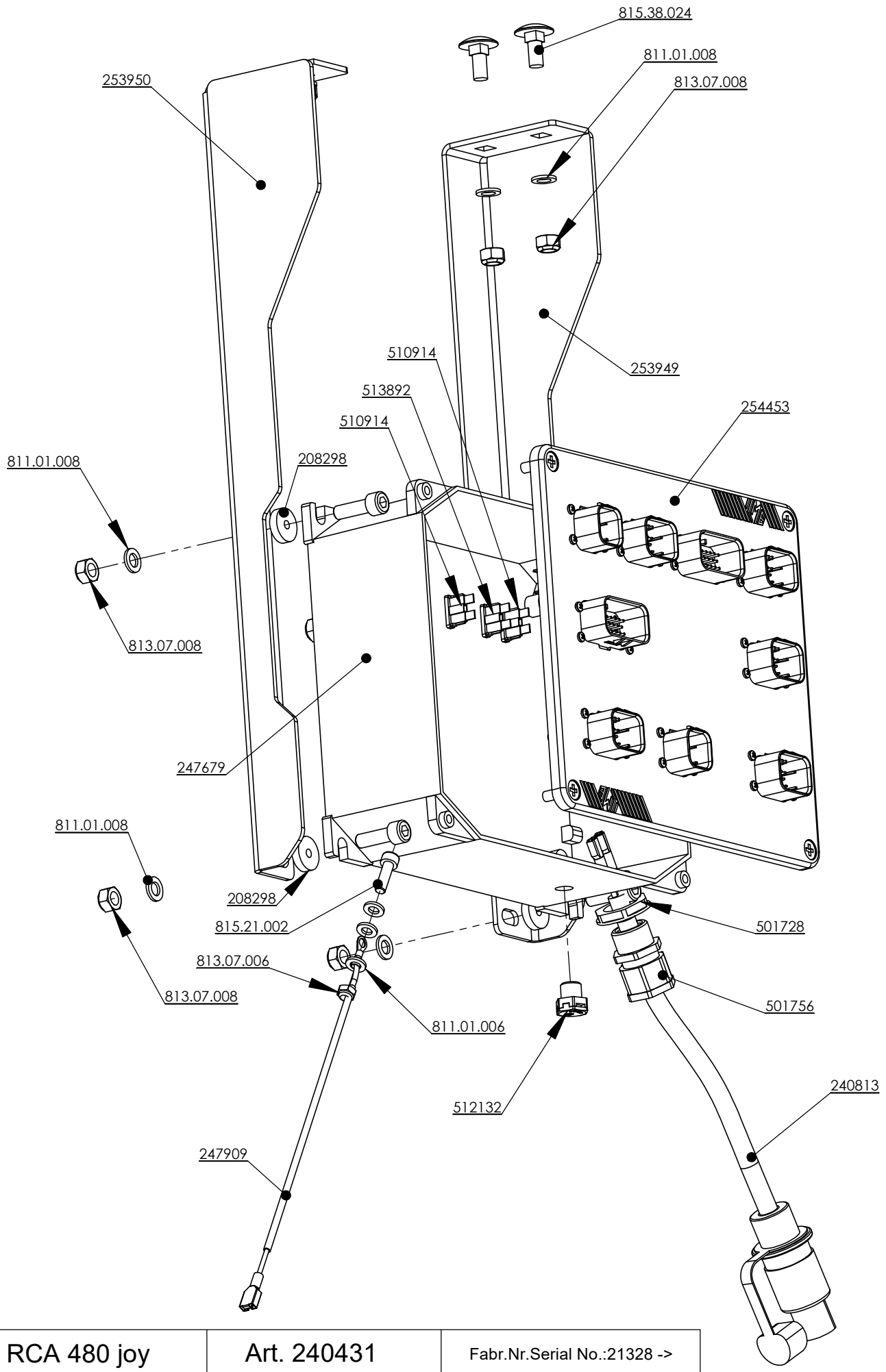

RCA 480 joy	Art. 240431	Fabr.Nr.Serial No.:21328 ->		
RCA 480 joy PLUS	Art. 240326	Fabr.Nr.Serial No.:30116 ->	3.11.2019	S20.2

240433 Elektro sklop

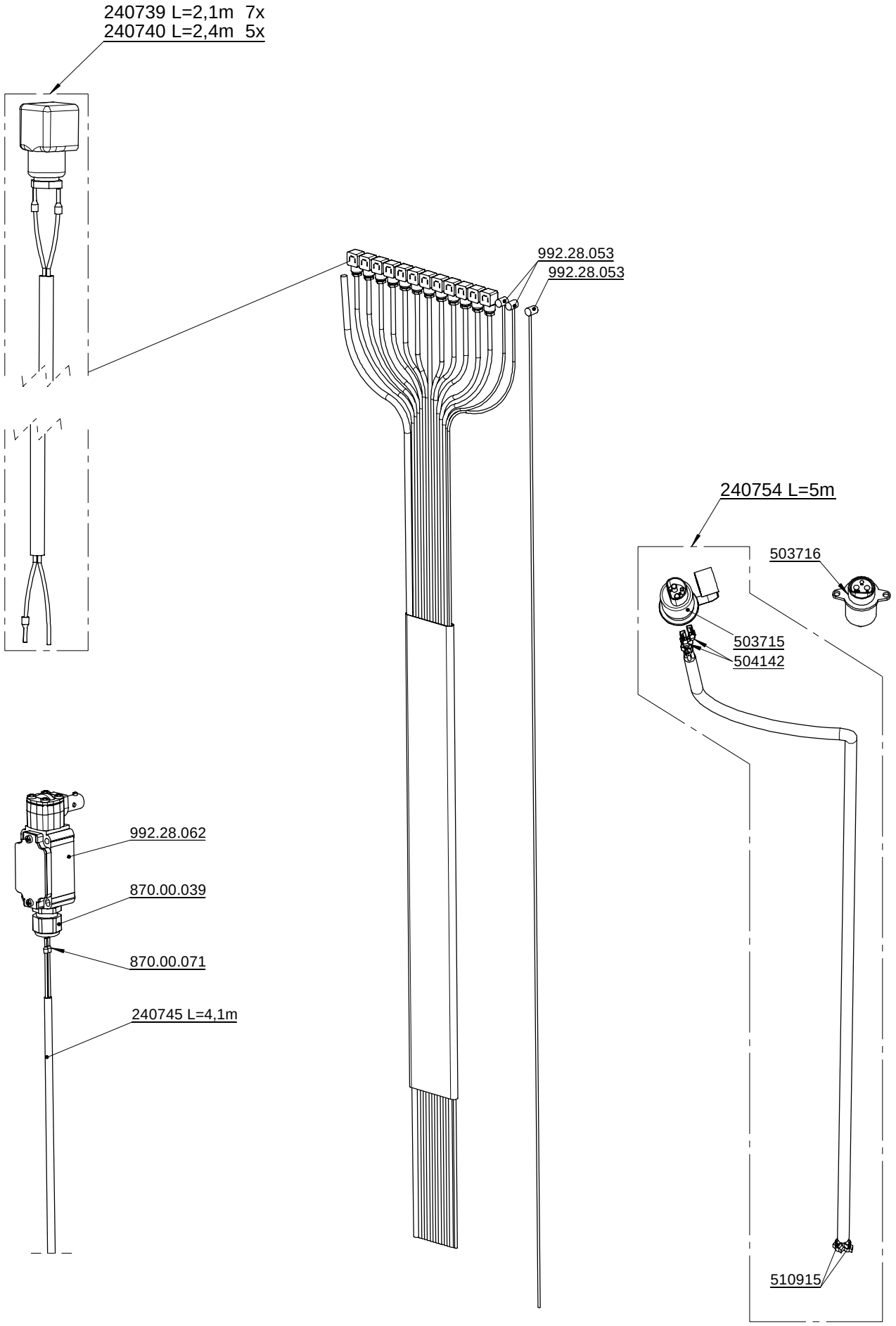

240380 Elektro sklop

240802
CN_1_KPL

240803
CN_2_KPL

240804
CN_3_KPL

240805
CN_4_KPL

240806
CN_6_KPL

240809
CN_7_KPL

240810
CN_9_KPL

240811
CN_10_KPL

240812
CN_11_KPL

240813
Napajalni kabel
RCA 480 PLUS

RCA 480 joy PLUS	Art. 240326	Fabr.Nr.Serial No.:30001 -> 30115	30.04.2015	S21.1

254002 Sklop SNOPOV PCB RCA 480 JOY PLUS

254079 Sklop SNOPOV PCB RCA 480 JOY

240802
CN_1_KPL

240803
CN_2_KPL

240804
CN_3_KPL

240806
CN_6_KPL

240809
CN_7_KPL

514019
AMPSEAL 14P-WHITE

240805
CN_4_KPL

511898
AMPSEAL 23P-GREY

254001
CN_9_KPL

511893
AMPSEAL 8P-WHITE
511893
AMPSEAL 8P-WHITE

RCA 480 joy	Art. 240431	Fabr.Nr.Serial No.: 21328 ->		
RCA 480 joy PLUS	Art. 240326	Fabr.Nr.Serial No.: 30116 ->	03.12.2019	S21.1a

240793 Joystick komplet

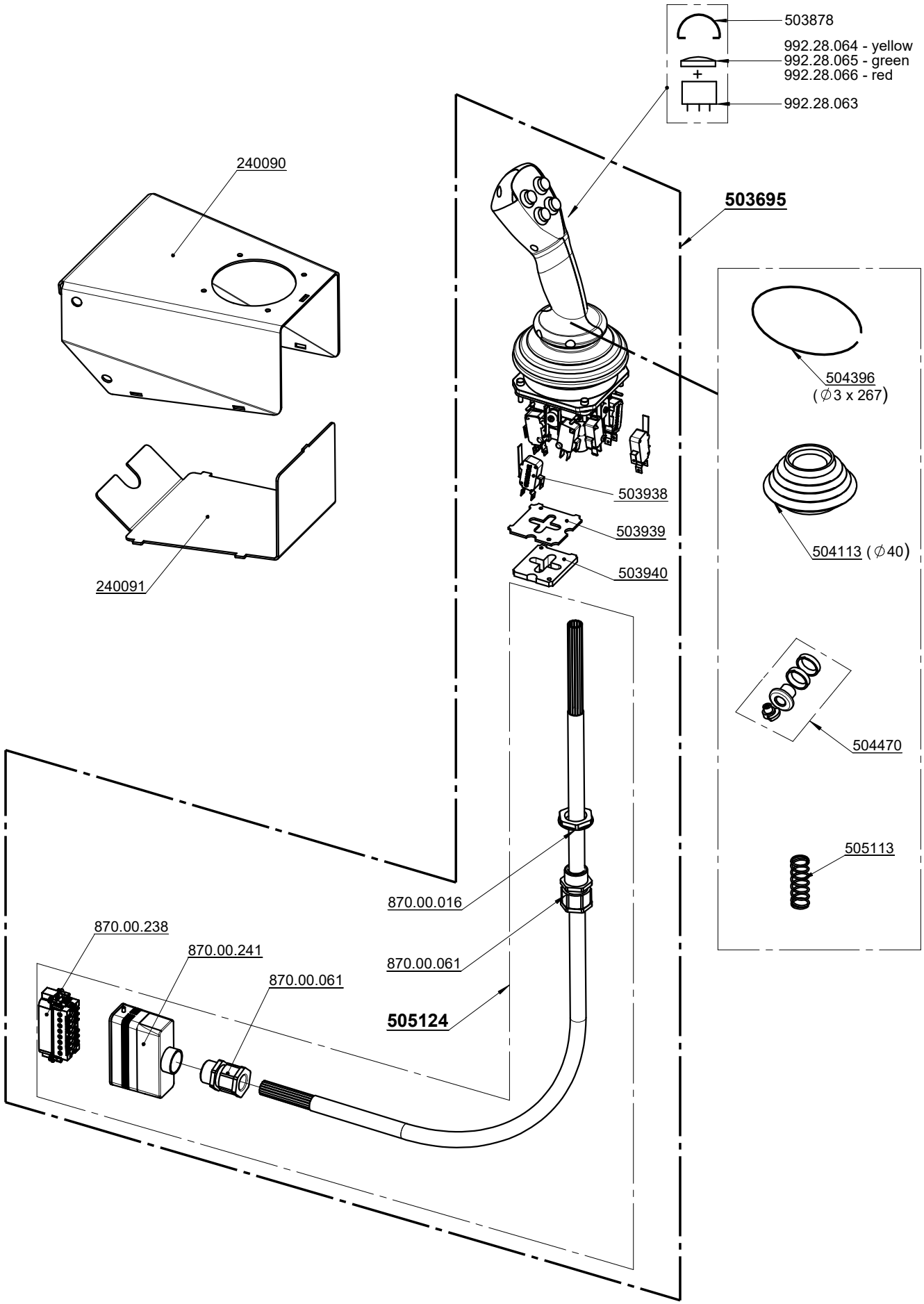

RCA 480 joy	Art. 240431	Fabr.Nr.Serial No.:20001-> 21327	30.04.2015	22

253957 Joystick komplet PCB

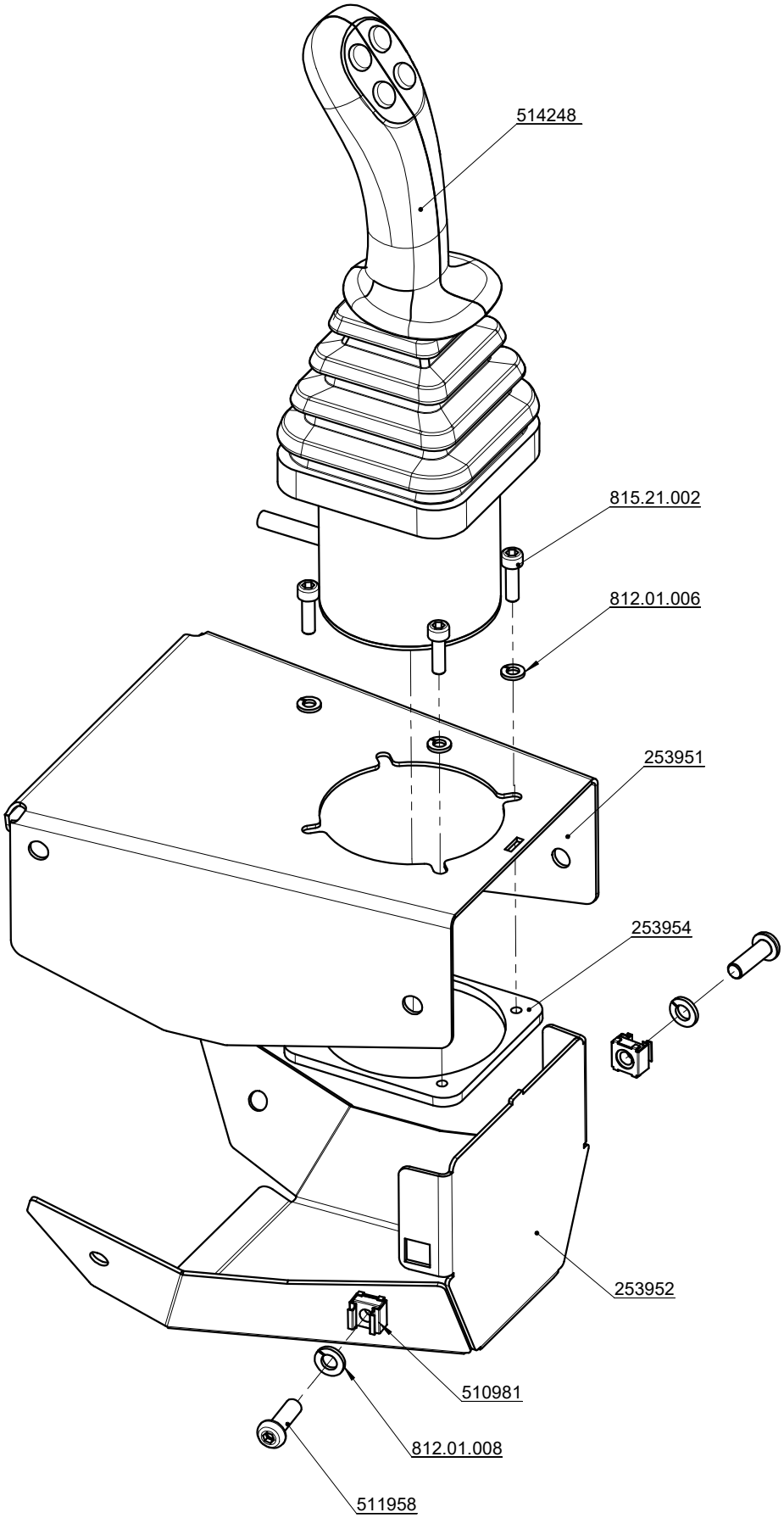

RCA 480 joy	Art. 240431	Fabr.Nr.Serial No.:21328->	22.10.2019	22.a

240092 Joystick komplet

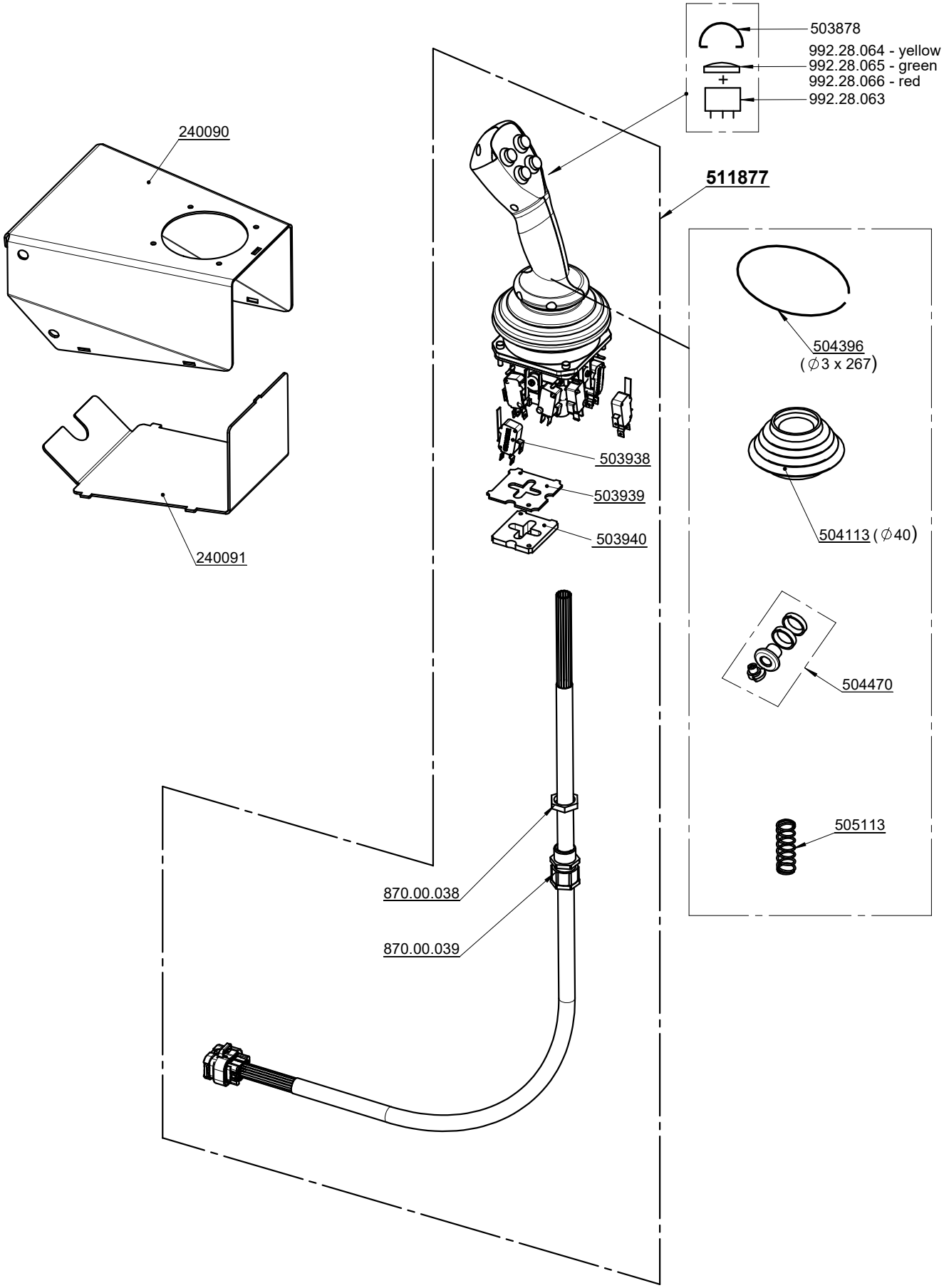

RCA 480 joy PLUS	Art. 240326	Fabr.Nr.Serial No.:30001->30115	16.01.2017	22.1

253958 Joystick komplet PCB

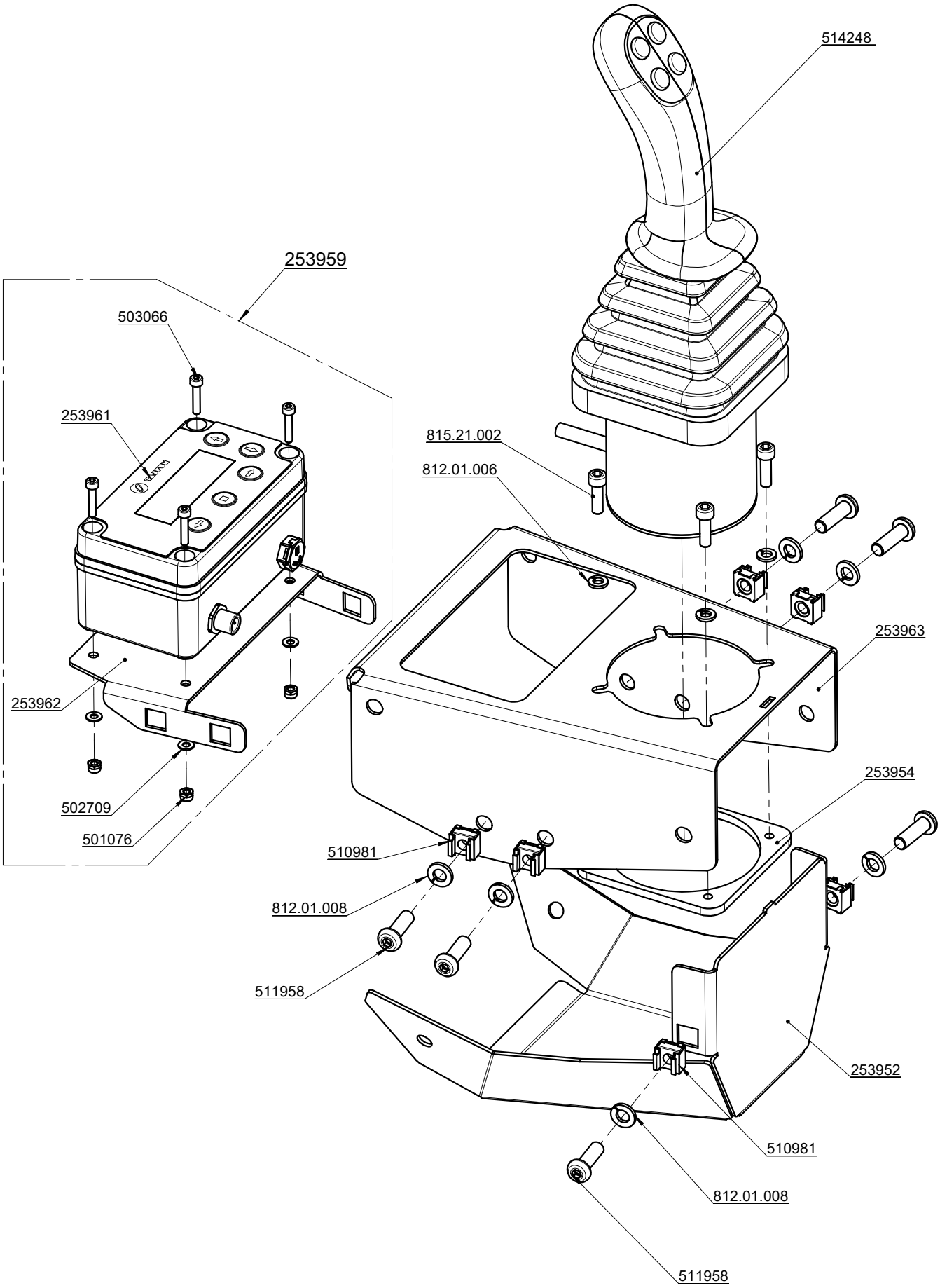

RCA 480 joy PLUS	Art. 240326	Fabr.Nr.Serial No.:30116->	22.10.2019	22.1a

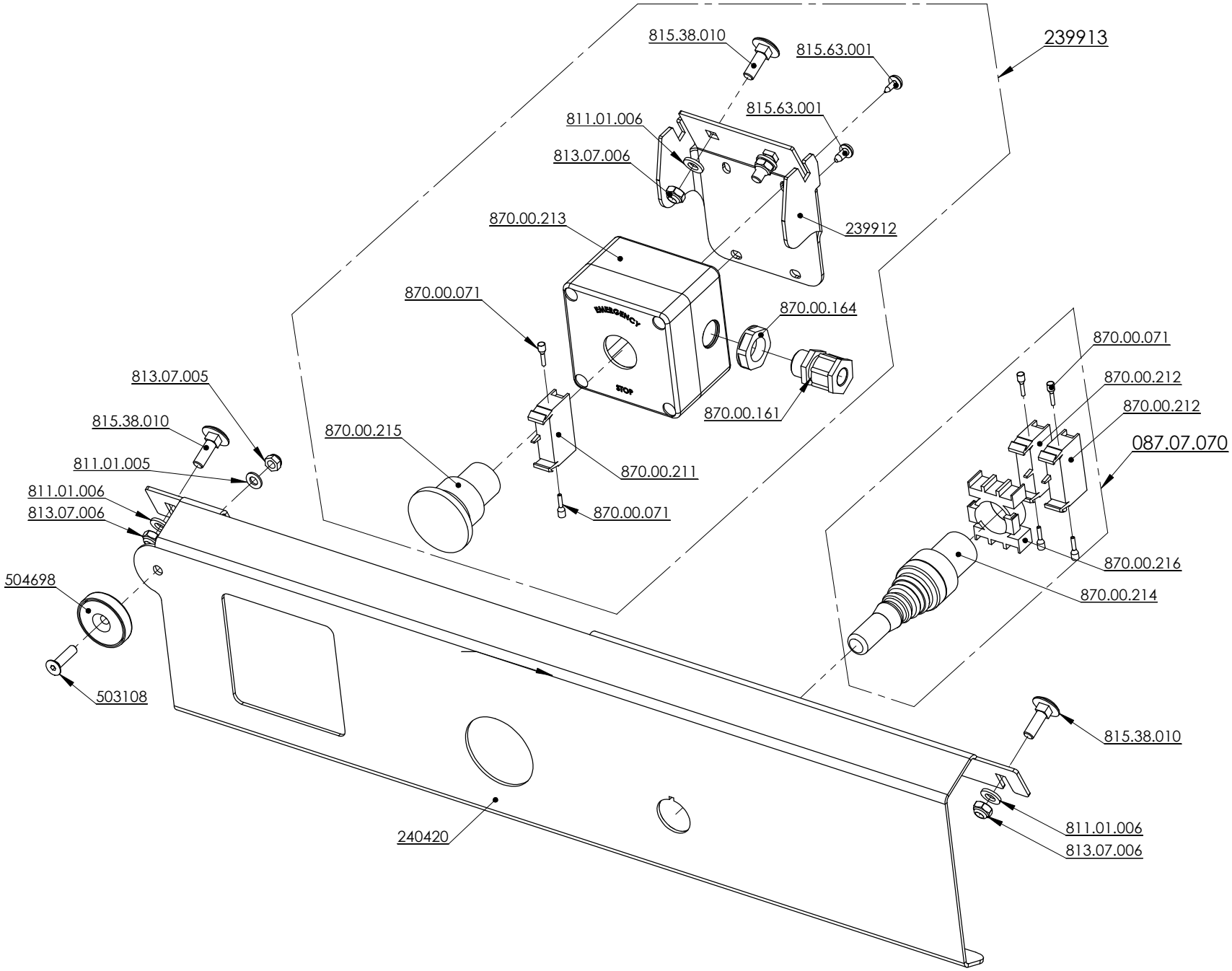

240421 Konzola komandna kpl.

TAJFUN

RCA 480 joy

Art. 240431

Fabr.Nr.Serial No.:20001->21327

30.04.2015

RCA 480 joy

Art. 240431

Fabr.Nr.Serial No.:21328->

12.10.2019

23.a

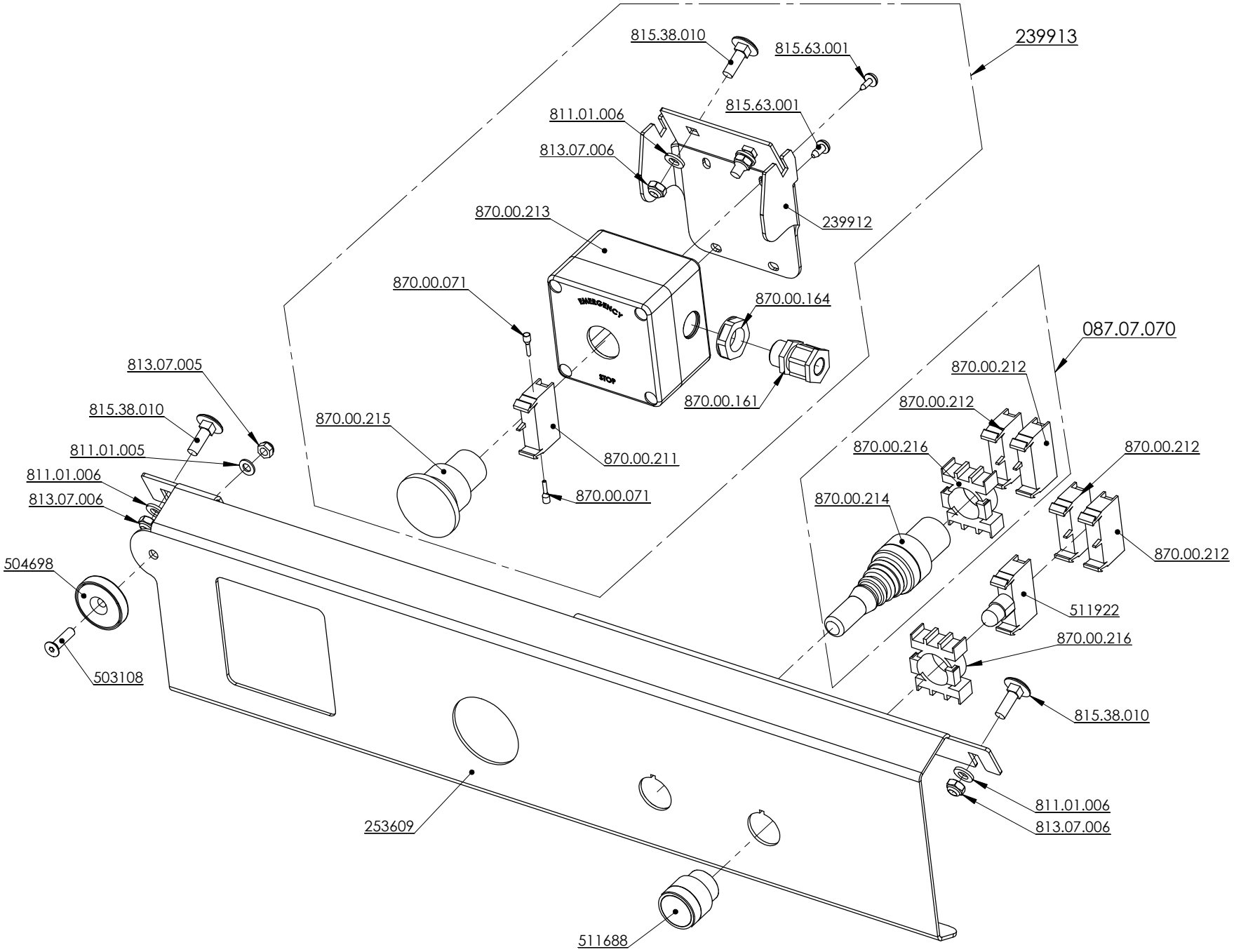

253608 Konzola komandna PCB kpl.

TAJFUN

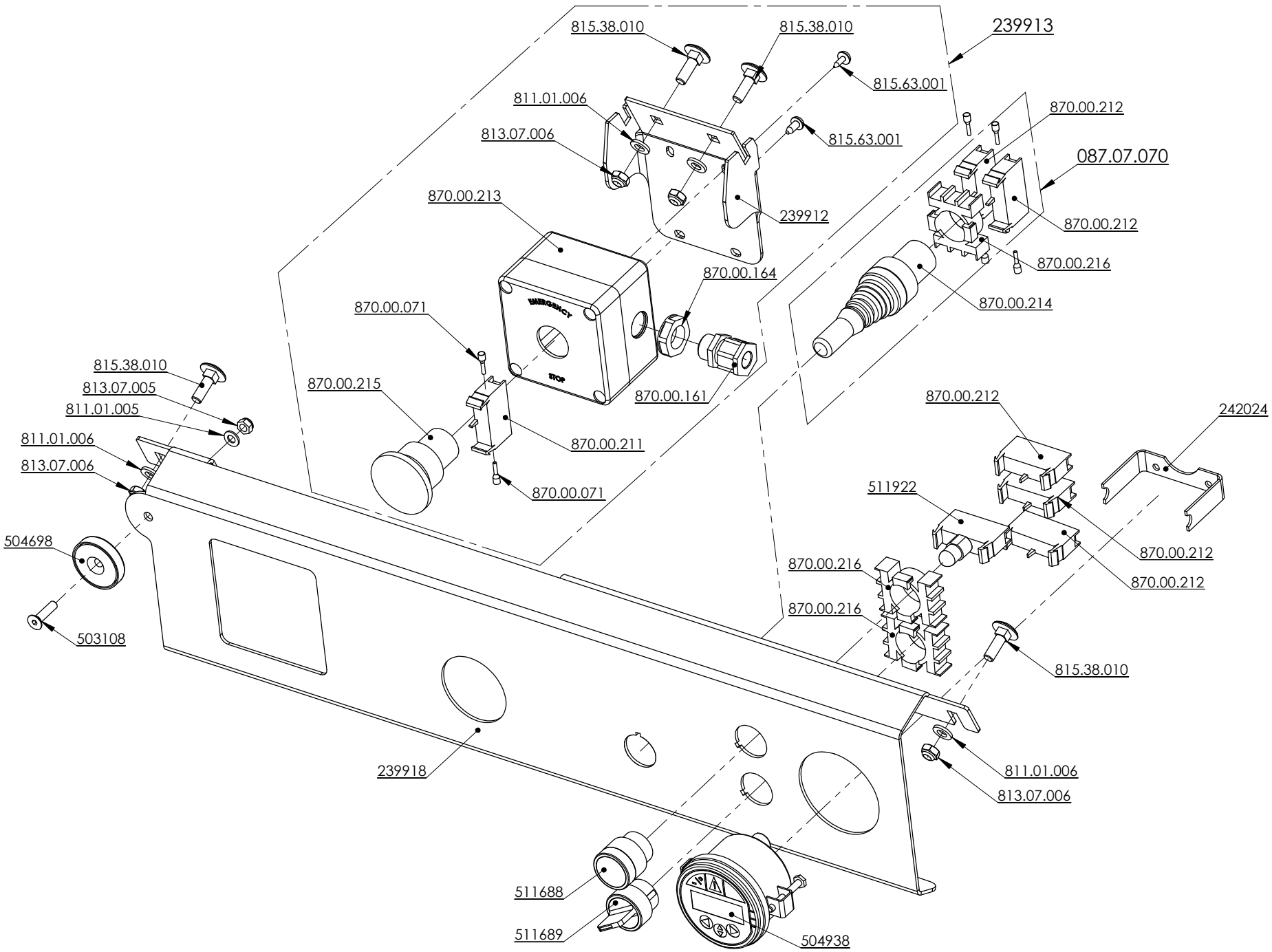

RCA 480 joy PLUS

Art. 240326

Fabr.Nr.Serial No.:30001->30115

16.01.2017

23.1

239927 Konzola komandna kpl.

TAJFUN

RCA 480 joy PLUS

Art. 240326

Fabr.Nr.Serial No.:30116->

15.10.2019

23.1a

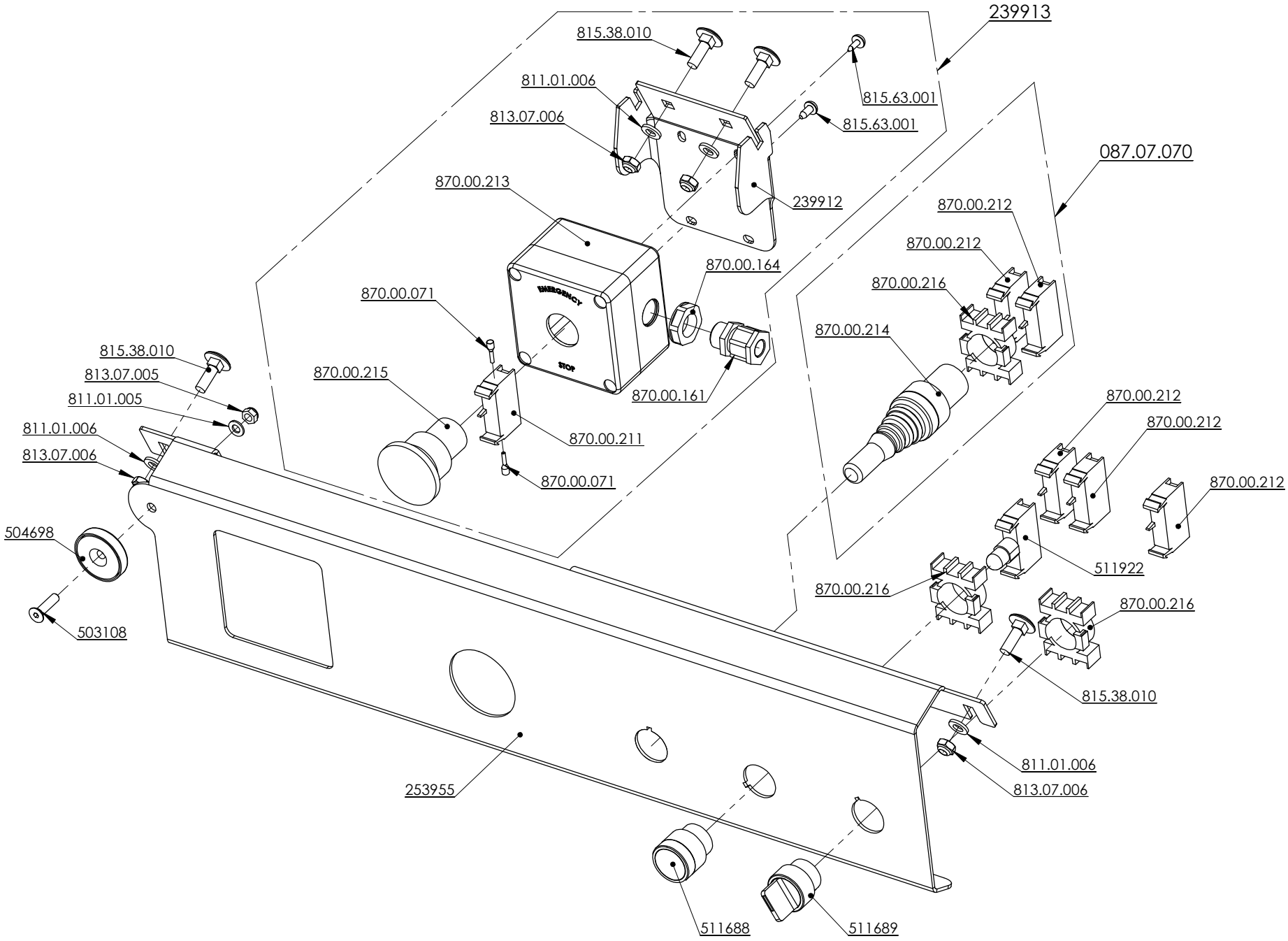

253956 Konzola komandna PCB kpl.

TAJFUN

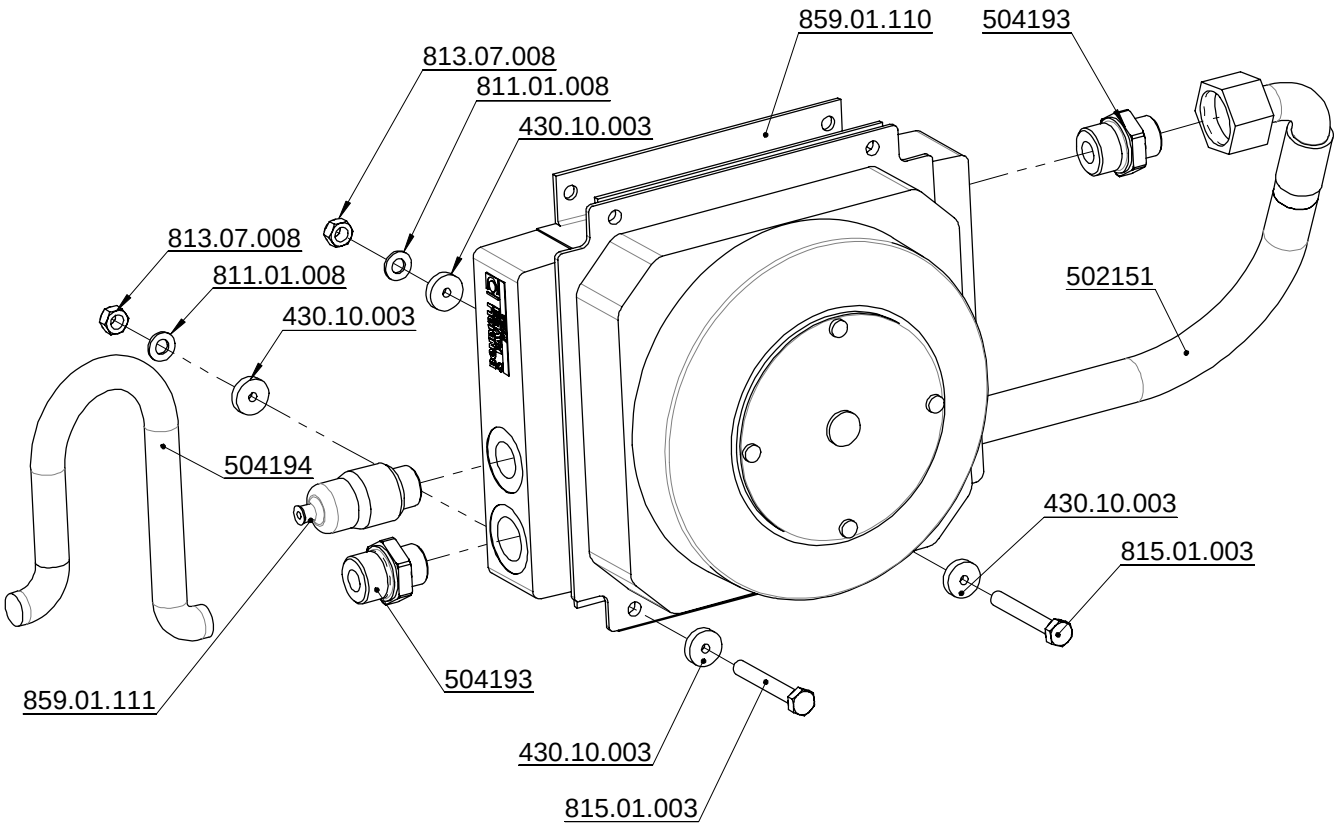

RCA 480 joy	Art. 240431	Fabr.Nr.Serial No.:20001 ->		
RCA 480 joy PLUS	Art. 240326	Fabr.Nr.Serial No.:30001 ->	16.01.2017	24

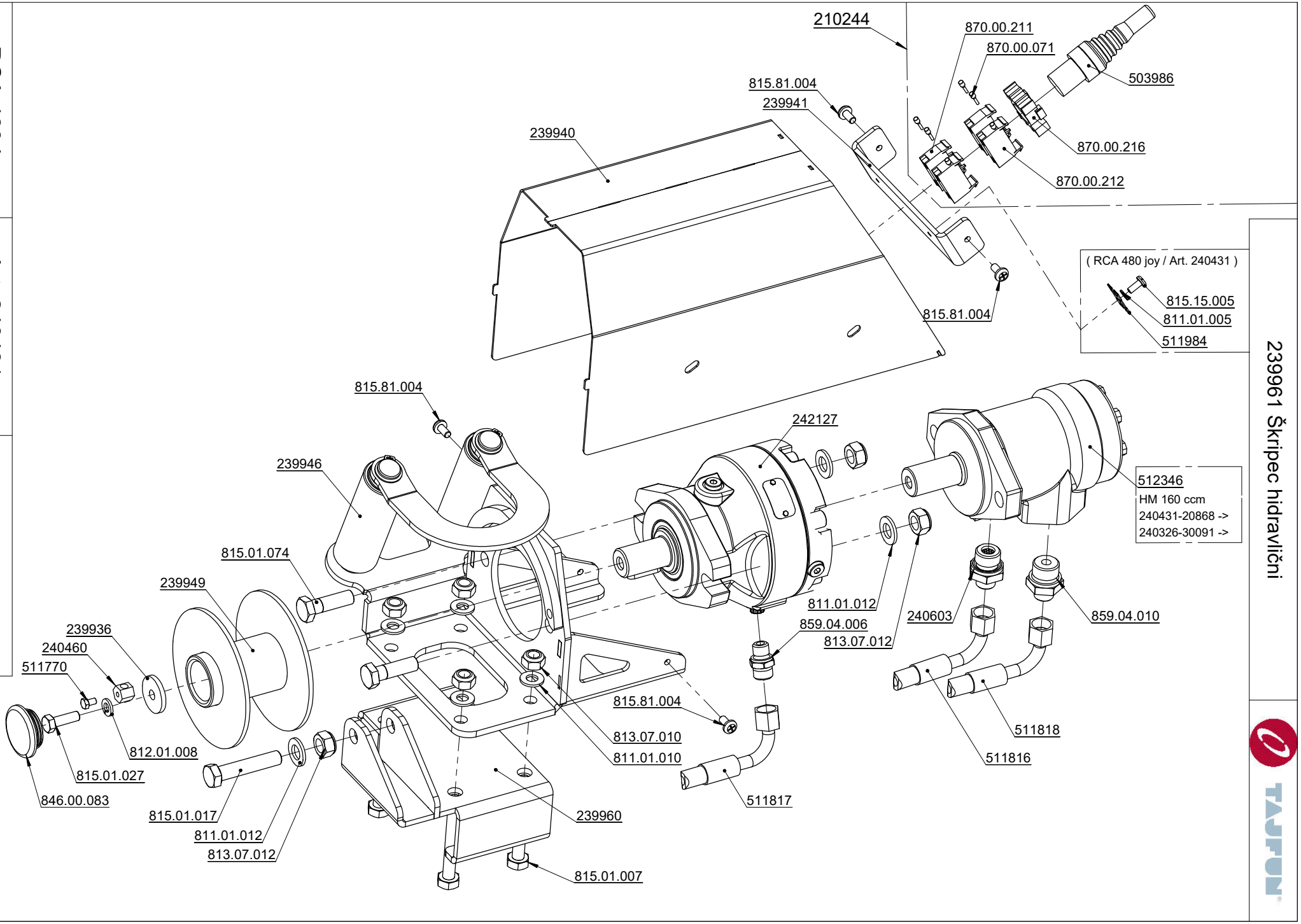

239961 Škripec hidravlični

TAJFUN

RCA 480 joy	Art. 240431	Fabr.Nr.Serial No.:20001 ->	
RCA 480 joy PLUS	Art. 240326	Fabr.Nr.Serial No.:30001 ->	16.01.2017

080.15.000 TT 403

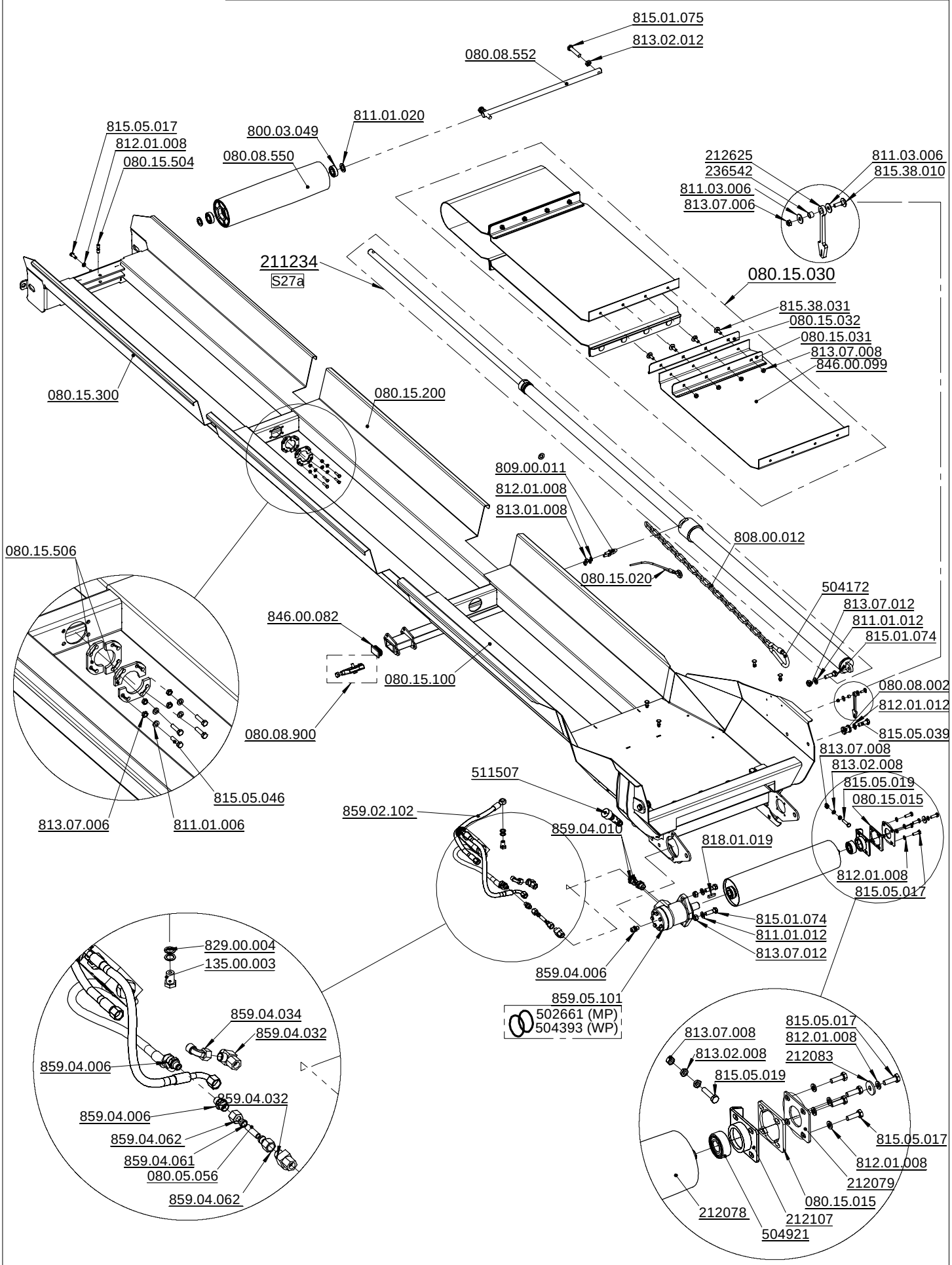

RCA 480 joy	Art. 240431	Fabr.Nr.Serial No.:20001-		
RCA 480 joy PLUS	Art. 240326	Fabr.Nr.Serial No.:30001-	30.04.2015	26a

211147 TT 503

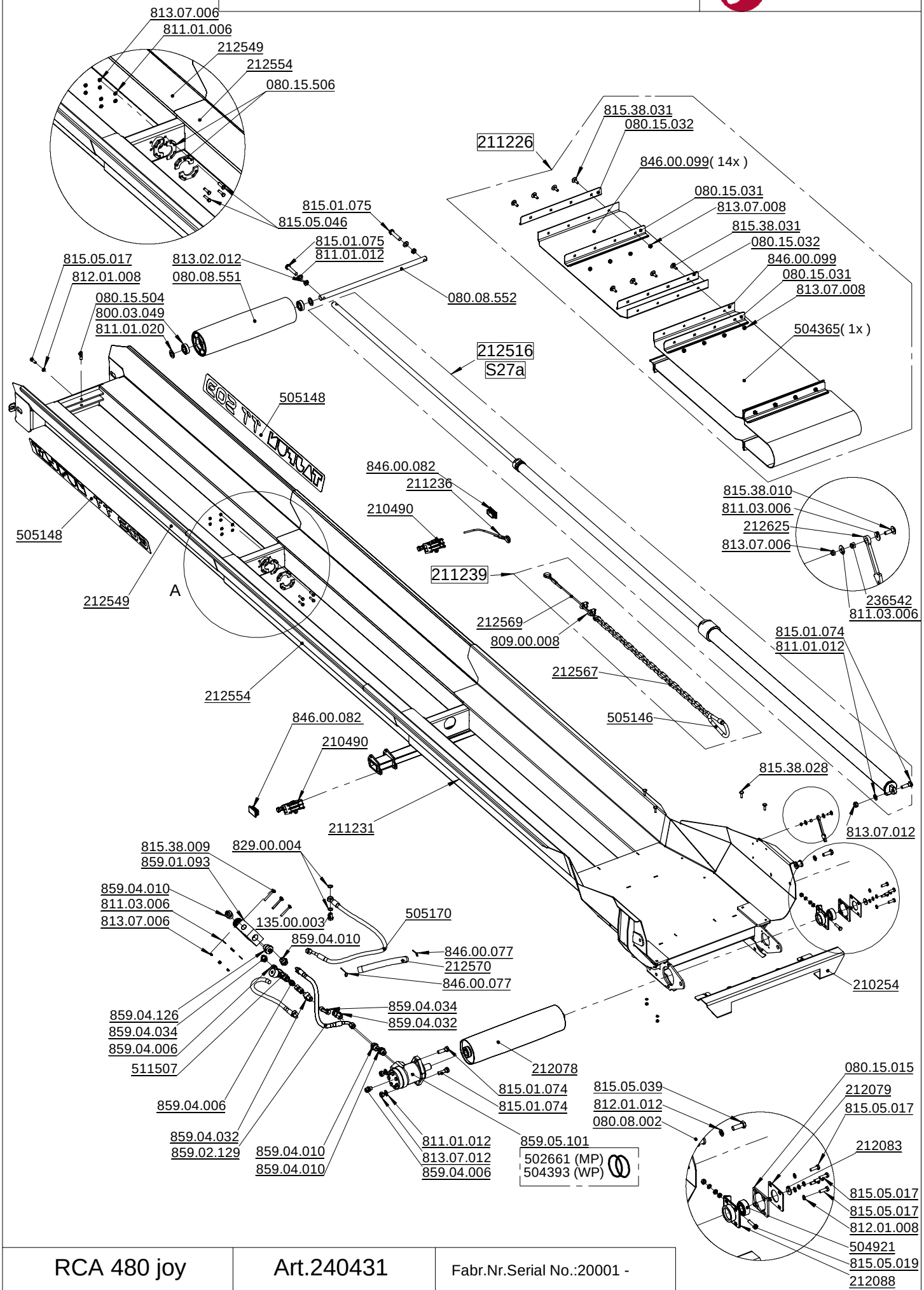

RCA 480 joy	Art.240431	Fabr.Nr.Serial No.:20001 -		
RCA 480 joy PLUS	Art.240326	Fabr.Nr.Serial No.:30001 -	22.01.2018	26b

243524 TT 404

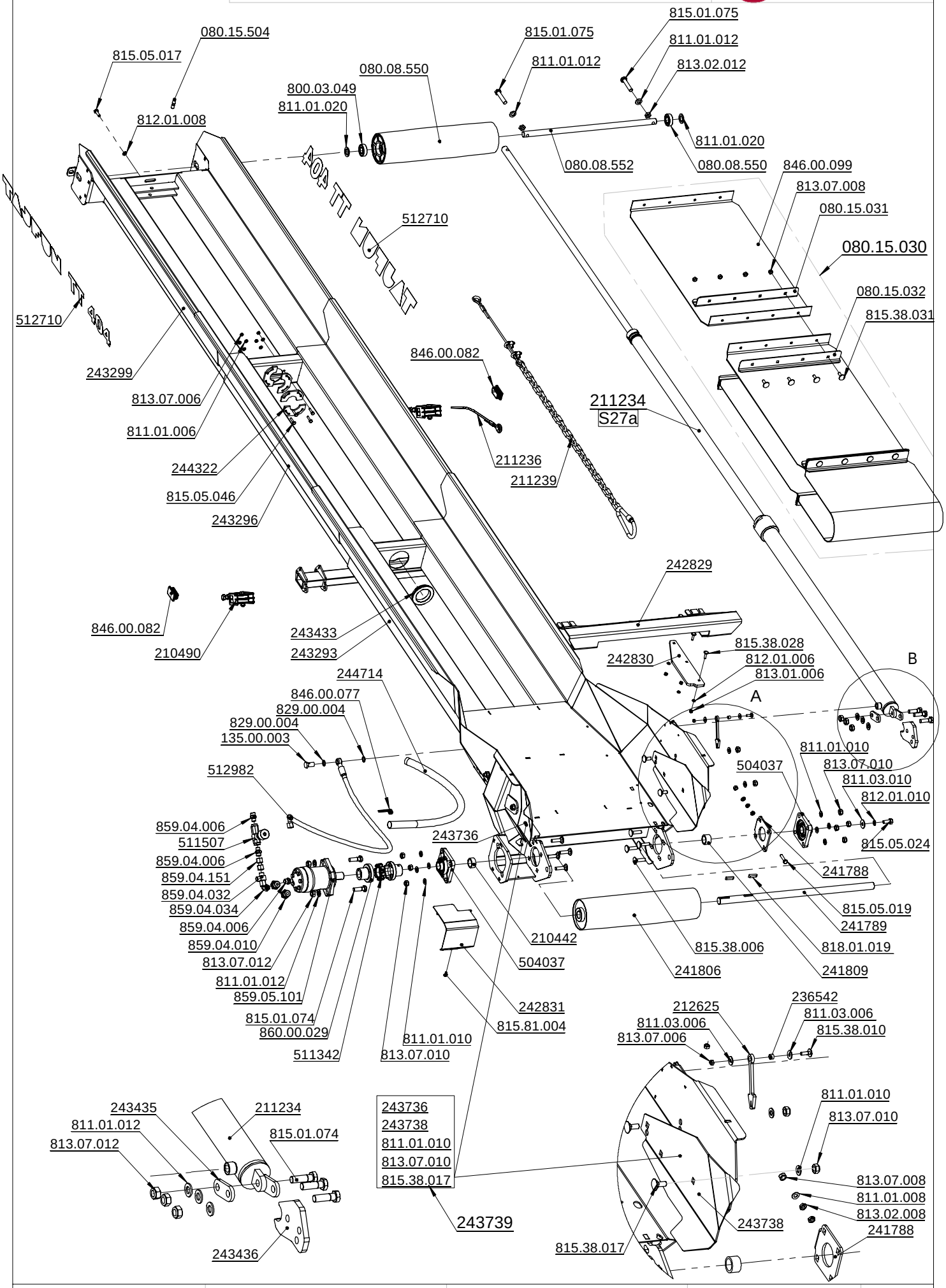

22.01.2018 26c

243431 TT 504

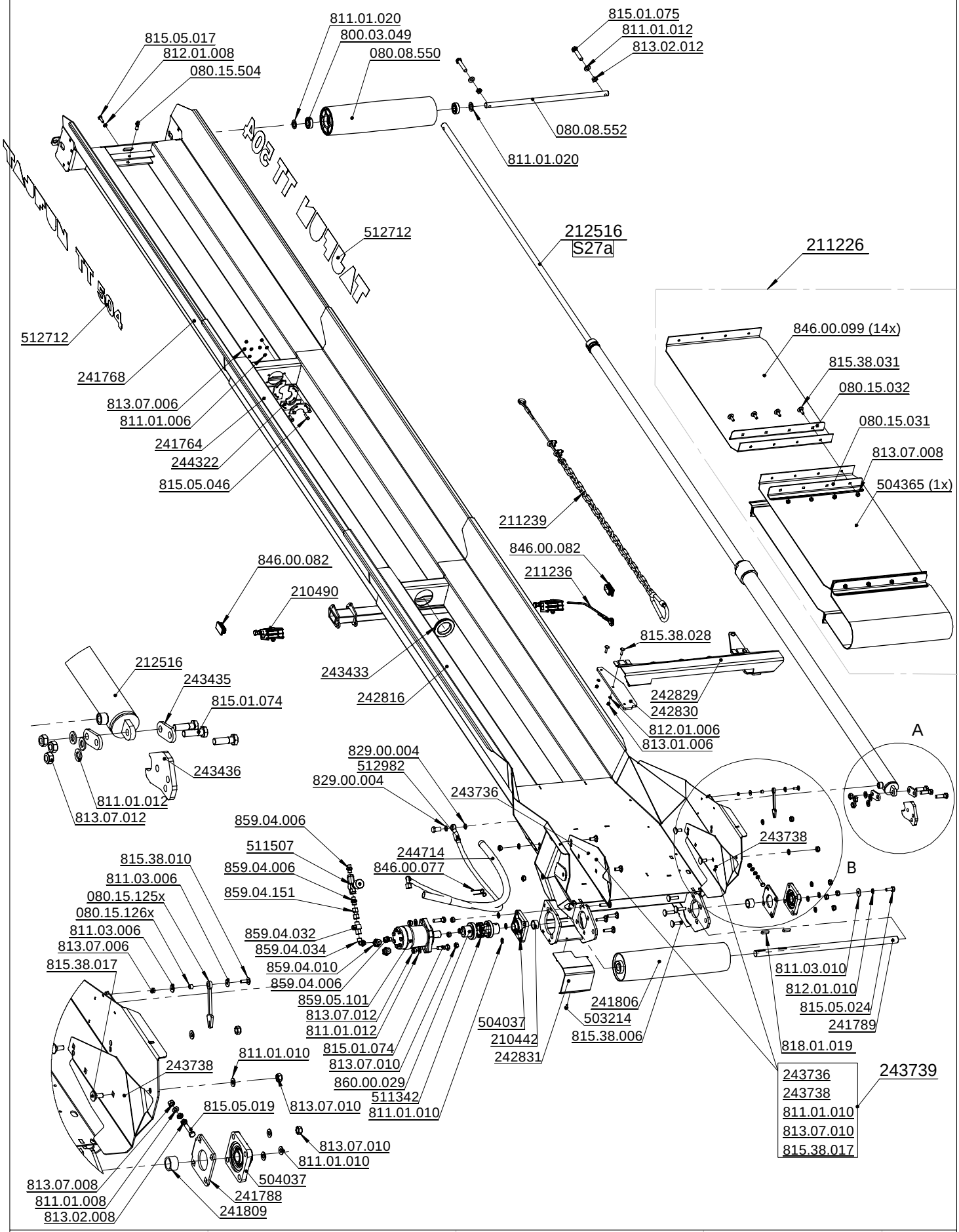

243522 TT 404 R

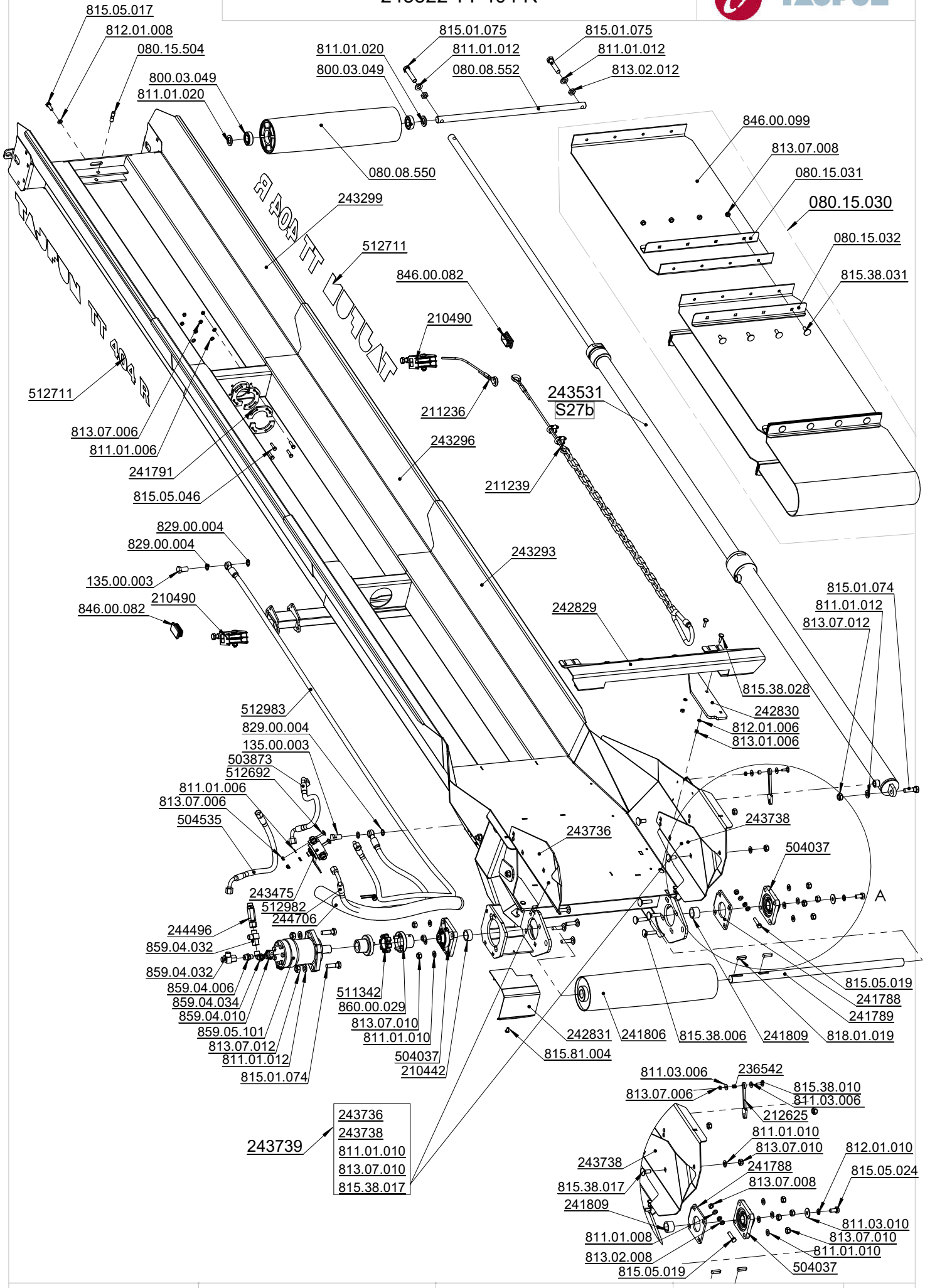

242951 TT 504 R

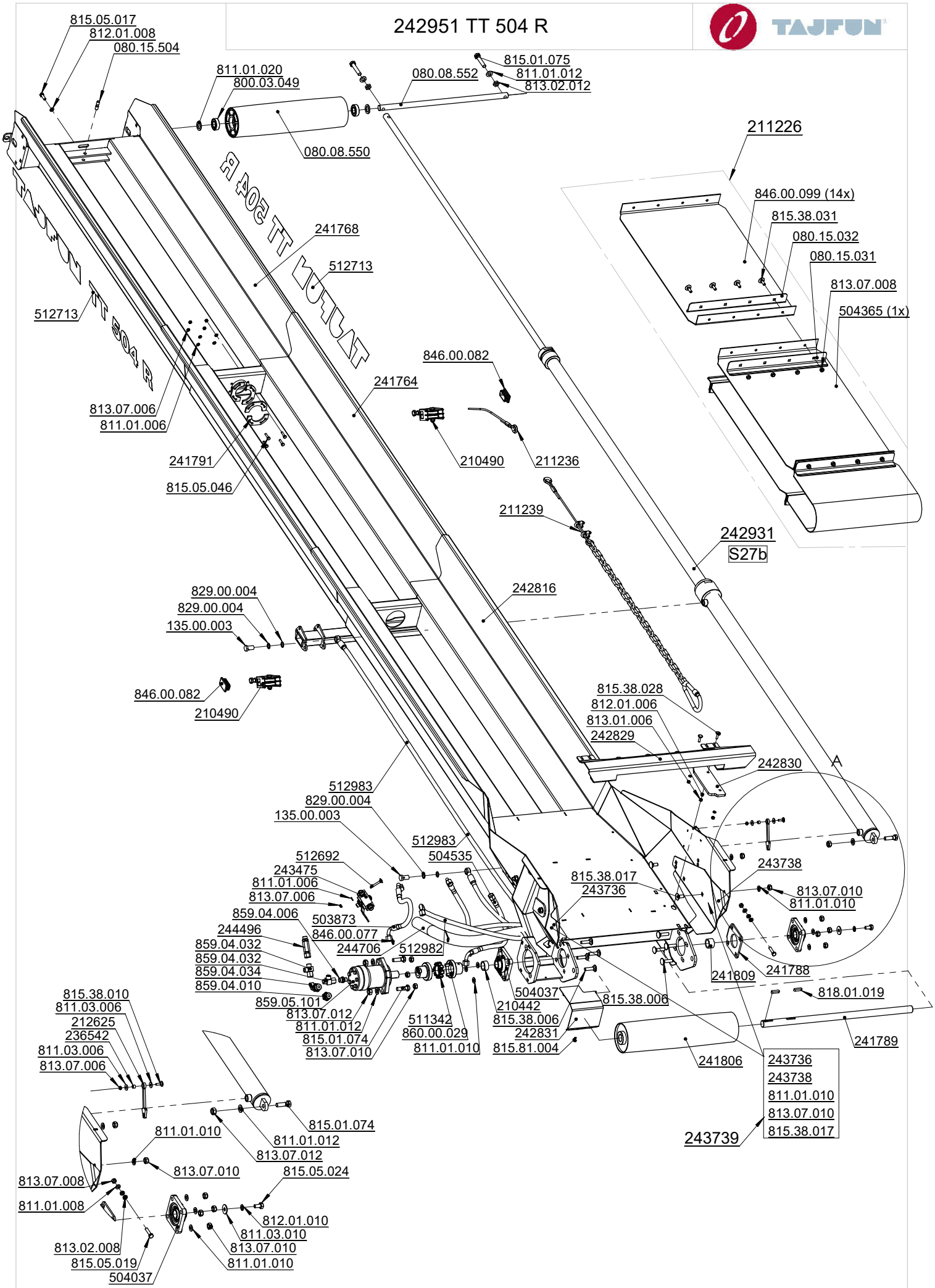

241810 TT 510 R

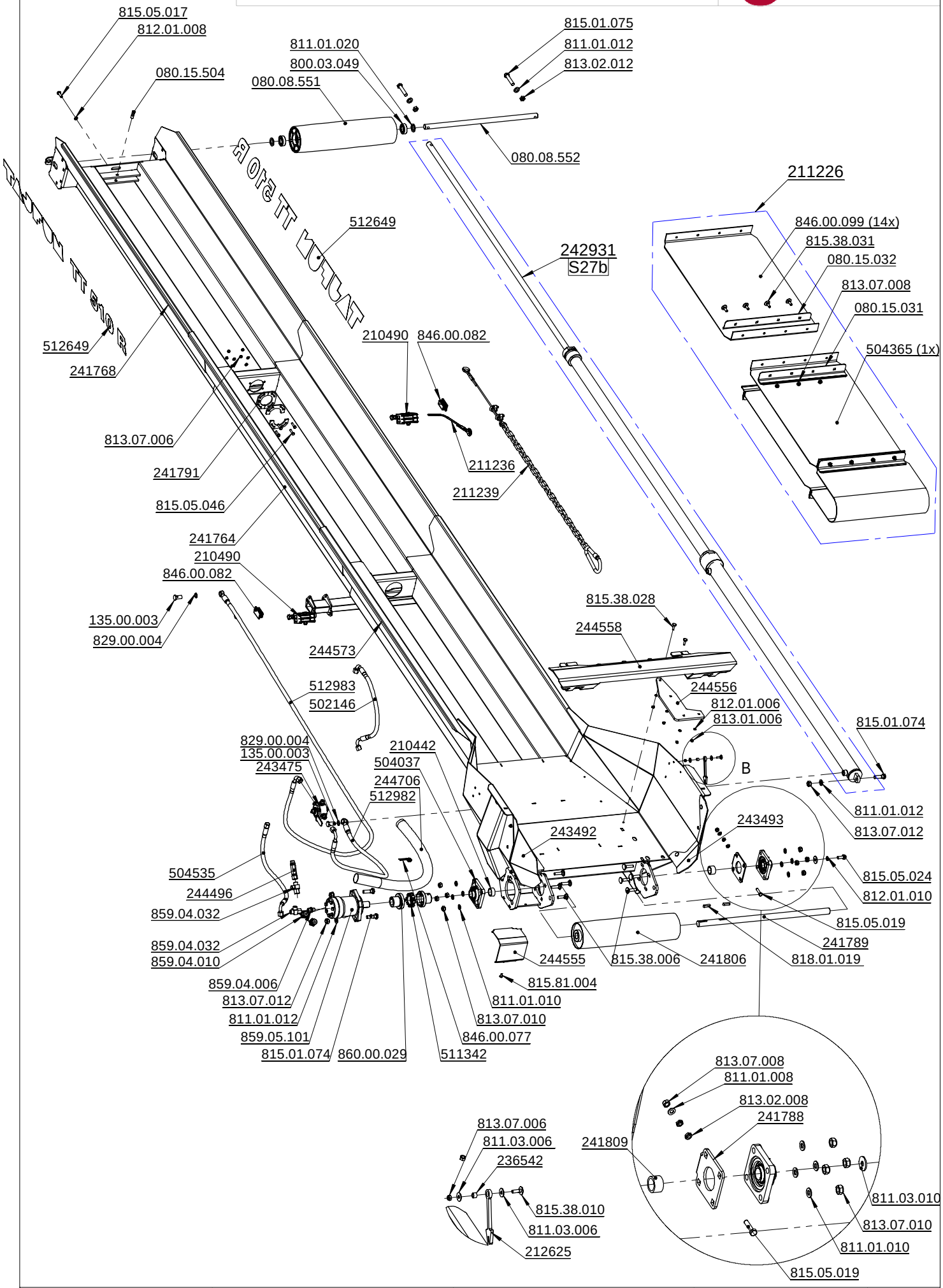

			16.01.2017	26g

244582 TT 510 S

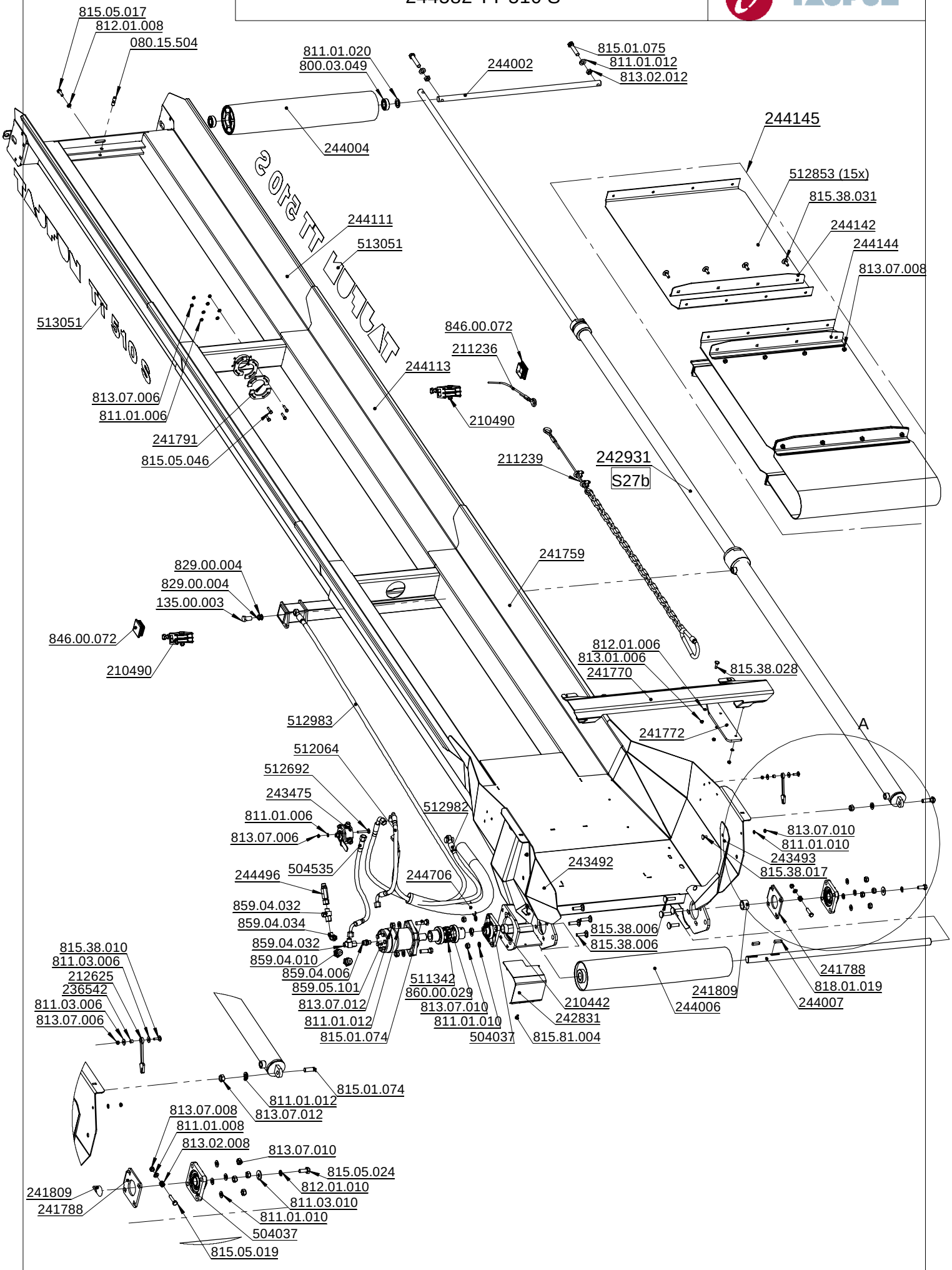

			16.01.2017	26h

RCA 480 joy

RCA 480 joy plus

Art. 240431

Art. 240326

Fabr.Nr.Serial No.:20001 ->

Fabr.Nr.Serial No.:30001 ->

16.01.2017

27a

211234 (4m)

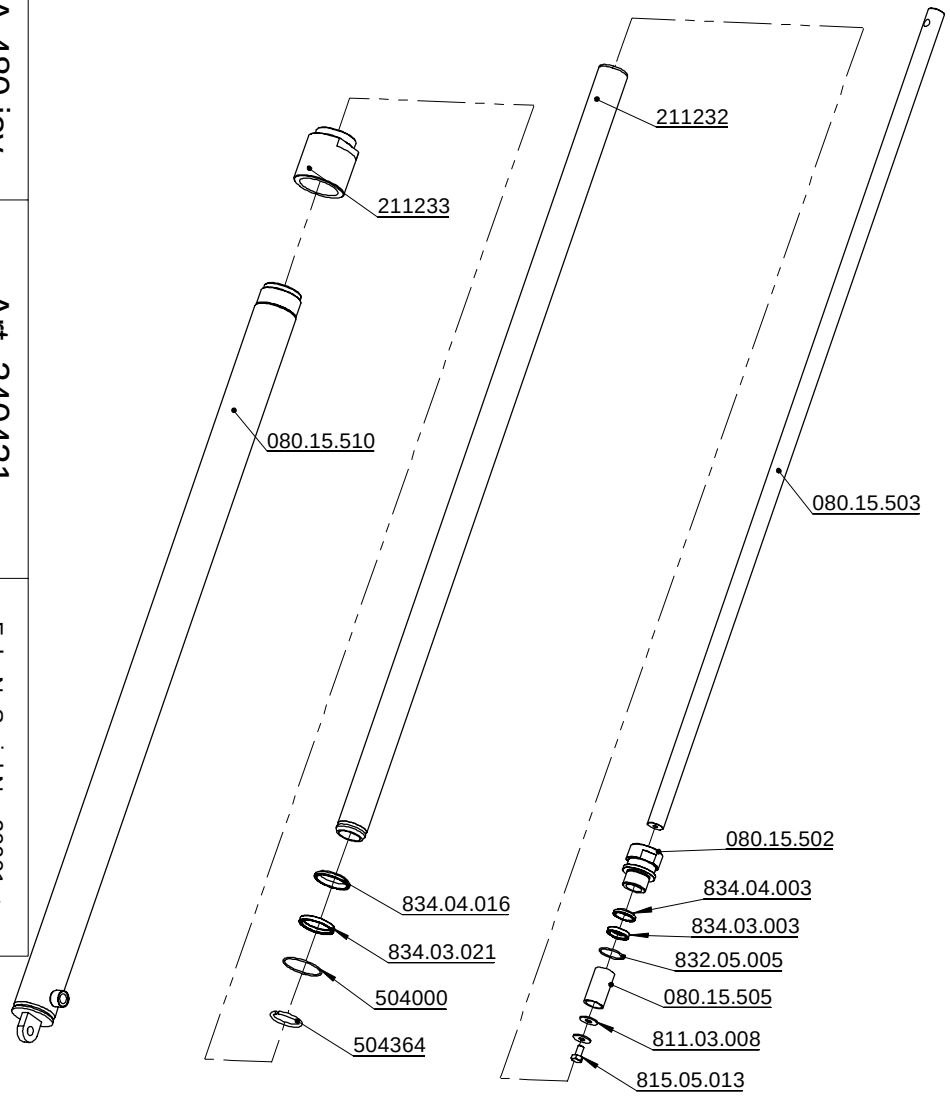

210683

834.03.003
834.04.003
834.03.021
834.04.016
832.05.005
504000

212516 (5m)

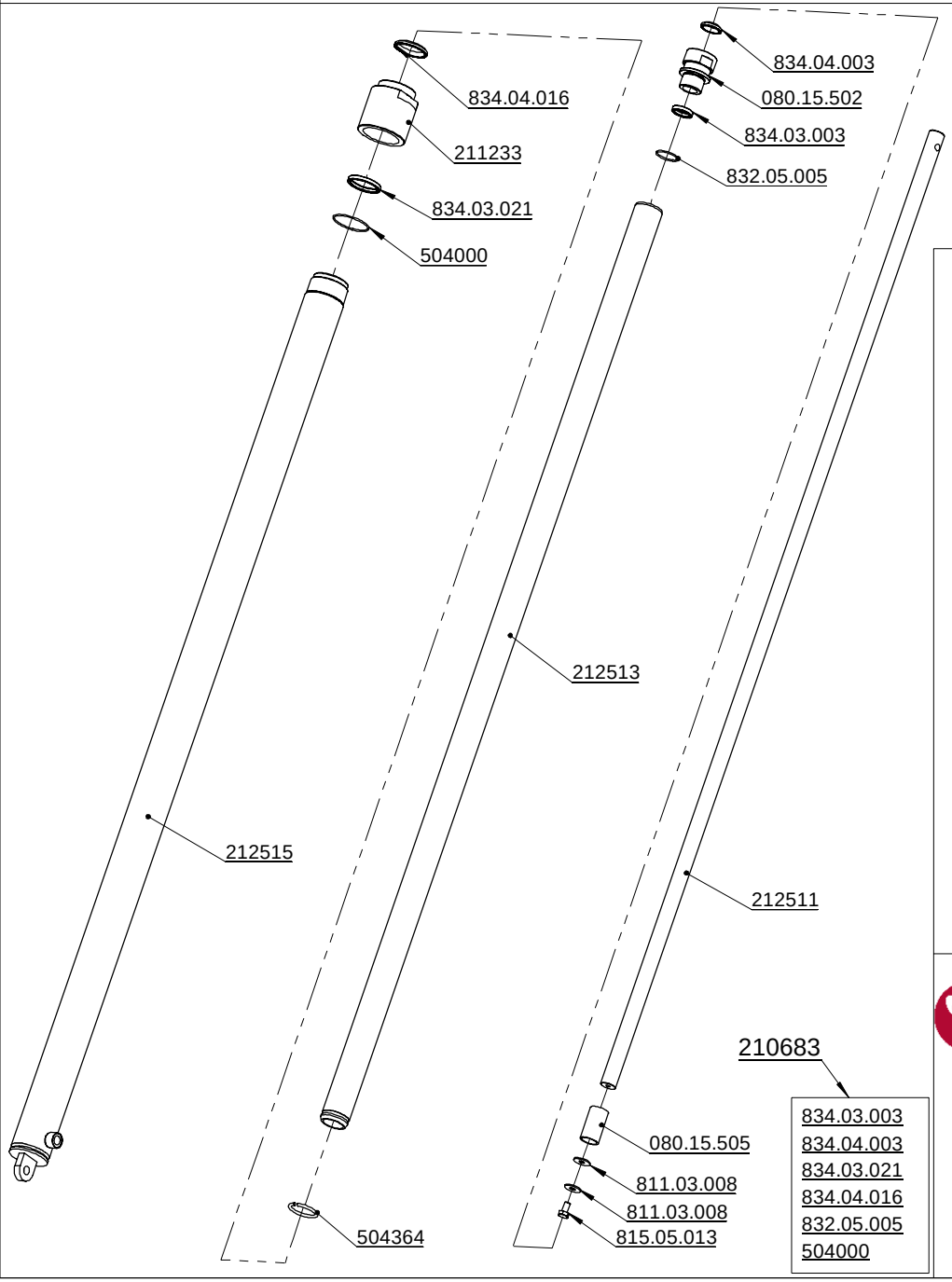

210683

834.03.003
834.04.003
834.03.021
834.04.016
832.05.005
504000

Cilinder teleskopski

TAJFUN

243531 (4m) R

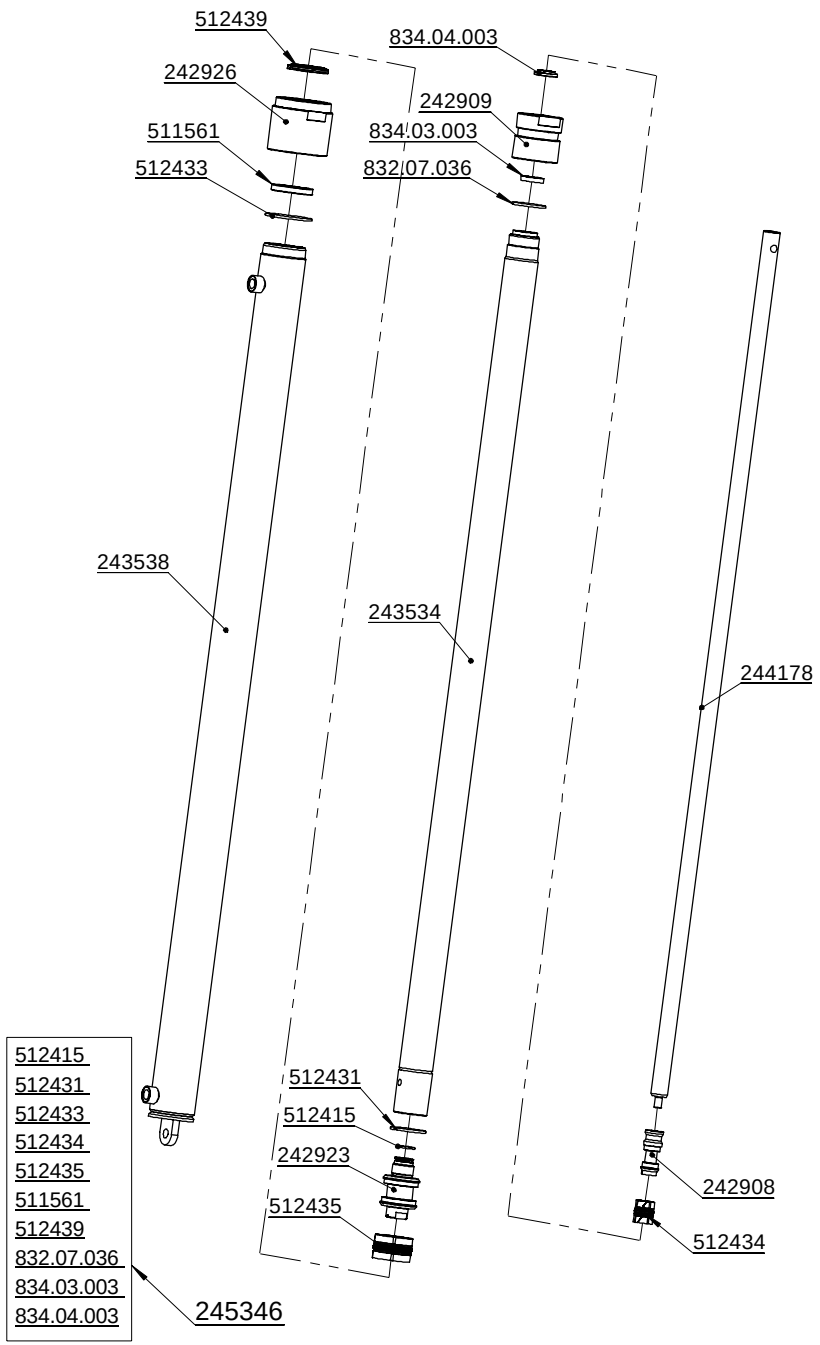

242931 (5m) R

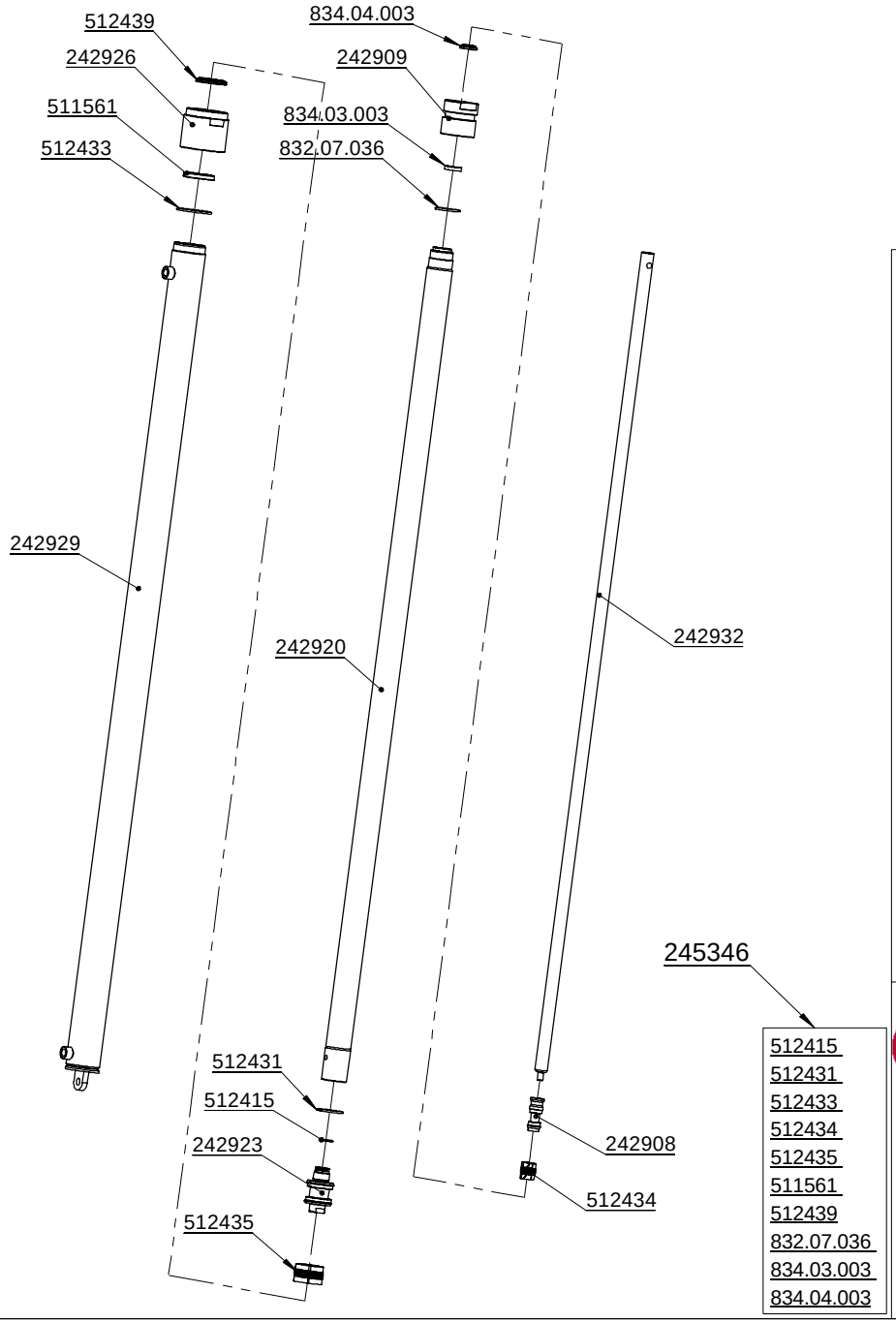

Cilinder teleskopski - dvosmerni

TAJFUN

22.01.2018

27b

RCA 480 joy PLUS

RCA 480 joy

Art. 240326

Art. 240431

Fabr.Nr.Serial No.: 30001->

Fabr.Nr.Serial No.: 20001->

19.06.2018

28

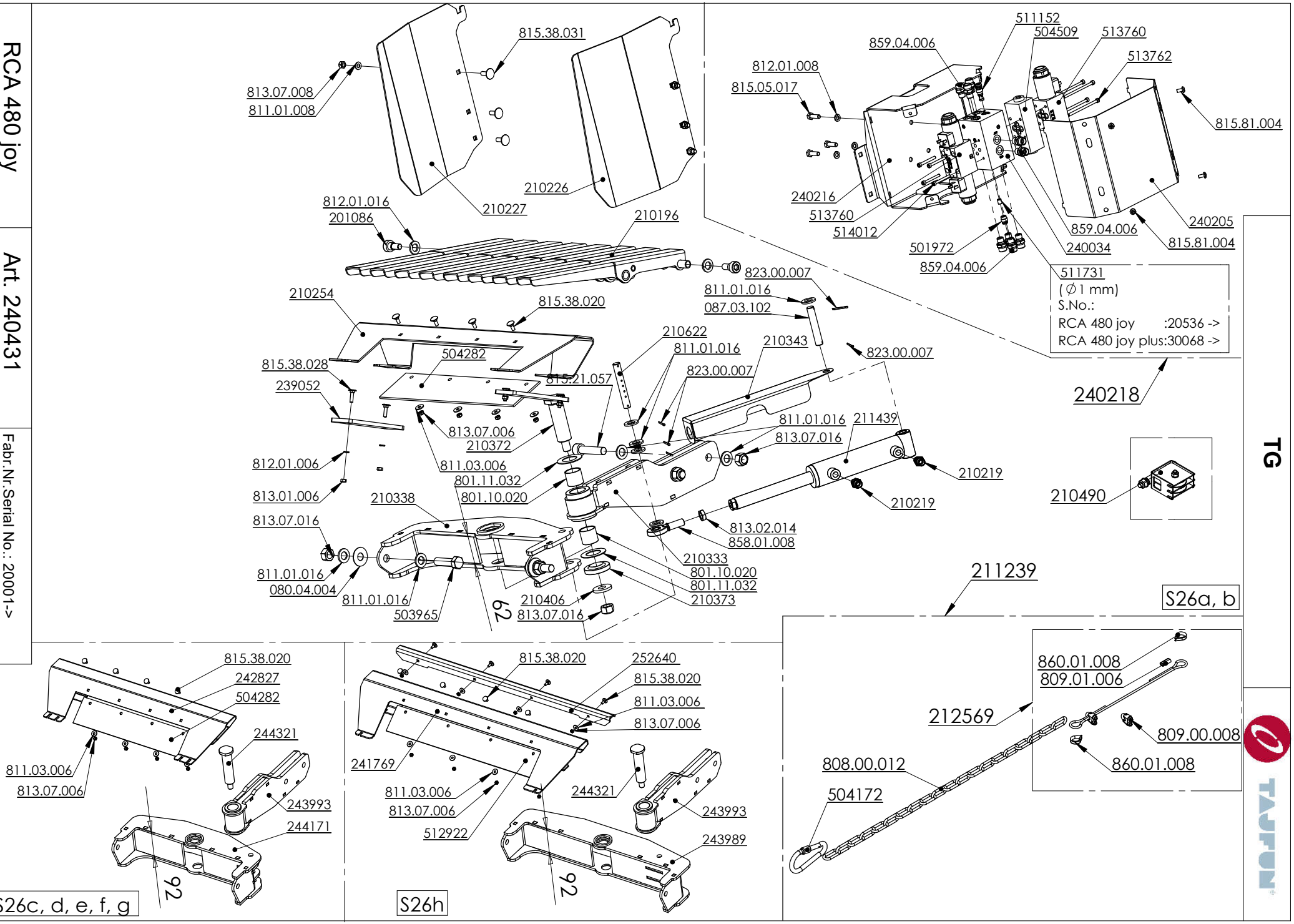

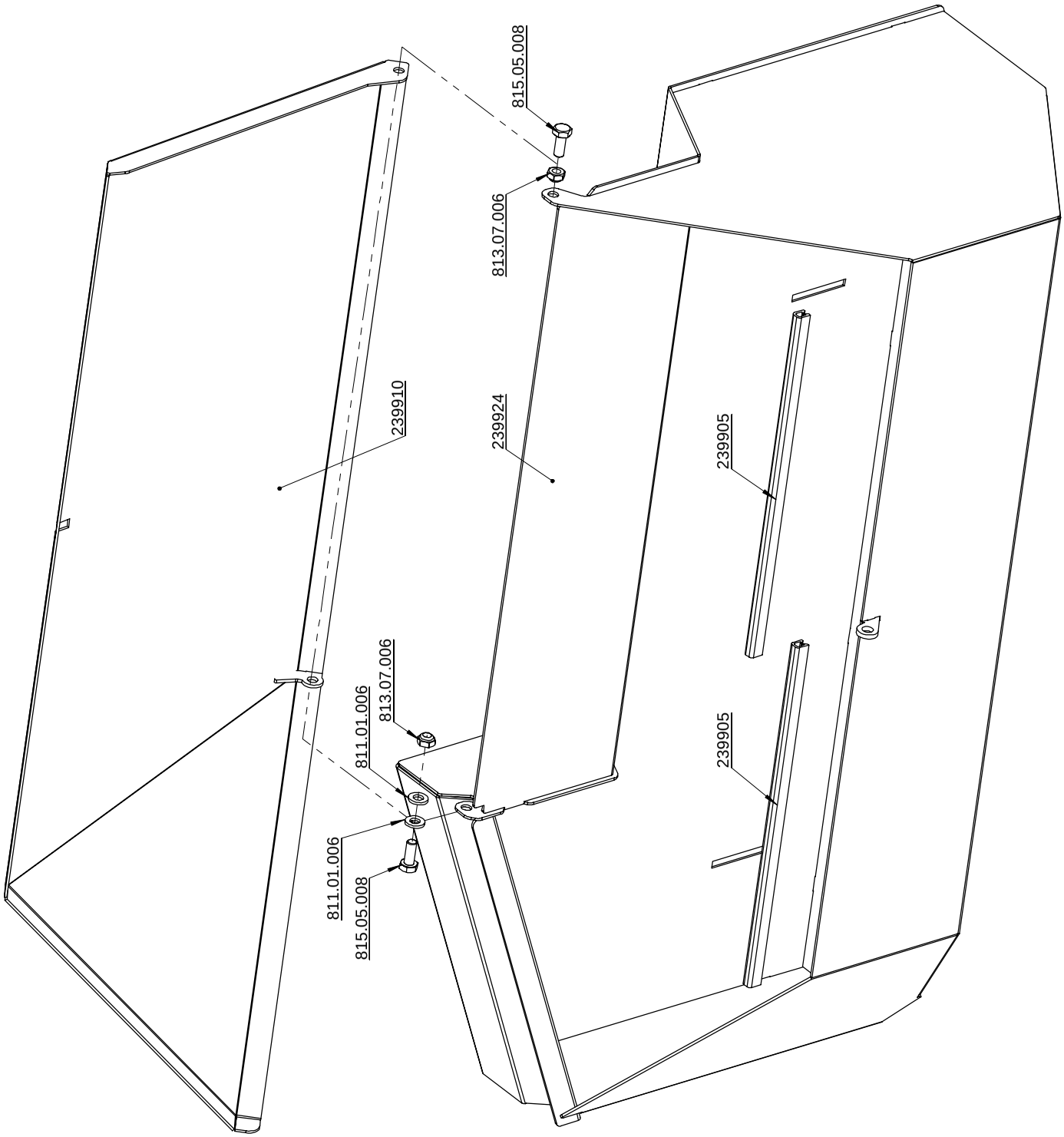

RCA 480 joy	Art. 240431	Fabr.Nr.Serial No.:20001 ->		
RCA 480 joy PLUS	Art. 240326	Fabr.Nr.Serial No.:30001 ->	30.4.2015	29

Nalepke-Stickers - Aufkleber

(RCA 480 joy / Art. 240431)

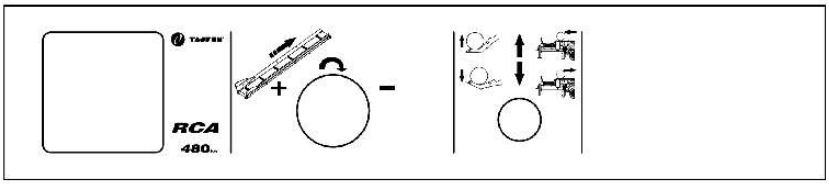

511827

511832

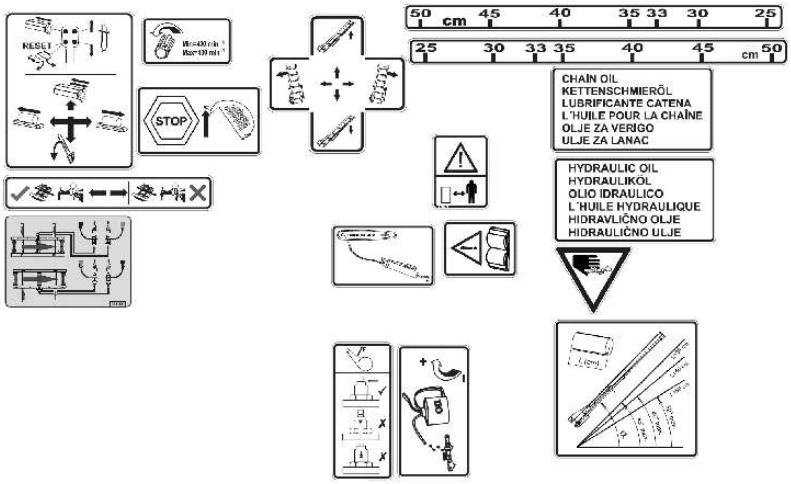

(RCA 480 joy PLUS / Art. 240326)

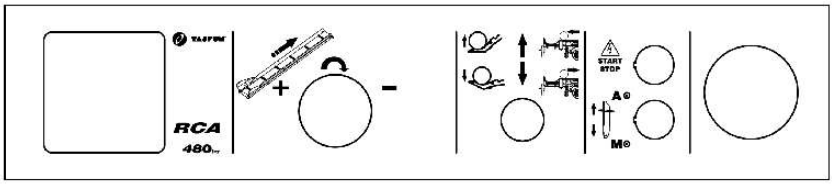

511828

511831

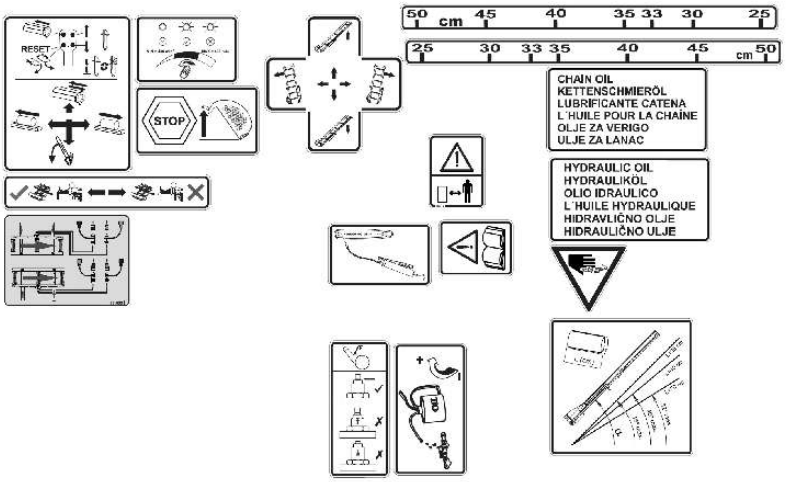

511829

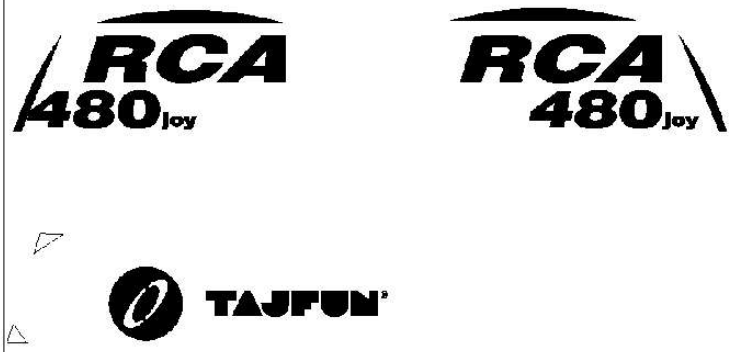

511830

RCA 480 joy	Art. 240431	Fabr.Nr.Serial No.:20001->21327		
RCA 480 joy PLUS	Art. 240326	Fabr.Nr.Serial No.:30001->30115	30.4.2015	S30

(RCA 480 joy / Art. 240431)

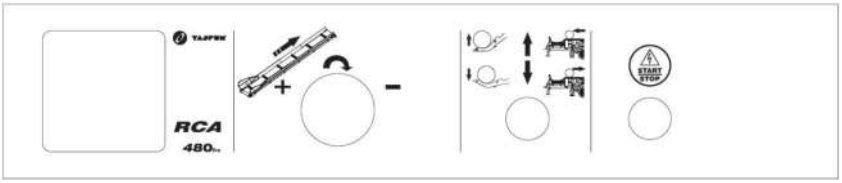

515207

511832

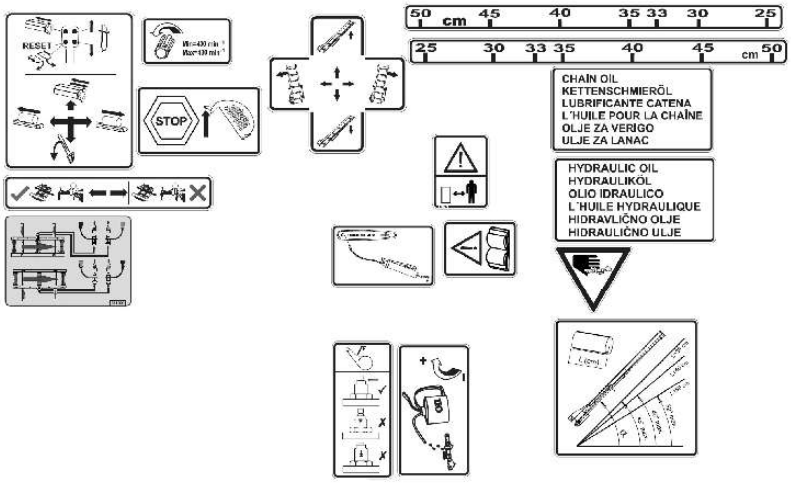

(RCA 480 joy PLUS / Art. 240326)

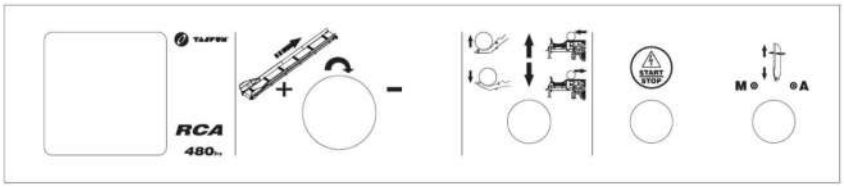

515208

511831

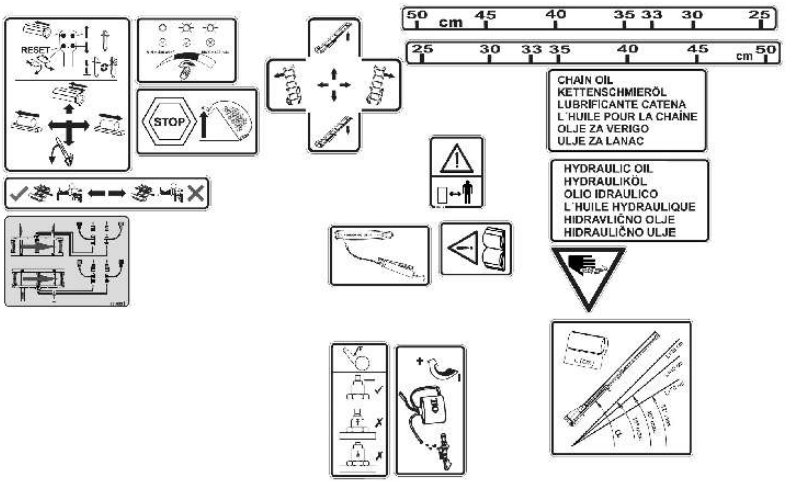

511829

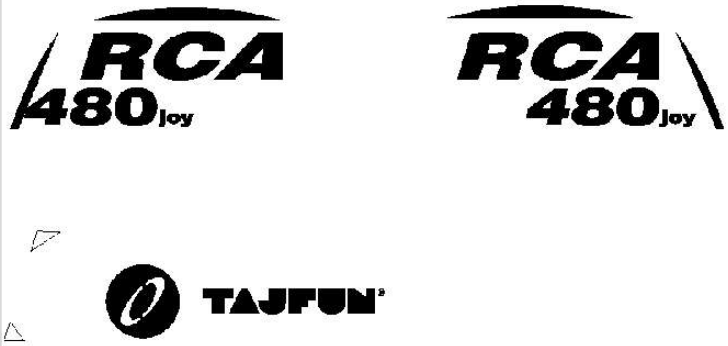

511830

RCA 480 joy	Art. 240431	Fabr.Nr.Serial No.:21328 ->		
RCA 480 joy PLUS	Art. 240326	Fabr.Nr.Serial No.:30116 ->	18.10.2019	S30a

Šifrant - glossar

Ident-code	SLO	D	GB	CRO	RUS
240186	Nož na 4 - D03 RCA 480 BRV	Spaltmesser 4X - D03 RCA 480	Splitter wedge 4X - D03 RCA 480	Nož 4X - D03 RCA 480	Раскалывающий клин 4X - D03 RCA 480
240196	Nož 6X - D03 RCA 480 BRV	Spaltmesser 6X - D03 RCA 480	Splitter wedge 6X - D03 RCA 480	Nož 6X - D03 RCA 480	Раскалывающий клин 6X - D03 RCA 480
240197	Nož 4 + 6 - D03 RCA 480 BRV	Spaltmesser 4+6 - D03 RCA 480	Splitter wedge 4+6 - D03 RCA 480	Nož 4+6 - D03 RCA 480	Раскалывающий клин 4+6 - D03 RCA 480
240217	Nož na 8 - D03 RCA 480 BRV	Spaltmesser 8x - D03 RCA 480	Splitter wedge 8X - D03 RCA 480	Nož 8X - D03 RCA 480	Раскалывающий клин 8X - D03 RCA 480
240234	Nož 12X - D03 RCA 480 BRV	Spaltmesser 12X - D03 RCA 480	Splitter wedge 12X - D03 RCA 480	Nož 12X - D03 RCA 480	Раскалывающий клин 12X - D03 RCA 480
240501	Nož 16X - D03 RCA 480 BRV	Spaltmesser 16X - D03 RCA 480	Splitter wedge 16X - D03 RCA 480	Nož 16X - D03 RCA 480	Раскалывающий клин 16X - D03 RCA 480
210026	Cilinder sklopke v2 RCA 400	Zylinder RCA 400	Cylinder RCA 400	Cilindar RCA 400	Цилиндр RCA 400
210193	Os vodila D01	Achse	Axle	Osovina	Ось
210194	Podložka ležaja D01 CIN	Scheibe	Washer	Podloška	Шайба
210196	Loputa rešetkasta D01 BRV	Klappe	Shutter	Loputa	Створка
210219	Spojnica z dušenjem 1/4"/M16 D01	Verschraubung 1/4"/M16 D01	Coupling 1/4"/M16 D01	Spojnica 1/4"/M16 D01	Соединительная муфта 1/4"/M16 D01
210226	Stranica leva D01 BRV	Bordwand D01	Side D01	Stranica D01	Боковая часть D01
210227	Stranica desna D01 BRV	Bordwand D01	Side D01	Stranica D01	Боковая часть D01
210244	Stikalo DM TG KOMPLET D01	Schalter. KOMPLET D01	Switch KOMPLET D01	Prekidač KOMPLET D01	Переключатель KOMPLET D01
210257	Cev D01 - D01258 CIN	Rohr	Pipe	Cijev	Труба Св. соед.
210331	Nosilec TG kpl	Halter	Holder	Držač	Держатель
210332	Nosilec ležaja D01	Halter D01	Holder D01	Držač D01	Держатель Уст. (установленный) D01
210333	Nosilec transporterja D01 BRV	Halter D01	Holder D01	Držač D01	Держатель D01
210338	Nosilec gibljivi D01 BRV	Halter	Holder	Držač	Держатель
210343	Zaščita cilindra D01 BRV	Schutz	Shield	Zaštita	Защита
210372	Os z navojem TG	Achse	Axle	Osovina	Ось
210373	Puša konična TG	Büchse	Sleeve	Kanalica	Втулка
210406	Podložka FI40 TG CIN	Scheibe FI40 TG	Washer FI40 TG	Podloška FI40 TG	Шайба FI40 TG
210442	Distančnik valja -E01 CIN	Distanzbüchse -E01	Spacer -E01	Odstojnik -E01	Разделитель -E01
210607	Tečaj mreže razširjen RCA 400 BRV	Drehzapfen RCA 400	Hinge RCA 400	Čep RCA 400	Навеска RCA 400
210616	Zobnik sklopke -MODUL RCA 400 NITR.	Zahnrad -MODUL RCA 400 NITR.	Gear Wheel -MODUL RCA 400 NITR.	Zupčanik -MODUL RCA 400 NITR.	Зубчатое колесо -MODUL RCA 400 NITR.
210620	Lamela z oblogo -MODUL-RCA 400	Lamelle -MODUL-RCA 400	Blade -MODUL-RCA 400	Lamela -MODUL-RCA 400	Лезвие -MODUL-RCA 400
210622	Sornik cilindra 1 D01 CIN	Bolzen 1 D01	Pin 1 D01	Svornjak 1 D01	Болт 1 D01
210683	Tesnilo SET - CILINDER TELESK.08015500	Dichtung SET	Seal SET	Brtvilo SET - CILINDER TELESK.08015500	Прокладка SET
210987	Nosilec cilindra RCA 400 BRV	Halter RCA 400	Holder RCA 400	Držač RCA 400	Держатель RCA 400
210990	Set plunžer-indukt. SES RCA 400	Set SES RCA 400	Set SES RCA 400	Set SES RCA 400	Набор SES RCA 400
211032	Podložka ventila VAROVALNA RCA 380	Scheibe VAROVALNA RCA 380	Washer VAROVALNA RCA 380	Podloška VAROVALNA RCA 380	Шайба VAROVALNA RCA 380
211062	Vijak-sponski M8X25-VRTAN CIN	Flachrundschrabe M8X25-VRTAN	Screw' M8X25-VRTAN	Vijak vezni M8X25-VRTAN	Винт с полупотайной головкой M8X25-VRTAN
211226	Trak segmentni TT 503	Band. TT 503	Band. TT 503	Traka TT 503	Лента TT 503
211231	Korito spodnje TT 503 BRV	Wane	Lower manger	Korito	
211232	Batnica I - STOP RING	Kolbenstange I - STOP RING	Piston rod I - STOP RING	Klipnjača I - STOP RING	Вал штока
211233	Matica vodilna 1 - STOP RING	Mutter 1 - STOP RING	Nut 1 - STOP RING	Matica 1 - STOP RING	Гайка 1 - STOP RING
211234	Cilinder teleskopski STOP RING-TT403 BRV	Zylinder STOP RING-TT403	Cylinder STOP RING-TT403	Cilindar STOP RING-TT403	Цилиндр STOP RING-TT403
211236	Vrv-žična KPL TT 503	Seil KPL TT 503	Wire rope KPL TT 503	Sajla žičana KPL TT 503	
211239	Varovalo transp.dodatno - TT 503	Sicherungsblech - TT 503	Safety plate - TT 503	Osigurač - TT 503	Предохранительная пластина - TT 503
211439	Cilinder dvosmerni TG RCA 400 JOY TG BRV	Zylinder RCA 400 JOY TG	Cylinder RCA 400 JOY TG	Cilindar RCA 400 JOY TG	Цилиндр RCA 400 JOY TG
211782	Spojnica CIL.SKLOPKE Z DUŠILKO-RCA 400	Verschraubung CIL.SKLOPKE Z DUŠILKO-RCA	Coupling CIL.SKLOPKE Z DUŠILKO-RCA 400	Spojnica CIL.SKLOPKE Z DUŠILKO-RCA 400	Соединительная муфта CIL.SKLOPKE Z DUŠIL
212078	Valj pogonski II - TT403 BRV	Rolle II - TT403 BRV	Cylinder II - TT403 BRV	Valjak II - TT403 BRV	Валик II - TT403 BRV
212079	Pokrov ležaja - TT 403 BRV	Deckel - TT 403 BRV	Cover - TT 403 BRV	Poklopac - TT 403 BRV	Кришка - TT 403 BRV
212083	Podložka 8-26-3 -TT 403 CIN	Scheibe 8-26-3 -TT 403 CIN	Washer 8-26-3 -TT 403 CIN	Podloška 8-26-3 -TT 403 CIN	Шайба 8-26-3 -TT 403 CIN
212107	Nosilec STR VALJA II - TT403 STRUŽ	Halter	Holder	Držač	Держатель
212511	Batnica II - E09503	Kolbenstange II	Piston rod II	Klipnjača II	Вал штока
212513	Batnica I - STOP RING -E09551	Kolbenstange I - STOP RING	Piston rod I - STOP RING	Klipnjača I - STOP RING	Вал штока
212515	Cev-cilindra VAR - E09510	Zylinder-Rohr	Cylinder-Pipe	Cijev-klipa	Труба цилиндра
212516	Cilinder teleskopski STOP RING-TT503 BRV	Zylinder STOP RING-TT503	Cylinder STOP RING-TT503	Cilindar STOP RING-TT503	Цилиндр STOP RING-TT503
212533	Cev-cilindra VARJEN	Zylinder-Rohr	Cylinder-Pipe	Cijev-klipa	Труба цилиндра
212549	Korito zgornje - E09300 BARVAN	Wane	Upper manger	Korito	
212554	Korito srednje E09200 BRV	Wane	Middle manger	Korito	
212567	Veriga s podolg.členom FI7 L=2,3 M	Kette FI7 L=2,3 M	Chain FI7 L=2,3 M	Lanac FI7 L=2,3 M	Цепь FI7 L=2,3 M
212569	Vrv-žična KPL RCA 400 JOY TG L	Seil KPL RCA 400 JOY TG L	Wire rope KPL RCA 400 JOY TG L	Sajla žičana KPL RCA 400 JOY TG L	
212570	Hlačnica zaščitna TEX DN25 (45) 200MM	Schutzschlauch TEX DN25 (45) 200MM	Protection hoseTEX DN25 (45) 200MM	Zaštitna guma TEX DN25 (45) 200MM	Защитный шланг TEX DN25 (45) 200MM
212622	Ščit kard.gredi -RCA 400	Schutz -RCA 400	Shield -RCA 400	Štit -RCA 400	Крышка -RCA 400

212625	Kazalec naklona TT - 08015125X CIN	Anzeiger TT	Index TT	Pokazivač TT	Индекс TT
236542	Puša Kazala naklona TT - 08015126X CIN	Büchse TT	Sleeve TT	Kanalica TT	Втулка TT
236660	Omarica vrtana GW 44 209	Kasten gebohrt	Cabinet with holes	ormar mali, bušeni	#N/V
236668	Ojačitev omarice GW 44 209 CIN	Verstärkung GW 44 209	Reinforcement GW 44 209	Pojačanje GW 44 209	Упрочнение GW 44 209
239581	Nosilec tlačnega akumulatorja BRV	Halter	Holder	Držač	Держатель
239587	Set zagon sklopka AKUMULATOR	Set AKUMULATOR	Set AKUMULATOR	Set AKUMULATOR	Натяжное устройство AKUMULATOR
239597	Plošča zadnja BRV	Platte	Plate	Ploča	Пластина
239600	Zavesa SR RCA 480	Vorhang MIT RCA 480	Curtain MID RCA 480	Zavjesa SRED RCA 480	Шторка Сер. RCA 480
239603	Zavesa RCA 480	Vorhang RCA 480	Curtain RCA 480	Zavjesa RCA 480	Шторка RCA 480
239616	Nosilec z ušesi BRV	Halter	Holder	Držač	Держатель
239619	Ploščica pritrdilna SR RCA 480 BRV	Platte MIT RCA 480	Plate MID RCA 480	Pločica SRED RCA 480	Пластинка Сер. RCA 480
239621	Ploščica pritrdilna RCA 480 BRV	Platte RCA 480	Plate RCA 480	Pločica RCA 480	Пластинка RCA 480
239626	Držalo prislona BRV	Halter	Holder	Držač	Держатель
239628	Loputa žagovine BRV	Klappe	Shutter	Loputa	Створка
239640	Noga zadnja BRV	Fuß	Leg	Noga	Нога
239649	Noga sprednja BRV	Fuß	Leg	Noga	Нога
239662	Stranica zadaj BRV	Bordwand	Side	Stranica	Боковая часть
239681	Pokrov VAR BRV	Deckel GESCH	Cover WELD	Poklopac VAR	Кришка Св. соед.
239684	Ogrodje SES RCA 480	Rahmen ZUS RCA 480	Frame ASS RCA 480	Šasija SAS RCA 480	Каркас Сб. (сборка) RCA 480
239704	Ogrodje zvarjenec RCA 480 BRV	Rahmen RCA 480 BRV	Frame RCA 480 BRV	Šasija RCA 480 BRV	Каркас RCA 480 BRV
239731	Držalo ročice BRV	Halter	Holder	Držač	Держатель
239734	Dvižni del BRV	BRV	BRV	BRV	BRV
239735	Držalo noža RCA 480	Halter	Holder	Držač	Держатель
239740	Distančnik Fl. 25.4 X 5 AL. STRUŽEN	Distanzbüchse Fl. 25.4 X 5 AL. STRUŽEN	Spacer Fl. 25.4 X 5 AL. STRUŽEN	Odstojnik Fl. 25.4 X 5 AL. STRUŽEN	Разделитель Fl. 25.4 X 5 AL. STRUŽEN
239741	Bat cilindra STR	Kolben	Piston	Klip	Шток
239743	Matica vodilna STR	Mutter	Nut	Matica	Гайка
239747	Batnica cilindra noža STR	Kolbenstange	Piston rod	Klipnjača	Вал штока
239749	Matica vpetja senzorja MTS	Mutter	Nut	Matica	Гайка
239750	Matica VPETJA SENZORJA ZVARJ.	Mutter VPETJA SENZORJA ZVARJ.	Nut VPETJA SENZORJA ZVARJ.	Matica VPETJA SENZORJA ZVARJ.	Гайка VPETJA SENZORJA ZVARJ.
239751	Omejevalo HODA STRUŽEN	Begrenzer HODA	Limiter HODA	Ograničevalo HODA	Ограничитель HODA
239755	Cilinder POMIKA NOŽA RCA 480 BRV	Zylinder POMIKA NOŽA RCA 480	Cylinder POMIKA NOŽA RCA 480	Cilindar POMIKA NOŽA RCA 480	Цилиндр POMIKA NOŽA RCA 480
239756	Mehanizem noža RCA 480 PLUS	Mechanismus RCA 480	Mechanism RCA 480	Mehanizam RCA 480	Механизм RCA 480
239767	Nosilec hitrih spojk BRV	Halter	Holder	Držač	Держатель
239768	Zaščita hitrih spojk BRV	Schutz	Shield	Zaštita	Защита
239769	Podpora rezervoarja BRV	Unterstützung	Support	Potporanj	Несущая конструкция, суппорт
239774	Rezervoar hidravlike BRV	Ölbehälter BRV	Oil tank BRV	Rezervoar za ulje BRV	Масляный резервуар BRV
239775	Rezervoar hidravlike SESTAVA	Ölbehälter SESTAVA	Oil tank SESTAVA	Rezervoar za ulje SESTAVA	Масляный резервуар SESTAVA
239779	Os valja RCA 480 STRUŽEN	Achse RCA 480 STRUŽEN	Axle RCA 480 STRUŽEN	Osovina RCA 480 STRUŽEN	Ось RCA 480 STRUŽEN
239780	Os noge RCA 480 CIN	Achse RCA 480	Axle RCA 480	Osovina RCA 480	Ось RCA 480
239781	Valj PE I D03403	Rolle PE I	Cylinder PE I	Valjak PE I	Валик PE I
239782	Sornik valja I CIN	Bolzen	Pin	Svornjak	Болт
239788	Cilinder cepilni RCA 480 BRV	Zylinder RCA 480	Cylinder RCA 480	Cilindar RCA 480	Цилиндр RCA 480
239792	Batnica NO - D03665 VAR	Kolbenstange IN - D03665 VAR	Piston rod IN - D03665 VAR	Klipnjača UN - D03665 VAR	Вал штока Вн. (внутренний) - D03665 VAR
239805	Nosilec dvižni BRV	Halter	Holder	Držač	Держатель
239823	Cev zunanja VAR - D03660	Rohr GESCH - D03660	Pipe WELD - D03660	Cijev VAR - D03660	Труба Св. соед. - D03660
239827	Batnica ZU RCA 480 ZVARJ.	Kolbenstange AUS RCA 480 ZVARJ.	Piston rod OUT RCA 480 ZVARJ.	Klipnjača VA RCA 480 ZVARJ.	Вал штока Нар. (наружный) RCA 480 ZVARJ.
239828	Matica postru KM 27 - STR	Mutter KM 27 -	Nut KM 27 -	Matica KM 27 -	Гайка KM 27 -
239831	Bat cilindra RCA 480 STR	Kolben RCA 480	Piston RCA 480	Klip RCA 480	Шток RCA 480
239832	Matica cilindra RCA 480 STR	Mutter RCA 480	Nut RCA 480	Matica RCA 480	Гайка RCA 480
239851	Prislon vodilni VAR RCA 480 BRV	Anschlag GESCH RCA 480	Lean WELD RCA 480	Prislon VAR RCA 480	Уклон Св. соед. RCA 480
239861	Ohišje pogona	Gehäuse	Housing	Kučište	Корпус
239862	Pokrov zunanji BRV	Deckel	Cover	Poklopac	Кришка
239863	Pokrov notranji BRV	Deckel	Cover	Poklopac	Кришка
239867	Nosilec mazalne črpake 066 REZKAN	Halter 066 REZKAN	Holder 066 REZKAN	Držač 066 REZKAN	Держатель 066 REZKAN
239873	Veriga MULTICUT 3/8″ Z=42 B=1,5	Kette 3/8″ Z=42 B=1,5	Chain 3/8″ Z=42 B=1,5	Lanac 3/8″ Z=42 B=1,5	Цепь 3/8″ Z=42 B=1,5
239874	Podpora podajalnika RCA 480 BRV	Unterstützung RCA 480	Support RCA 480	Potporanj RCA 480	Несущая конструкция, суппорт RCA 480
239875	Sornik valja snemljiv RCA 480 CIN	Bolzen RCA 480	Pin RCA 480	Svornjak RCA 480	Болт RCA 480
239881	Zaščita prijemala hloda VAR RCA 480 BRV	Schutz GESCH RCA 480	Shield WELD RCA 480	Zaštita VAR RCA 480	Защита Св. соед. RCA 480
239882	Valj pogonski podaj. RCA 480 BRV	Rolle RCA 480	Cylinder RCA 480	Valjak RCA 480	Валик RCA 480
239884	Os z ušesom RCA 480 CIN	Achse RCA 480	Axle RCA 480	Osovina RCA 480	Ось RCA 480

239885	Plošča naslona RCA 480 BRV	Platte RCA 480	Plate RCA 480	Ploča RCA 480	Пластина RCA 480
239886	Naslon RCA 480 BRV	Anschlag RCA 480	Lean RCA 480	Naslon RCA 480	Уклон RCA 480
239887	Pogon žage RCA 480 MONTIRAN	Antrieb RCA 480 MONTIRAN	Drive RCA 480 MONTIRAN	Pogon RCA 480 MONTIRAN	Привод RCA 480 MONTIRAN
239888	Loputa podaljšek BRV	Klappe	Shutter	Loputa	Створка
239891	Cev cilindra VAR RCA 480 STRUŽEN	Rohr GESCH RCA 480 STRUŽEN	Pipe WELD RCA 480 STRUŽEN	Cijev VAR RCA 480 STRUŽEN	Труба Св. соед. RCA 480 STRUŽEN
239894	Bat plunžerja STR	Kolben	Piston	Klip	Шток
239895	Omejevalo hoda držala STRUŽEN	Begrenzer STRUŽEN	Limiter STRUŽEN	Ograničevalo STRUŽEN	Ограничитель STRUŽEN
239897	Cilinder držala hloda RCA 480 BARVAN	Zylinder RCA 480 BARVAN	Cylinder RCA 480 BARVAN	Cilindar RCA 480 BARVAN	Цилиндр RCA 480 BARVAN
239905	Obroba škatle D03	#N/V	#N/V	#N/V	#N/V
239907	Cev podajalnika gna RCA 480 BRV	Rohr RCA 480	Pipe RCA 480	Cijev RCA 480	Труба RCA 480
239909	Valj gnani RCA 480 MONTIRAN	Rolle RCA 480 MONTIRAN	Cylinder RCA 480 MONTIRAN	Valjak RCA 480 MONTIRAN	Валик RCA 480 MONTIRAN
239910	Pokrov Škatle -D03 BRV.	Deckel BRV.	Cover BRV.	Poklopac BRV.	Кришка BRV.
239911	Plošča podložna RCA 480 BRV	Platte RCA 480	Plate RCA 480	Ploča RCA 480	Пластина RCA 480
239912	Nosilec gobice RCA 480 BRV	Halter RCA 480	Holder RCA 480	Držač RCA 480	Держатель RCA 480
239913	Stikalo STOP KPL RCA 480 MONTIRAN	Schalter. SET RCA 480 MONTIRAN	Switch SET RCA 480 MONTIRAN	Prekidač KPL RCA 480 MONTIRAN	Переключатель Уст. (установленный) RCA
239918	Konzola komandna RCA 480 BRV	Konsole RCA 480	Console RCA 480	Konzola RCA 480	Консоль RCA 480
239923	Nosilec regulatorja RCA 480 BRV	Halter RCA 480	Holder RCA 480	Držač RCA 480	Держатель RCA 480
239924	Škatla za orodje D03 BRV	Kasten D03	Box D03	Kutija D03	Коробка D03
239926	Pokrov podajalnika RCA 480 BRV	Deckel RCA 480	Cover RCA 480	Poklopac RCA 480	Кришка RCA 480
239927	Konzola komandna KPL RCA 480 PLUS	Konsole SET RCA 480	Console SET RCA 480	Konzola KPL RCA 480	Консоль Уст. (установленный) RCA 480
239928	Škatla za orodje D03 SEST.	Kasten D03 SEST.	Box D03 SEST.	Kutija D03 SEST.	Коробка D03 SEST.
239933	Loputa podajalnika VAR RCA 480 BRV	Klappe GESCH RCA 480	Shutter WELD RCA 480	Loputa VAR RCA 480	Створка Св. соед. RCA 480
239934	Držalo hloda-hidr. RCA 480 PLUS MONT.	Halter RCA 480 MONT.	Holder RCA 480 MONT.	Držač RCA 480 MONT.	Держатель RCA 480 MONT.
239935	Podajalnik RCA 480 MONTIRAN	Vorschubband RCA 480 MONTIRAN	Infeed Conveyor RCA 480 MONTIRAN	Dodavač RCA 480 MONTIRAN	Подающий транспортер RCA 480 MONTIRAN
239936	Podložka FI.32 X FI.8,5 X 4 CIN	Scheibe FI.32 X FI.8,5 X 4	Washer FI.32 X FI.8,5 X 4	Podloška FI.32 X FI.8,5 X 4	Шайба FI.32 X FI.8,5 X 4
239940	Pokrov škripca ZVARJEN BRV	Deckel ZVARJEN	Cover ZVARJEN	Poklopac ZVARJEN	Кришка ZVARJEN
239941	Zaščita konektorja BRV	Schutz	Shield	Zaštita	Защита
239945	Nosilec vodila zvar. CIN	Halter	Holder	Držač	Держатель
239946	Vodilo vrvi KPL RCA 480 JOY TG	Führung SET RCA 480 JOY TG	Guide SET RCA 480 JOY TG	Vodilica KPL RCA 480 JOY TG	Направляющая линейка Уст. (установленный
239949	Boben škripca CIN	Seiltrommel	Drum	Bubanj	Барабан
239960	Varovalo vrvi ZVAR BRV	Sicherungsblech ZVAR	Safety plate ZVAR	Osigurač ZVAR	Предохранительная пластина ZVAR
239961	Škripec hidravlični MON	Umlenkrolle	Pulley	Škripac	Шкив
240000	Nosilec omarice BRV	Halter	Holder	Držač	Держатель
240002	Nosilec omarice L BRV	Halter	Holder	Držač	Держатель
240017	Nož pokr. cilindra VAR RCA 480 BRV	Spaltmesser GESCH RCA 480	Splitter wedge WELD RCA 480	Nož VAR RCA 480	Раскалывающий клин Св. соед. RCA 480
240029	Držalo cilindra RCA 480 BRV	Halter RCA 480	Holder RCA 480	Držač RCA 480	Держатель RCA 480
240034	Blok hidr. vitla in TG začepljen	Block. Hydr.	Block. Hydr. TG + pulley	Blok hidraulički	Блок с гидравл.
240042	Pokrov L VAR RCA 480 BRV	Deckel GESCH RCA 480	Cover WELD RCA 480	Poklopac VAR RCA 480	Кришка Св. соед. RCA 480
240043	Sornik vrat RCA 480 CIN	Bolzen RCA 480	Pin RCA 480	Svornjak RCA 480	Болт RCA 480
240045	Pokrov L KPL RCA 480 MONTIRAN	Deckel SET RCA 480 MONTIRAN	Cover SET RCA 480 MONTIRAN	Poklopac KPL RCA 480 MONTIRAN	Кришка Уст. (установленный) RCA 480 MONT
240048	Pokrov D RCA 480 BRV	Deckel R RCA 480	Cover R RCA 480	Poklopac D RCA 480	Кришка Пр (правый) RCA 480
240052	Blok hidr.vitla s TG sestava MONTIRAN	Block. Hydr.	Block. Hydr. TG + pulley	Blok hidraulički	Блок с гидравл.
240055	Nosilec tečajev VAR RCA 480 BRV	Halter GESCH RCA 480	Holder WELD RCA 480	Držač VAR RCA 480	Держатель Св. соед. RCA 480
240057	Pokrov D2 RCA 480 BRV	Deckel RCA 480	Cover RCA 480	Poklopac RCA 480	Кришка RCA 480
240059	Nosilec magneta RCA 480 BRV	Halter RCA 480	Holder RCA 480	Držač RCA 480	Держатель RCA 480
240061	Nosilec magneta KPL RCA 480	Halter SET RCA 480	Holder SET RCA 480	Držač KPL RCA 480	Держатель Уст. (установленный) RCA 480
240085	Zaščita verige VAR RCA 480 BRV	Schutz GESCH RCA 480	Shield WELD RCA 480	Zaštita VAR RCA 480	Защита Св. соед. RCA 480
240089	Zaščita verige KPL RCA 480	Schutz SET RCA 480	Shield SET RCA 480	Zaštita KPL RCA 480	Защита Уст. (установленный) RCA 480
240090	Ohišje joysticka RCA 480 BRV	Gehäuse RCA 480	Housing RCA 480	Kučište RCA 480	Корпус RCA 480
240091	Pokrov joysticka RCA 480 BRV	Deckel RCA 480	Cover RCA 480	Poklopac RCA 480	Кришка RCA 480
240129	Mreža VAR L RCA 480 BRV	Gitter GESCH L RCA 480	Screen WELD L RCA 480	Mreža VAR L RCA 480	Сетка Св. соед. Л (левый) RCA 480
240138	Mreža D VAR RCA 480 BRV	Gitter R GESCH RCA 480	Screen R WELD RCA 480	Mreža D VAR RCA 480	Сетка Пр (правый) Св. соед. RCA 480
240144	Ohišje pogona ZVAR- BARVAN	Gehäuse	Housing	Kučište	Корпус
240153	Ročaj mreže D STR	Halter. R	Handle R	Ručka D	Ручка Пр (правый)
240156	Mreža D KPL RCA 480 MONTIRAN	Gitter SET RCA 480 MONTIRAN	Screen SET RCA 480 MONTIRAN	Mreža KPL RCA 480 MONTIRAN	Сетка Уст. (установленный) RCA 480 MONTI
240162	Zaščita zadnja RCA 480 BRV	Schutz RCA 480	Shield RCA 480	Zaštita RCA 480	Защита RCA 480
240163	Nosilec bloka v.t. RCA 480 BRV	Halter RCA 480	Holder RCA 480	Držač RCA 480	Держатель RCA 480
240168	Loputa dodatna VAR RCA 480 BRV	Klappe GESCH RCA 480	Shutter WELD RCA 480	Loputa VAR RCA 480	Створка Св. соед. RCA 480
240169	Loputa dodatna RCA 480 MONTIRAN	Klappe RCA 480 MONTIRAN	Shutter RCA 480 MONTIRAN	Loputa RCA 480 MONTIRAN	Створка RCA 480 MONTIRAN
240205	Pokrov nosilca bloka HID. VITLA - TG BRV	Deckel HIDR. VITLA - TG	Cover HIDR. VITLA - TG	Poklopac HIDR. VITLA - TG	Кришка HIDR. VITLA - TG

240216	Nosilec bloka HIDR. VITLA TG BRV	Halter HIDR. VITLA TG	Holder HIDR. VITLA TG	Držač HIDR. VITLA TG	Держатель HIDR. VITLA TG
240218	Blok Hidr. vitla S TG KPL. MONTIRAN	Blok S TG KPL. MONTIRAN	block S TG KPL. MONTIRAN	blok S TG KPL. MONTIRAN	Блок S TG KPL. MONTIRAN
240239	Nosilec cilindra noža RCA 480 BRV	Halter RCA 480	Holder RCA 480	Držač RCA 480	Держатель RCA 480
240262	Blok-hidr. SES N.T. D03 MONTIRAN	Block. Hydr. ZUS N.T. D03 MONTIRAN	Block. Hydr. ASS N.T. D03 MONTIRAN	Blok hidraulički SAS N.T. D03 MONTIRAN	Блок с гидравл. приводом Сб. (сборка) N.
240312	Omarica elektro-vrtana - D03	Kasten - D03	Box - D03	Ormarič - D03	Ящик - D03
240313	Plošča krmilnika - D03 LASER	Platte - D03 LASER	Plate - D03 LASER	Ploča - D03 LASER	Пластина - D03 LASER
240316	Omarica elektro KPL -D03 MONTIRAN	Kasten SET -D03 MONTIRAN	Box SET -D03 MONTIRAN	Ormarič KPL -D03 MONTIRAN	Ящик Уст. (установленный) -D03 MONTIRAN
240324	Pokrov rezervoarja RCA 480 BRV	Deckel RCA 480	Cover RCA 480	Poklopac RCA 480	Кришка RCA 480
240353	Spojnica z dušenjem 1/4"/M16 D03 MONTIRA	Verschraubung 1/4"/M16 D03 MONTIRAN	Coupling 1/4"/M16 D03 MONTIRAN	Spojnica 1/4"/M16 D03 MONTIRAN	Соединительная муфта 1/4"/M16 D03 MONTIR
240354	Nosilec signalne luči BRV	Halter	Holder	Držač	Держатель
240367	Nosilec senzorja RCA 480 LASER	Halter RCA 480 LASER	Holder RCA 480 LASER	Držač RCA 480 LASER	Держатель RCA 480 LASER
240368	Zobnik merilni RCA 480 CIN	Zahnrad RCA 480	Gear Wheel RCA 480	Zupčanik RCA 480	Зубчатое колесо RCA 480
240383	Puša ležajnega ušesa RCA 480 CIN	Büchse RCA 480	Sleeve RCA 480	Kanalica RCA 480	Втулка RCA 480
240412	Cilinder dvosmerni-nož RCA 480 -D04 BRV	Zylinder RCA 480 BRV	Cylinder RCA 480 BRV	Cilindar RCA 480 BRV	Цилиндр RCA 480 BRV
240413	Mehanizem noža RCA 480 -D04 MONTIRAN	Mechanismus RCA 480 -D04 MONTIRAN	Mechanism RCA 480 -D04 MONTIRAN	Mehanizam RCA 480 -D04 MONTIRAN	Механизм RCA 480 -D04 MONTIRAN
240415	Os z ušesom RCA 480 -D04 CIN	Achse RCA 480 -D04	Axle RCA 480 -D04	Osovina RCA 480 -D04	Ось RCA 480 -D04
240416	Držalo hloda-hidr. RCA 480 -D04 MONT.	Halter RCA 480 -D04 MONT.	Holder RCA 480 -D04 MONT.	Držač RCA 480 -D04 MONT.	Держатель RCA 480 -D04 MONT.
240420	Konzola komandna RCA 480 -D04 BRV	Konsole RCA 480 -D04	Console RCA 480 -D04	Konzola RCA 480 -D04	Консоль RCA 480 -D04
240421	Konzola komandna KPL RCA 480 -D04	Konsole SET RCA 480 -D04	Console SET RCA 480 -D04	Konzola KPL RCA 480 -D04	Консоль Уст. (установленный) RCA 480 -D0
240428	Blok-hidr. SES N.T. D04 MONTIRAN	Block. Hydr. ZUS N.T. D04 MONTIRAN	Block. Hydr. ASS N.T. D04 MONTIRAN	Blok hidraulički SAS N.T. D04 MONTIRAN	Блок с гидравл. приводом Сб. (сборка) N.
240429	Pokrov rezervoarja RCA 480 -D04 BRV	Deckel RCA 480 -D04	Cover RCA 480 -D04	Poklopac RCA 480 -D04	Кришка RCA 480 -D04
240441	Omarica elektro KPL -D04 MONTIRANA	Kasten SET -D04 MONTIRANA	Box SET -D04 MONTIRANA	Ormarič KPL -D04 MONTIRANA	Ящик Уст. (установленный) -D04 MONTIRANA
240460	Matica jeklenice RCA 480 CIN	Mutter RCA 480	Nut RCA 480	Matica RCA 480	Гайка RCA 480
240490	Vez D03 CIN	Band	Band	Vez	Связь
240603	Priključek z nepovratnim v Ø 1,2 MONTIRA	Anschluss Ø 1,2 MONTIRAN	Connection Ø 1,2 MONTIRAN	Priključak. Ø 1,2 MONTIRAN	присоединение Ø 1,2 MONTIRAN
240640	Objemka nosilca 2 BRV	Schelle 2	Collar 2	Držač. 2	Номуть 2
240641	Objemka nosilca 1 BRV	Schelle 1	Collar 1	Držač. 1	Номуть 1
240642	Nosilec noža RCA 480 MONTIRAN	Halter RCA 480 MONTIRAN	Holder RCA 480 MONTIRAN	Držač RCA 480 MONTIRAN	Держатель RCA 480 MONTIRAN
240653	Plošča omarice EL. LASER	Platte EL. LASER	Plate EL. LASER	Ploča EL. LASER	Пластина EL. LASER
240654	Kanal ZA OŽIČENJE IKP S 2560	ZA OŽIČENJE IKP S 2560	ZA OŽIČENJE IKP S 2560	ZA OŽIČENJE IKP S 2560	ZA OŽIČENJE IKP S 2560
240655	Kanal ZA OŽIČENJE IKP S 4060	ZA OŽIČENJE IKP S 4060	ZA OŽIČENJE IKP S 4060	ZA OŽIČENJE IKP S 4060	ZA OŽIČENJE IKP S 4060
240656	Nosilec varovalk LASER	Halter LASER	Holder LASER	Držač LASER	Держатель LASER
240694	Joystick KPL RCA 480 PLUS	Joystick SET RCA 480 PLUS	Joystick SET RCA 480 PLUS	Joystick KPL RCA 480 PLUS	Джойстик Уст. (установленный) RCA 480 PL
240738	Snop - Kabli s konektorji RCA 480	Steuerleitung RCA 400	Cable RCA 400	Kabel RCA 400	Кабель RCA 400
240739	Kabel s konektorjem 2,1M-RCA 480	Steuerleitung 2,1M-RCA 480	Cable 2,1M-RCA 480	Kabel 2,1M-RCA 480	Кабель 2,1M-RCA 480
240740	Kabel s konektorjem 2,4M-RCA 480	Steuerleitung 2,4M-RCA 480	Cable 2,4M-RCA 480	Kabel 2,4M-RCA 480	Кабель 2,4M-RCA 480
240741	Kabel hladilnika ses. RCA 480	Steuerleitung RCA 480	Cable RCA 480	Kabel RCA 480	Кабель RCA 480
240742	Loputa odmična SES RCA 480 MON.	Klappe ZUS RCA 480 MON.	Shutter ASS RCA 480 MON.	Loputa SAS RCA 480 MON.	Створка Сб. (сборка) RCA 480 MON.
240743	Telo omejevala RCA 480 BRV	Körper RCA 480	Body RCA 480	Tijelo RCA 480	Корпус, RCA 480
240745	Kabel tečajnega stika RCA 480	Steuerleitung RCA 480	Cable RCA 480	Kabel RCA 480	Кабель RCA 480
240752	Kabel ventila TG KOMPLET RCA 480	Steuerleitung KOMPLET RCA 480	Cable KOMPLET RCA 480	Kabel KOMPLET RCA 480	Кабель KOMPLET RCA 480
240753	Kabel ventila KPL VT RCA 480	Steuerleitung SET VT RCA 480	Cable SET VT RCA 480	Kabel KPL VT RCA 480	Кабель Уст. (установленный) VT RCA 480
240754	Kabel napajalni KPL - RCA 480	Steuerleitung SET - RCA 480	Cable SET - RCA 480	Kabel KPL - RCA 480	Кабель Уст. (установленный) - RCA 480
240767	Pokrov meča BRV	Deckel	Cover	Poklopac	Кришка
240793	Joystick KPL RCA 480 -D04	Joystick SET RCA 480 -D04	Joystick SET RCA 480 -D04	Joystick KPL RCA 480 -D04	Джойстик Уст. (установленный) RCA 480 -D
240802	Konektorski snop CN_1	Steuerleitung RCA 400	Cable RCA 400	Kabel RCA 400	Кабель RCA 400
240803	Konektorski snop CN_2	Steuerleitung RCA 400	Cable RCA 400	Kabel RCA 400	Кабель RCA 400
240804	Konektorski snop CN_3	Steuerleitung RCA 400	Cable RCA 400	Kabel RCA 400	Кабель RCA 400
240805	Konektorski snop CN_4	Steuerleitung RCA 400	Cable RCA 400	Kabel RCA 400	Кабель RCA 400
240806	Konektorski snop CN_6	Steuerleitung RCA 400	Cable RCA 400	Kabel RCA 400	Кабель RCA 400
240809	Konektorski snop CN_7	Steuerleitung RCA 400	Cable RCA 400	Kabel RCA 400	Кабель RCA 400
240810	Konektorski snop CN_9	Steuerleitung RCA 400	Cable RCA 400	Kabel RCA 400	Кабель RCA 400
240811	Konektorski snop CN_10	Steuerleitung RCA 400	Cable RCA 400	Kabel RCA 400	Кабель RCA 400
240812	Konektorski snop CN_11	Steuerleitung RCA 400	Cable RCA 400	Kabel RCA 400	Кабель RCA 400
240813	Kabel napajalni 4G2,5	Steuerleitung 4G2,5	Cable 4G2,5	Kabel 4G2,5	Кабель 4G2,5
240917	Plošča srednja VAR BRV	Platte GESCH	Plate WELD	Ploča VAR	Пластина Св. соед.
240918	Plošča srednja SES	Platte ZUS	Plate ASS	Ploča SAS	Пластина Сб. (сборка)
240924	Zaščita cilindra RCA 480 BRV	Schutz RCA 480	Shield RCA 480	Zaštita RCA 480	Защита RCA 480
240925	Zaščita cilindra SES RCA 480 MONTIRAN	Schutz ZUS RCA 480 MONTIRAN	Shield ASS RCA 480 MONTIRAN	Zaštita SAS RCA 480 MONTIRAN	Защита Сб. (сборка) RCA 480 MONTIRAN
240943	Loputa VAR RCA 480 JOY BRV	Klappe GESCH RCA 480 JOY	Shutter WELD RCA 480 JOY	Loputa VAR RCA 480 JOY	Створка Св. соед. RCA 480 JOY

240947	Nosilec VAR RCA 480 BRV	Halter GESCH RCA 480	Holder WELD RCA 480	Držač VAR RCA 480	Держатель Св. соед. RCA 480
240951	Omarica z uvodnicami GW 44 209 -D04 MON.	Kasten GW 44 209 -D04 MON.	Box GW 44 209 -D04 MON.	Ormarič GW 44 209 -D04 MON.	Ящик GW 44 209 -D04 MON.
241023	Cilinder omejevala 22 BRV	Zylinder 22	Cylinder 22	Cilindar 22	Цилиндр 22
241304	Set Ventil za regulacijo hitrosti	Set Ventil	Set Valve	Set Ventil	Клапан SET
241759	Korito spodnje TT 510 BRV	Wanne TT 510	Chute TT 510	Korito TT 510	лоток TT 510
241764	Korito srednje TT 504 BRV	Wanne TT 504	Chute TT 504	Korito TT 504	лоток TT 504
241768	Korito zgornje TT 504 BRV	Wanne TT 504	Chute TT 504	Korito TT 504	лоток TT 504
241769	Pločevina omejevala E19 BRV	Blech E19	Sheet E19	Pločevina E19	Лист металла E19
241770	Omejevalo kpl. TT 510	Begrenzer TT 510	Limiter TT 510	Ograničevalo TT 510	Ограничитель TT 510
241772	Podloga omejevala TT510 BRV	Untersatz TT510	Subplate TT510	Podloga TT510	Базовая плита TT510
241788	Plošča napenjalna TT 510 BRV	Platte TT 510	Plate TT 510	Ploča TT 510	Пластина TT 510
241789	Os pogonskega valj TT 404 CIN	Achse TT 404	Axle TT 404	Osovina TT 404	Ось TT 404
241791	Zapora - TT 510 CIN	Verriegelung - TT 510	Block - TT 510	Blokada potpore - TT 510	Затор - TT 510
241806	Valj pogonski - TT 404 BRV	Rolle - TT 404	Cylinder - TT 404	Valjak - TT 404	Валик - TT 404
241809	Distančnik valja CIN	Distanzbüchse	Spacer	Odstojnik	Разделитель
242024	Nosilec za DISPLAY-RCA 480 PLUS	Halter DISPLAY-RCA 480 PLUS	Holder DISPLAY-RCA 480 PLUS	Držač DISPLAY-RCA 480 PLUS	Держатель DISPLAY-RCA 480 PLUS
242091	Set - valj dodatni podajalnik RCA 480	Set - ZuführbandrolleTT403	Set - driving roller 2 - TT403	Set - TT403	Набор - TT403
242127	Zavora hidravlična SB BRV	Bremse BRV	Breake BRV	Kočnica BRV	Тормоз. BRV
242816	Korito spodnje TT 504 BRV	Wanne TT 504	Chute TT 504	Korito TT 504	лоток TT 504
242827	Pločevina omejevala TT 404 BRV	Blech TT 404	Sheet TT 404	Pločevina TT 404	Лист металла TT 404
242829	Omejevalo kpl. TT 404	Begrenzer	Limiter	Ograničevalo	Ограничитель
242830	Podloga omejevala TT 404 BRV	Untersatz TT 404	Subplate TT 404	Podloga TT 404	Базовая плита TT 404
242831	Pokrov sklopke TT 404 BRV	Deckel TT 404	Cover TT 404	Poklopac TT 404	Кришка TT 404
242908	Bat Ø25 STRUŽEN STR	Kolben STRUŽEN	Piston STRUŽEN	Klip STRUŽEN	Шток STRUŽEN
242909	Matica 1 STRUŽEN STR	Mutter STRUŽEN	Nut STRUŽEN	Matica STRUŽEN	Гайка STRUŽEN
242920	Batnica votla kromana Ø45 / Ø35	Kolbenstange	Piston rod	Klipnjača	Вал штока
242923	Bat Ø50 STR	Kolben	Piston	Klip	Шток
242926	Matica 2 STR	Mutter	Nut	Matica	Гайка
242929	Cev honana Ø50 STRUŽEN	Nabe	Nave	Glavčina	Втулка,
242931	Cilinder dvosmerni TELESKOP. E19550 BRV	Zylinder TELESKOP. E19550	Cylinder TELESKOP. E19550	Cilindar TELESKOP. E19550	Цилиндр TELESKOP. E19550
242932	Batnica Ø22 -E19 STRUŽEN	Kolbenstange STRUŽEN	Piston rod STRUŽEN	Klipnjača STRUŽEN	Вал штока STRUŽEN
243475	Ventil ročni SEST. - TT MONTIRAN	Ventil SEST. - TT	Valve SEST. - TT	Ventil SEST. - TT	Клапан SEST. - TT
243531	Cilinder dvosmerni TELESKOP. TT 404 BRV	Zylinder TELESKOP. TT 404	Cylinder TELESKOP. TT 404	Cilindar TELESKOP. TT 404	Цилиндр TELESKOP. TT 404
243534	Batnica 2 TT 404 VAR - STRUŽ.	Kolbenstange VAR - STRUŽ.	Piston rod VAR - STRUŽ.	Klipnjača VAR - STRUŽ.	Вал штока VAR - STRUŽ.
243538	Cev cilindra Ø60 TT 404 VAR, STRUŽ.	Rohr TT 404 VAR, STRUŽ.	Pipe TT 404 VAR, STRUŽ.	Cijev TT 404 VAR, STRUŽ.	Труба TT 404 VAR, STRUŽ.
243293	Korito spodnje TT 404 BRV	Wanne TT 404	Chute TT 404	Korito TT 404	лоток TT 404
243296	Korito srednje TT 404 BRV	Wanne TT 404	Chute TT 404	Korito TT 404	лоток TT 404
243299	Korito zgornje TT 404 BRV	Wanne	Chute	Korito	лоток
243433	Distančnik Cilindra CIN	Distanzbüchse	Spacer	Odstojnik	Разделитель
243435	Vpetje cilindra BRV	Einspannung	Fixation	Napinjač	Фиксирование
243436	Držalo cilindra BRV	Halter	Holder	Držač	Держатель
243492	Omejevalo drv L BRV	Begrenzer	Side plate L (left)	Ograničevalo	Ограничитель
243493	Omejevalo drv D BRV	Begrenzer	Side plate R (right)	Ograničevalo	Ограничитель
243531	Cilinder dvosmerni TELESKOP. TT 404 BRV	Zylinder TELESKOP. TT 404	Cylinder TELESKOP. TT 404	Cilindar TELESKOP. TT 404	Цилиндр TELESKOP. TT 404
243534	Batnica 2 TT 404	Kolbenstange	Piston rod	Klipnjača	Вал штока
243538	Cev cilindra Ø60 TT 404	Rohr TT 404	Pipe TT 404	Cijev TT 404	Труба TT 404
243736	Pločevina leva TT BRV	Blech TT	Sheet TT	Pločevina TT	Лист металла TT
243738	Pločevina desna TT BRV	Blech TT	Sheet TT	Pločevina TT	Лист металла TT
243739	Set zaščit TT MON.	Set MON.	Set MON.	Set MON.	Набор MON.
243989	Nosilec gibljivi TT 510 BRV	Halter	Holder	Držač	Держатель
243993	Nosilec transporterja TT 510 BRV	Halter TT 510	Holder TT 510	Držač TT 510	Держатель TT 510
244002	Os valja TT 510 STRUŽEN	Achse TT 510 STRUŽEN	Axle TT 510 STRUŽEN	Osovina TT 510 STRUŽEN	Ось TT 510 STRUŽEN
244004	Valj gnani SES TT 510 S	Rolle TT 510 S	Cylinder TT 510 S	Valjak TT 510 S	Валик TT 510 S
244006	Valj pogonski - TT 510 BRV	Rolle - TT 510	Cylinder - TT 510	Valjak - TT 510	Валик - TT 510
244007	Os pogonskega valj TT 510 CIN	Achse TT 510	Axle TT 510	Osovina TT 510	Ось TT 510
244111	Korito zgornje TT 510 BRV	Wanne TT 510	Chute TT 510	Korito TT 510	лоток TT 510
244113	Korito srednje TT 510 BRV	Wanne TT 510	Chute TT 510	Korito TT 510	лоток TT 510
244142	Rebro ZG TT 510 LASER	RIPPE OB TT 510 LASER	RIB UP TT 510 LASER	REBRO GOR TT 510 LASER	Уголок метл. Вв. (вверху) TT 510 LASER
244144	Rebro SP TT 510 LASER	RIPPE UNT TT 510 LASER	RIB BOT TT 510 LASER	REBRO DONJ TT 510 LASER	Уголок метл. Дн. (на дне) TT 510 LASER
244145	Trak segmentni TT 510 MON.	Band. TT 510 MON.	Band. TT 510 MON.	Traka TT 510 MON.	Лента TT 510 MON.

244171	Nosilec gibljivi TT 404-504 BRV	Halter 404-504	Holder 404-504	Držač 404-504	Держатель 404-504
244178	Batnica Ø22 -E21 STRUŽEN	Kolbenstange STRUŽEN	Piston rod STRUŽEN	Klipnjača STRUŽEN	Вал штока STRUŽEN
244321	Os z navojem TG 510 CIN	Achse TG 510	Axle TG 510	Osovina TG 510	Ось TG 510
244322	Zapora - TT 404 CIN	Verriegelung - TT 404	Block - TT 404	Blokada potpore - TT 404	Затор - TT 404
244496	Ventil Nepovratni KPL TT	Ventil TT	Valve TT	Ventil TT	Клапан TT
244555	Pokrov sklopke TT 510 R BRV	Deckel TT 510 R	Cover TT 510 R	Poklopac TT 510 R	Кришка TT 510 R
244556	Podloga omejevala TT 510 R BRV	Untersatz TT 510 R	Subplate TT 510 R	Podloga TT 510 R	Базовая плита TT 510 R
244558	Pločevina omejevala TT 510 R BRV	Blech TT 510 R	Sheet TT 510 R	Pločevina TT 510 R	Лист металла TT 510 R
244706	Hlačnica zaščitna Fl.60_700MM	Schutzschlauch Fl.60_700MM	Protection hose Fl.60_700MM	Zaštitna guma Fl.60_700MM	Защитный шланг Fl.60_700MM
244714	Hlačnica zaščitna TEX DN25 (45) 700MM	Schutzschlauch TEX DN25 (45) 700MM	Protection hose TEX DN25 (45) 700MM	Zaštitna guma TEX DN25 (45) 700MM	Защитный шланг TEX DN25 (45) 700MM
245346	Tesnilo SET - CILINDER TELE. DVOSMERNI	Dichtung SET	Seal SET	Brtvilo SET	Прокладка SET
247486	Nož 16X STABIL - MINI	Spaltmesser 16X STABIL - MINI	Splitter wedge 16X STABIL - MINI	Nož 16X STABIL - MINI	Раскалывающий клин 16X STABIL - MINI
247679	Omarica elektro APV 19 - D05	Kasten	Box	Ormarič	Ящик
247909	Vodnik OZEMLJITVENI_1-2_RCA MCU	Ste.leitung OZEMLJITVENI_1-2_RCA MCU	Cabel OZEMLJITVENI_1-2_RCA MCU	Vodnik OZEMLJITVENI_1-2_RCA MCU	Vodnik OZEMLJITVENI_1-2_RCA MCU
252640	Letev dodatna TT510S	Leiste TT510S	Rail TT510S	Letva TT510S	Рельс TT510S
253608	Konzola komandna PCB RCA 480 -D04	Konsole PCB RCA 480 -D04	Console PCB RCA 480 -D04	Konzola PCB RCA 480 -D04	Консоль PCB RCA 480 -D04
253609	Konzola komandna PCB RCA 480	Konsole RCA 480	Console RCA 480	Konzola RCA 480	Консоль RCA 480
253610	Omarica elektro Z NOSILCEM PCB 480	Kasten Z NOSILCEM PCB 480	Box Z NOSILCEM PCB 480	Ormarič Z NOSILCEM PCB 480	Ящик Z NOSILCEM PCB 480
253949	Nosilec omarice PCB	Halter	Holder	Držač	Держатель
253950	Nosilec omarice L PCB	Halter	Holder	Držač	Держатель
253951	Ohišje joysticka RCA 480 PCB	Gehäuse RCA 480 PCB	Housing RCA 480 PCB	Kučište RCA 480 PCB	Корпус RCA 480 PCB
253952	Pokrov joysticka RCA 480 PCB	Deckel RCA 480 PCB	Cover RCA 480 PCB	Poklopac RCA 480 PCB	Кришка RCA 480 PCB
253954	Plošča joysticka PCB	Platte PCB	Plate PCB	Ploča PCB	Пластина PCB
253955	Konzola komandna 480 PCB	Konsole PCB RCA 480	Console PCB RCA 480	Konzola PCB RCA 480	Консоль PCB RCA 480
253956	Konzola komandna PCB RCA 480	Konsole PCB RCA 480	Console PCB RCA 480	Konzola PCB RCA 480	Консоль PCB RCA 480
253957	Joystick KPL RCA 480 PCB -D04	Joystick SET RCA 480 PCB -D04	Joystick SET RCA 480 PCB -D04	Joystick KPL RCA 480 PCB -D04	Джойстик Уст. (установленный) RCA 480
253958	Joystick KPL RCA 480 PCB -DISPLAY	Joystick KPL RCA 480 PCB -DISPLAY	Joystick KPL RCA 480 PCB -DISPLAY	Joystick KPL RCA 480 PCB -DISPLAY	Джойстик Уст. (установленный) RCA 480
253959	Display KPL. PCB	Display KPL. PCB	Display KPL. PCB	Display KPL. PCB	
253961	Prikazovalnik PCB PLUS	Display PCB PLUS	Display PCB PLUS	Display PCB PLUS	
253963	Ohišje joysticka DISPLAY PCB	Gehäuse DISPLAY PCB	Housing DISPLAY PCB	Kučište DISPLAY PCB	Корпус DISPLAY PCB
254001	Konektorski snop CN_9 RCA 480 OLED	Steuerleitung RCA 480 CN_9	Cable RCA 480 CN_9	Kabel RCA 480 CN_9	Кабель RCA 480 CN_9
254002	Sklop SNOPOV PCB RCA 480 JOY PLUS	Anlage PCB RCA 480 JOY PLUS	Electric wiring PCB RCA 480 JOY PLUS	Sklop elektro PCB RCA 480 JOY PLUS	Комплекс PCB RCA 480 JOY PLUS
254079	Sklop SNOPOV PCB RCA 480 JOY	Anlage PCB RCA 480 JOY	Electric wiring PCB RCA 480 JOY	Sklop elektro PCB RCA 480 JOY	Комплекс PCB RCA 480 JOY
254215	Nož 16X STABIL - MIDI RCA 480	Spaltmesser 16X STABIL - MIDI RCA 480	Splitter wedge 16X STABIL - MIDI RCA 480	Nož 16X STABIL - MIDI RCA 480	Раскалывающий клин 16X STABIL - MIDI
254453	Pokrov SET PCB - RCA	Deckel SET PCB - RCA	Cover SET PCB - RCA	Poklopac SET PCB - RCA	Кришка SET PCB - RCA
501262	Cev-hidr. V2 DN8X700 A30-16/A31-16	Hydr.-Rohr V2 DN8X700 A30-16/A31-16	Hydr.-Hose V2 DN8X700 A30-16/A31-16	Cijev-hidr. V2 DN8X700 A30-16/A31-16	Шланг V2 DN8X700 A30-16/A31-16
502062	Cev-hidr. V2 DN8X800 A31-16/A30-16	Hydr.-Rohr V2 DN8X800 A31-16/A30-16	Hydr.-Hose V2 DN8X800 A31-16/A30-16	Cijev-hidr. V2 DN8X800 A31-16/A30-16	Шланг V2 DN8X800 A31-16/A30-16
502074	Cev-hidr. V2 DN8X300 A31-16/A30-16	Hydr.-Rohr V2 DN8X300 A31-16/A30-16	Hydr.-Hose V2 DN8X300 A31-16/A30-16	Cijev-hidr. V2 DN8X300 A31-16/A30-16	Шланг V2 DN8X300 A31-16/A30-16
502075	Cev-hidr. V2 DN8X400 A31-16/A31-16	Hydr.-Rohr V2 DN8X400 A31-16/A31-16	Hydr.-Hose V2 DN8X400 A31-16/A31-16	Cijev-hidr. V2 DN8X400 A31-16/A31-16	Шланг V2 DN8X400 A31-16/A31-16
502092	Cev-hidr.V1 DN8 X 460 A31-16/B10-14	Hydr.-Rohr HP Ø8X460	Hydr.-Hose HP Ø8X460	Cijev-hidr. HP Ø8X460	Шланг HP Ø8X460
502119	Cev-hidr. V2 DN8X620 A30-16/B10-14	Hydr.-Rohr V2 DN8X620 A30-16/B10-14	Hydr.-Hose V2 DN8X620 A30-16/B10-14	Cijev-hidr. V2 DN8X620 A30-16/B10-14	Шланг V2 DN8X620 A30-16/B10-14
502125	Cev-hidr. V2 DN8X950 A30-16/A30-16	Hydr.-Rohr V2 DN8X950 A30-16/A30-16	Hydr.-Hose V2 DN8X950 A30-16/A30-16	Cijev-hidr. V2 DN8X950 A30-16/A30-16	Шланг V2 DN8X950 A30-16/A30-16
502129	Cev-hidr. V2 DN8 X 2250 A31-16/A30-16	Hydr.-Rohr V2 DN8 X 2250 A31-16/A30-16	Hydr.-Hose V2 DN8 X 2250 A31-16/A30-16	Cijev-hidr. V2 DN8 X 2250 A31-16/A30-16	Шланг V2 DN8 X 2250 A31-16/A30-16
502133	Cev-hidr. V2 DN8X1650 A31-16/A31-16	Hydr.-Rohr V2 DN8X1650 A31-16/A31-16	Hydr.-Hose V2 DN8X1650 A31-16/A31-16	Cijev-hidr. V2 DN8X1650 A31-16/A31-16	Шланг V2 DN8X1650 A31-16/A31-16
502134	Cev-hidr. V2 DN8X1800 A31-16/A31-16	Hydr.-Rohr V2 DN8X1800 A31-16/A31-16	Hydr.-Hose V2 DN8X1800 A31-16/A31-16	Cijev-hidr. V2 DN8X1800 A31-16/A31-16	Шланг V2 DN8X1800 A31-16/A31-16
502135	Cev-hidr. V2 DN8X1250 A31-16/A31-16	Hydr.-Rohr V2 DN8X1250 A31-16/A31-16	Hydr.-Hose V2 DN8X1250 A31-16/A31-16	Cijev-hidr. V2 DN8X1250 A31-16/A31-16	Шланг V2 DN8X1250 A31-16/A31-16
502136	Cev-hidr. V2 DN8X1350 A30-16/B10-14	Hydr.-Rohr V2 DN8X1350 A30-16/B10-14	Hydr.-Hose V2 DN8X1350 A30-16/B10-14	Cijev-hidr. V2 DN8X1350 A30-16/B10-14	Шланг V2 DN8X1350 A30-16/B10-14
502138	Cev-hidr. V2 DN8X1750 A31-16/B10-14	Hydr.-Rohr V2 DN8X1750 A31-16/B10-14	Hydr.-Hose V2 DN8X1750 A31-16/B10-14	Cijev-hidr. V2 DN8X1750 A31-16/B10-14	Шланг V2 DN8X1750 A31-16/B10-14
502139	Cev-hidr. V2 DN8X250 A30-16/B10-14	Hydr.-Rohr V2 DN8X250 A30-16/B10-14	Hydr.-Hose V2 DN8X250 A30-16/B10-14	Cijev-hidr. V2 DN8X250 A30-16/B10-14	Шланг V2 DN8X250 A30-16/B10-14
502140	Cev-hidr. V2 DN8X1800 A30-16/B10-14	Hydr.-Rohr V2 DN8X1800 A30-16/B10-14	Hydr.-Hose V2 DN8X1800 A30-16/B10-14	Cijev-hidr. V2 DN8X1800 A30-16/B10-14	Шланг V2 DN8X1800 A30-16/B10-14
502146	Cev-hidr. V2 DN8X450 A31-16/A31-16 180°	Hydr.-Rohr V2 DN8X450 A31-16/A31-16 180°	Hydr.-Hose V2 DN8X450 A31-16/A31-16 180°	Cijev-hidr. V2 DN8X450 A31-16/A31-16 180	Шланг V2 DN8X450 A31-16/A31-16 180°
502151	Cev-hidr. V2 DN13X400 A31-22/A30-22	Hydr.-Rohr V2 DN13X400 A31-22/A30-22	Hydr.-Hose V2 DN13X400 A31-22/A30-22	Cijev-hidr. V2 DN13X400 A31-22/A30-22	Шланг V2 DN13X400 A31-22/A30-22
502155	Cev-hidr. V2 DN19X580 A31-30/A30-30	Hydr.-Rohr V2 DN19X580 A31-30/A30-30	Hydr.-Hose V2 DN19X580 A31-30/A30-30	Cijev-hidr. V2 DN19X580 A31-30/A30-30	Шланг V2 DN19X580 A31-30/A30-30
502161	Cev-hidr. GO-06X400 M-45-12/B-10	Hydr.-Rohr GO-06X400 M-45-12/B-10	Hydr.-Hose GO-06X400 M-45-12/B-10	Cijev-hidr. GO-06X400 M-45-12/B-10	Шланг GO-06X400 M-45-12/B-10
502169	Cev-hidr. V2 DN16X550 A31-26/A31-26 270°	Hydr.-Rohr V2 DN16X550 A31-26/A31-26 270	Hydr.-Hose V2 DN16X550 A31-26/A31-26 270	Cijev-hidr. V2 DN16X550 A31-26/A31-26 27	Шланг V2 DN16X550 A31-26/A31-26 270°
503066	Vijak-imbus M4X20 CIN	SK-Schraube-imbus. M4X20	Screw-imbus. M4X20	Vijak-imbus M4X20 CIN	Шестигранный винт M4X20
503605	Cev-hidr. V2DN8x450 A30-16/A31-16	Hydr.-Rohr A30-16/A31-16	Hydr.-Hose A30-16/A31-16	Cijev-hidr. A30-16/A31-16	Шланг A30-16/A31-16
503695	Joystick s kablom JMF IL4C/22-MG/04P9	Joystick JMF IL4C/22-MG/04P9	Joystick JMF IL4C/22-MG/04P9	Joystick JMF IL4C/22-MG/04P9	Джойстик JMF IL4C/22-MG/04P9
503714	Nalepka rumena "ŠTEVILKA KABLA"	Aufkleber "ŠTEVILKA KABLA"	Sticker "ŠTEVILKA KABLA"	Naljepnica "ŠTEVILKA KABLA"	Наклеийка "ŠTEVILKA KABLA"
503715	Vtikač traktorski kab. 3 POL	Stecker 3 POL	Plug 3 POL	Utikač 3 POL	Соединительный разъем 3 POL

503718	Nalepka rumena "POLARITETA TRIPOLNI VTIK	Aufkleber "POLARITETA TRIPOLNI VTIKAČ"	Sticker "POLARITETA TRIPOLNI VTIKAČ"	Naljepnica "POLARITETA TRIPOLNI VTIKAČ"	Наклеийка "POLARITETA TRIPOLNI VTIKAČ"
503754	Spojnica kabelska rumena A 4652 SK	Verschraubung A 4652 SK	Coupling A 4652 SK	Spojnica A 4652 SK	Соединительная муфта A 4652 SK
503755	Vtičnica 2 polna T 6,3MM	Steckdose 6,3MM	Socket 6,3MM	Utičnica 6,3MM	Розетка 6,3MM
503873	Cev-hidr. V1 DN8X400 A31-16/A31-16	Hydr.-Rohr V1 DN8X400 A31-16/A31-16	Hydr.-Hose V1 DN8X400 A31-16/A31-16	Cijev-hidr. V1 DN8X400 A31-16/A31-16	Шланг V1 DN8X400 A31-16/A31-16
503882	Spojnica reducir REDSDN 18/10 L	Verschraubung REDSDN 18/10 L	Coupling REDSDN 18/10 L	Spojnica REDSDN 18/10 L	Соединительная муфта REDSDN 18/10 L
503890	Spojnica manom. EMASD 10 LR-1/4"/M16	Verschraubung EMASD 10 LR-1/4"/M16	Coupling EMASD 10 LR-1/4"/M16	Spojnica EMASD 10 LR-1/4"/M16	Соединительная муфта EMASD 10 LR-1/4"/M1
503905	Ležaj 61919 2RS I.KV	Lager 61919 2RS	Bearing 61919 2RS	Ležaj 61919 2RS	Подшипник 61919 2RS
503906	Spojnica 1/8"-M16K - XGE 10LR 1/8"	Verschraubung 1/8"-M16K - XGE 10LR 1/8"	Coupling 1/8"-M16K - XGE 10LR 1/8"	Spojnica 1/8"-M16K - XGE 10LR 1/8"	Соединительная муфта 1/8"-M16K - XGE 10L
503944	Rele časovni SHRACK ZR5MF011	Relais SHRACK ZR5MF011	Relay SHRACK ZR5MF011	Relej SHRACK ZR5MF011	Реле SHRACK ZR5MF011
503965	Vijak M16X60 DIN 931 CIN	SK-Schraube M16X60	Screw M16X60	Vijak M16X60	Винт M16X60
503969	Vijak-zatični M8X1X10 z luknjo 0,6	SK- Schraube M8X1X10	Screw, M8X1X10	Vijak zapušni M8X1X10	Резьбовая шпилька M8X1X10
503984	Cev-hidr. V2 DN8X2100 A31-16/A30-16	Hydr.-Rohr V2 DN8X2100 A31-16/A30-16	Hydr.-Hose V2 DN8X2100 A31-16/A30-16	Cijev-hidr. V2 DN8X2100 A31-16/A30-16	Шланг V2 DN8X2100 A31-16/A30-16
503985	Cev-hidr. HP Ø8X1000 A31-16/A30-16	Hydr.-Rohr HP Ø8X1000 A31-16/A30-16	Hydr.-Hose HP Ø8X1000 A31-16/A30-16	Cijev-hidr. VT Ø8X1000 A31-16/A30-16	Шланг Выс.давл Ø8X1000 A31-16/A30-16
503986	Preklopnik ročični EM4R	Schalter EM4R	Switch EM4R	Preklopnik EM4R	Переключатель EM4R
503987	Votlica STARFIX AHI-0.75x14 bela	Ziehdüse STARFIX AHI-0.75	Leading Duct STARFIX AHI-0.75	Vodilica STARFIX AHI-0.75	Наконечник троса STARFIX AHI-0.75
503994	Cilinder dvosmerni TG RCA 400 JOY TG	Zylinder RCA 400 JOY TG	Cylinder RCA 400 JOY TG	Cilindar RCA 400 JOY TG	Цилиндр RCA 400 JOY TG
504000	O-tesnilo #50X2 90NBR	O-Ring #50X2 90NBR	O-Ring #50X2 90NBR	O-brtva #50X2 90NBR	Уплотнительное кольцо #50X2 90NBR
504037	Ležaj z ohišjem FYJ-25-TF	Lager FYJ-25-TF	Bearing FYJ-25-TF	Ležaj FYJ-25-TF	Подшипник FYJ-25-TF
504076	Votlica dvojna 2X1,5 MM2 - TWIN L=12	Ziehdüse 2X1,5 MM2 - TWIN L=12	Leading Duct 2X1,5 MM2 - TWIN L=12	Vodilica 2X1,5 MM2 - TWIN L=12	Наконечник троса 2X1,5 MM2 - TWIN L=12
504142	Čevelj ženski 6.3X0.8F - ZASKOČNIK	Schuh 6.3X0.8F - ZASKOČNIK	Shoe 6.3X0.8F - ZASKOČNIK	Cipela 6.3X0.8F - ZASKOČNIK	Опорная плита 6.3X0.8F - ZASKOČNIK
504177	Vijak ČRN M8X25 DIN 933	SK-Schraube M8X25	Screw M8X25	Vijak M8X25	Винт M8X25
504192	Spojnica T P-ETVD 15L	Verschraubung P-ETVD 15L	Coupling P-ETVD 15L	Spojnica P-ETVD 15L	Соединительная муфта P-ETVD 15L
504193	Spojnica #15 M22X1.5-KON/3/4"-RAV	Verschraubung #15 M22X1.5-KON/3/4"-RAV	Coupling #15 M22X1.5-KON/3/4"-RAV	Spojnica #15 M22X1.5-KON/3/4"-RAV	Соединительная муфта #15 M22X1.5-KON/3/4
504194	Cev-hidr. V1 DN13X450 A31-22/A31-22 90°	Hydr.-Rohr V1 DN13X450 A31-22/A31-22 90°	Hydr.-Hose V1 DN13X450 A31-22/A31-22 90°	Cijev-hidr. V1 DN13X450 A31-22/A31-22 90	Шланг V1 DN13X450 A31-22/A31-22 90°
504205	Blažilec vibracij #30 X 70 - M8	Stoßdämpfer #30 X 20 - M8	Shock Absorber #30 X 20 - M8	Amortizer #30 X 20 - M8	Амортизатор #30 X 20 - M8
504214	Cev-hidr. V1 DN8X1350 A30-16/A30-16	Hydr.-Rohr V1 DN8X1350 A30-16/A30-16	Hydr.-Hose V1 DN8X1350 A30-16/A30-16	Cijev-hidr. V1 DN8X1350 A30-16/A30-16	Шланг V1 DN8X1350 A30-16/A30-16
504215	Cev-hidr. V2 DN8X280 A30-16/B10-1/4"	Hydr.-Rohr V2 DN8X280 A30-16/B10-14	Hydr.-Hose V2 DN8X280 A30-16/B10-14	Cijev-hidr. V2 DN8X280 A30-16/B10-14	Шланг V2 DN8X280 A30-16/B10-14
504282	Zaščita gumijasta D01	Band. RCA	Band. RCA	Traka RCA	Лента RCA
504328	Ventil EM ADC.3.E.04.C.L.00.1	Ventil ADC.3.E.04.C.L.00.1	Valve ADC.3.E.04.C.L.00.1	Ventil ADC.3.E.04.C.L.00.1	Клапан ADC.3.E.04.C.L.00.1
504329	Ventil EM ADC.3.E.15.E.L.00.1	Ventil ADC.3.E.15.E.L.00.1	Valve ADC.3.E.15.E.L.00.1	Ventil ADC.3.E.15.E.L.00.1	Клапан ADC.3.E.15.E.L.00.1
504330	Ventil EM AD.5.E.15.E.L.00.2	Ventil AD.5.E.15.E.L.00.2	Valve AD.5.E.15.E.L.00.2	Ventil AD.5.E.15.E.L.00.2	Клапан AD.5.E.15.E.L.00.2
504354	Podložka tesnilna USIT13,7X20X1,5 US NBR	Scheibe USIT13,7X20X1,5 US NBR	Washer USIT13,7X20X1,5 US NBR	Podloška USIT13,7X20X1,5 US NBR	Шайба USIT13,7X20X1,5 US NBR
504364	Stop-ring 44-36-4	Stop-ring 44-36-4	Stop-ring 44-36-4	Stop-ring 44-36-4	
504365	Trak segment L=660	Band. segment L=660	Band. segment L=660	Traka segment L=660	Лента segment L=660
504401	Vijak-zatični dušilka M10X1X10-FI 1,3	SK- Schraube M10X1X10-FI 1,3	Screw, M10X1X10-FI 1,3	Vijak zapušni M10X1X10-FI 1,3	Резьбовая шпилька M10X1X10-FI 1,3
504402	Vijak-zatični dušilka M10X1X10-FI 0,5	SK- Schraube M10X1X10-FI 0,5	Screw, M10X1X10-FI 0,5	Vijak zapušni M10X1X10-FI 0,5	Резьбовая шпилька M10X1X10-FI 0,5
504403	Vijak-zatični dušilka M10X1X10-FI 0,8	SK- Schraube M10X1X10-FI 0,8	Screw, M10X1X10-FI 0,8	Vijak zapušni M10X1X10-FI 0,8	Резьбовая шпилька M10X1X10-FI 0,8
504421	Matica #15/M22X1.5 ERMETO	Mutter #15/M22X1.5 ERMETO	Nut #15/M22X1.5 ERMETO	Matica #15/M22X1.5 ERMETO	Гайка #15/M22X1.5 ERMETO
504422	Tesnilo konus #15	Dichtung #15	Seal #15	Brtvilo #15	Прокладка #15
504444	Vijak-zatični imbus M14X1.5X10 FI 1,3	SK- Schraube M14X1.5X10 FI 1,3	Screw, M14X1.5X10 FI 1,3	Vijak zapušni M14X1.5X10 FI 1,3	Резьбовая шпилька M14X1.5X10 FI 1,3
504501	Ventil krogelni vodovodni G1"	Ventil AD3L04CZ004	Valve AD3L04CZ004	Ventil AD3L04CZ004	Клапан AD3L04CZ004
504503	Cev-hidr. DN16X1150 A31P-26/A30-26	Hydr.-Rohr DN16X1150 A31P-26/A30-26	Hydr.-Hose DN16X1150 A31P-26/A30-26	Cijev-hidr. DN16X1150 A31P-26/A30-26	Шланг DN16X1150 A31P-26/A30-26
504504	Cev-hidr. G DN25X550 A30-36/A30-36	Hydr.-Rohr G DN25X550 A30-36/A30-36	Hydr.-Hose G DN25X550 A30-36/A30-36	Cijev-hidr. G DN25X550 A30-36/A30-36	Шланг G DN25X550 A30-36/A30-36
504508	Vijak-imbus M5X70 CIN	SK-Schraube-imbus. M5X70	Screw-imbus. M5X70	Vijak-imbus. M5X70	Шестигранный винт M5X70
504509	Plošča z nepov.vent. AM3UPAB5003	Platte AM3UPAB5003	Plate AM3UPAB5003	Ploča AM3UPAB5003	Пластина AM3UPAB5003
504521	Spojnica ravna G1" - G1" CIN	Verschraubung G1" - G1"	Coupling G1" - G1"	Spojnica G1" - G1"	Соединительная муфта G1" - G1"
504523	Čep z magnetom TMA -12	Zapfen TMA -12	Pin TMA -12	Čep TMA -12	Заглушка TMA -12
504531	Cev-hidr. V2 DN8X2400 A31-16/A31-16	Hydr.-Rohr V2 DN8X2400 A31-16/A31-16	Hydr.-Hose V2 DN8X2400 A31-16/A31-16	Cijev-hidr. V2 DN8X2400 A31-16/A31-16	Шланг V2 DN8X2400 A31-16/A31-16
504535	Cev-hidr. V1 DN8X630 A30-16/A31-16	Hydr.-Rohr V1 DN19X250 A31-30/A31-30	Hydr.-Hose V1 DN19X250 A31-30/A31-30	Cijev-hidr. V1 DN19X250 A31-30/A31-30	Шланг V1 DN19X250 A31-30/A31-30
504552	Tesnilo -ED G1	Dichtung -ED G1	Seal -ED G1	Brtvilo -ED G1	Прокладка -ED G1
504555	Čevelj kabelski natično-vtični 6,3x0,8	Schuh 6.3X0.8F	Shoe 6.3X0.8F	Cipela 6.3X0.8F	Опорная плита 6.3X0.8F
504584	Votlica STARFIX -ROLA H1,5/14 9005840000	Ziehdüse STARFIX H1,5/14 9004340000	Leading Duct STARFIX H1,5/14 9004340000	Vodilica STARFIX H1,5/14 9004340000	Наконечник троса STARFIX H1,5/14 9004340
504621	Kontakt ženski HDC-C-HE-BM1.5AG	Ziehdüse H-2,5 X 12G	Leading Duct H-2,5 X 12G	Vodilica H-2,5 X 12G	Наконечник троса H-2,5 X 12G
504622	Ohišje konekt. vgradno HDC 16A ALU	Gehäuse CZI25L	Housing CZI25L	Kučište CZI25L	Корпус CZI25L
504623	Vtičnica HDC HA 16	Steckdose CDAF 16	Socket CDAF 16	Utičnica CDAF 16	Розетка CDAF 16
504673	Tesnilo -ED G1/2	Dichtung -ED G1/2	Seal -ED G1/2	Brtvilo -ED G1/2	Прокладка -ED G1/2
504674	Spojnica G1/2rav - M16k - z luknjo G1/4c	Verschraubung Ø10 M16-KON/M18-RAV	Coupling Ø10 M16-KON/M18-RAV	Spojnica Ø10 M16-KON/M18-RAV	Соединительная муфта Ø10 M16-KON/M18-RAV
504691	Vijak-zatični M5x6-zaslonka 0.8	SK- Schraube M10X1X10-FI 0,8	Screw, M10X1X10-FI 0,8	Vijak zapušni M10X1X10-FI 0,8	Резьбовая шпилька M10X1X10-FI 0,8
504698	Zapfen Magnet CSN-32	Zapfen	Pin	Čep	Заглушка
504727	Sponka PPV 4-SIVA	Klammer PPV 4-SIVA	Buckle PPV 4-SIVA	Kopča PPV 4-SIVA	Стяжка PPV 4-SIVA

504728	Sponka PPV 8 - SIVA	Klammer PPV 8 - MODRA	Buckle PPV 8 - MODRA	Kopča PPV 8 - MODRA	Стяжка PPV 8 - MODRA
504729	Ploščica TW PRV 4-SIVA	Platte TW PRV 4-SIVA	Plate TW PRV 4-SIVA	Pločica TW PRV 4-SIVA	Пластинка TW PRV 4-SIVA
504730	Ploščica TW PRV 8-SIVA	Platte TW PRV 8-MODRA	Plate TW PRV 8-MODRA	Pločica TW PRV 8-MODRA	Пластинка TW PRV 8-MODRA
504784	Spojnica ravna FI28 M36X2-G1-KRATKA CIN	Verschraubung FI28 M36X2-G1-KRATKA	Coupling FI28 M36X2-G1-KRATKA	Spojnica FI28 M36X2-G1-KRATKA	Соединительная муфта FI28 M36X2-G1-KRATK
504809	Cev termoskrčljiva DERAY-H 1/4"	Rohr DERAY-H 1/4"	Pipe DERAY-H 1/4"	Cijev DERAY-H 1/4"	Труба DERAY-H 1/4"
504921	Ležaj sferični 2204 E-2RS1TN9	Lager 2204 E-2RS1TN9	Bearing 2204 E-2RS1TN9	Ležaj 2204 E-2RS1TN9	Подшипник 2204 E-2RS1TN9
504938	Prikazovalnik RM 1001 s CAN priključkom	Digitalanzeige RN 1001 mit CAN Anschluß	Display RN 1001 with CAN connection	Display RN 1001	Display RN 1001
505050	Črpalka-zob. Marzocchi GHPA2D25FGAS+ALPP	Zahnrad Pumpe GHPA2D25FGAS+ALPP1D6FGAS	Gear pump GHPA2D25FGAS+ALPP1D6FGAS	Pumpa-zob. GHPA2D25FGAS+ALPP1D6FGAS	Шестиренный насос GHPA2D25FGAS+ALPP1D6FG
505126	Nalepka TAJFUN LOGO 3D 2013	Aufkleber TAJFUN LOGO 3D 2013	Sticker TAJFUN LOGO 3D 2013	Naljepnica TAJFUN LOGO 3D 2013	Наклеийка TAJFUN LOGO 3D 2013
505127	Modul diodni RXM040W	Diode 1N4007	Diode 1N4007	Dioda 1N4007	Диод 1N4007
505128	Dioda P600K 6A 800V	Diode P600K 6A 800V	Diode P600K 6A 800V	Dioda P600K 6A 800V	Диод P600K 6A 800V
505129	Kondenzator Elko 1000uF 25V 105ST	Kondensator 1000uF 25V 105ST	El-capacitor 1000uF 25V 105ST	Kondenzator Elko 1000uF 25V 105ST	конденсатор 1000uF 25V 105ST
505146	Karabin gasilski z varo 12X140	Karabiner 12X140	Snaplink 12X140	Karabin 12X140	Захватное ответвление 12X1400
505148	Nalepka srebrna TAJFUN TT 503	Aufkleber TAJFUN TT 503	Sticker TAJFUN TT 503	Naljepnica TAJFUN TT 503	Наклеийка TAJFUN TT 503
505170	Cev-hidr. V1 DN8X800 A32-16/B10-14	Hydr.-Rohr V1 DN8X800 A32-16/B10-14	Hydr.-Hose V1 DN8X800 A32-16/B10-14	Cijev-hidr. V1 DN8X800 A32-16/B10-14	Шланг V1 DN8X800 A32-16/B10-14
505182	Puša vodila - D01	Büchse - D01	Sleeve - D01	Kanalica - D01	Втулка - D01
505186	Sponka vrstna 4-6mm2 PVC	Klammer 4-6mm2 PVC	Buckle 4-6mm2 PVC	Kopča 4-6mm2 PVC	Стяжка 4-6mm2 PVC
505193	Vijak-imbus nizek M16 x 30 ČRN	SK-Schraube-imbus. M4 x 20	Screw-imbus. M4 x 20	Vijak-imbus. M4 x 20	Шестигранный винт M4 x 20
505200	Varovalo sornika SMZ108 Ø08 L=70	Sicherungsblech Ø08 L=70	Safety plate Ø08 L=70	Osigurač Ø08 L=70	Предохранительная пластина Ø08 L=70
510914	Varovalka ploščata 20 A	Sicherung 20 A	Fuse 20 A	Osigurač. 20 A	предохранитель 20 A
510915	Čevelj kabelski natični 6,3x0,8-2,5-6mm2	Schuh 6.3X0.8	Shoe 6.3X0.8	Cipela 6.3X0.8	Опорная плита 6.3X0.8
510917	Nalepka rumena +,+ 20A	Aufkleber +,+ 20A	Sticker +,+ 20A	Naljepnica +,+ 20A	Наклеийка +,+ 20A
510918	Nalepka rumena -,- 20A	Aufkleber -,- 20A	Sticker -,- 20A	Naljepnica -,- 20A	Наклеийка -,- 20A
510921	Votlica Starfix 4mm2	Ziehdüse STARFIX 4mm2	Leading Duct STARFIX 4mm2	Vodilica STARFIX 4mm2	Наконечник троса STARFIX 4mm2
510964	Objemka kabelska FI 12-13 GW 50 822	Schelle FI 12-13 GW 50 822	Collar FI 12-13 GW 50 822	Držač. FI 12-13 GW 50 822	Номуть FI 12-13 GW 50 822
510980	Matica kletkasta M8_3.3 - 4.7mm	Käfigmutter M8_3.3 - 4.7mm	Cage nut M8_3.3 - 4.7mm	#N/V	#N/V
510981	Matica kletkasta M8_1.8 - 3.2mm	Käfigmutter M8_1.8 - 3.2mm	Cage nut M8_1.8 - 3.2mm	#N/V	#N/V
511001	Čep hidr. spojnice ZELEN PVC	Čep ZELEN	Čep ZELEN	Čep ZELEN	Čep ZELEN
511003	Čep hidr. spojnice MODER PVC	Čep MODER	Čep MODER	Čep MODER	Čep MODER
511006	Drsnik 1	Spannergleiter 1	Slider 1	Klizač 1	Ползунок 1
511007	Drsnik 2	Spannergleiter 2	Slider 2	Klizač 2	Ползунок 2
511145	O-tesnilo Ø4X2	O-Ring Ø4X2	O-Ring Ø4X2	O-brtva Ø4X2	Уплотнительное кольцо Ø4X2
511152	Ventil ALI SH 03 00 2	Ventil SH 03 00 2	Valve SH 03 00 2	Ventil SH 03 00 2	Клапан SH 03 00 2
511225	Vijak-imbus M10X120 CIN	SK-Schraube-imbus. M10X120	Screw-imbus. M10X120	Vijak-imbus. M10X120	Шестигранный винт M10X120
511293	Vijak-imbus vgrezni M3X16 CIN	SK-Schraube-imbus. M3X16	Screw-imbus. M3X16	Vijak-imbus. M3X16	Шестигранный винт M3X16
511318	Senzor temperature TURCK TP-103A-G1/8-H1	Senzor TURCK TP-103A-G1/8-H1141-L013	Senzor TURCK TP-103A-G1/8-H1141-L013	Senzor TURCK TP-103A-G1/8-H1141-L013	Senzor TURCK TP-103A-G1/8-H1141-L013
511342	Guma ZA SKLOPKO ROTEX 28	Gummi ROTEX 28	Rubber ROTEX 28	Guma ROTEX 28	Резина ROTEX 28
511497	Vijak obročni M8X50 CIN	SK-Schraube M8X50	Screw M8X50	Vijak M8X50	Винт M8X50
511507	Ventil povr.dušilni - V0581	Ventil - V0581	Valve - V0581	Ventil - V0581	Клапан - V0581
511561	Manšeta T20 Ø45X55X7.3	Stangendichtung T20 Ø45X55X7.3	Rod seal T20 Ø45X55X7.3	Mančete T20 Ø45X55X7.3	Уплотнительный манжет штока T20 Ø45X55X7
511641	Matica obročna M12 CIN	Mutter M12	Nut M12	Matica M12	Гайка M12
511642	Vijak M16X70 DIN 933 CIN	SK-Schraube M16X70	Screw M16X70	Vijak M16X70	Винт M16X70
511646	Vijak-zatični imbus M5 X 6 DIN 913	SK- Schraube M5 X 6 DIN 913	Screw¸ M5 X 6 DIN 913	Vijak zapušni M5 X 6 DIN 913	Резьбовая шпилька M5 X 6 DIN 913
511647	Vskočnik 26N DIN 472	Seeger-Ring 26N	Lockring 26N	Učkočnik 26N	Стопорное кольцо 26N
511649	Brisalec PU6 25X33,6X6,5	Abstreifer PU6 25X33,6X6,5	Wiper PU6 25X33,6X6,5	Brisač PU6 25X33,6X6,5	Очиститель PU6 25X33,6X6,5
511650	Manšeta T20 Ø25X33X5.7	Stangendichtung T20 Ø25X33X5.7	Rod seal T20 Ø25X33X5.7	Mančete T20 Ø25X33X5.7	Уплотнительный манжет штока T20 Ø25X33X5
511651	Tesnilo batno L43 Ø45X31X15,5	Dichtung L43 Ø45X31X15,5	Seal L43 Ø45X31X15,5	Brtvilo L43 Ø45X31X15,5	Прокладка L43 Ø45X31X15,5
511653	Magnet MTS 400533	Magnet MTS 400566	Magnet MTS 400566	Magnet MTS 400566	Magnet MTS 400566
511654	Senzor pomika MTS-MH-B-M0180-M06G-2-V12	Senzor MTS-MH-B-M0180-M06G-2-V12	Senzor MTS-MH-B-M0180-M06G-2-V12	Senzor MTS-MH-B-M0180-M06G-2-V12	Senzor MTS-MH-B-M0180-M06G-2-V12
511655	Tesnilo batno L43 Ø120X95X22.4	Dichtung L43 Ø120X95X22.4	Seal L43 Ø120X95X22.4	Brtvilo L43 Ø120X95X22.4	Прокладка L43 Ø120X95X22.4
511656	O-tesnilo #130X3 90NBR	O-Ring #130X2 90NBR	O-Ring #130X2 90NBR	O-brtva #130X2 90NBR	Уплотнительное кольцо #130X2 90NBR
511657	O-tesnilo #85X3 90NBR	O-Ring #85X3 90NBR	O-Ring #85X3 90NBR	O-brtva #85X3 90NBR	Уплотнительное кольцо #85X3 90NBR
511658	Matica KM27	Mutter KM27	Nut KM27	Matica KM27	Гайка KM27
511664	Akumulator-tlačni D0.075-2BAR	Druckspeicher D0.075-2BAR	Pressure Accumulator D0.075-2BAR	Akumulator tlačni D0.075-2BAR	Аккумулятор давления D0.075-2BAR
511668	Stikalo induktivno BI2 M8 X 1	Stikalo induktivno M8 X 1	Inductive sensor M8 X 1	Stikalo induktivno M8 X 1	Stikalo induktivno M8 X 1
511670	Jermen žlebasti 12PJ L=1092	Riemen 12PJ L=1092	Belt 12PJ L=1092	Remen 12PJ L=1092	Ремень 12PJ L=1092
511671	Filter pogona RCA 480	Filter RCA 480	Filter RCA 480	Filter RCA 480	Фильтр RCA 480
511672	Polž oljne črpalke STIHL 066	Schneckenrad STIHL 066	Wormwheel STIHL 066	Puž STIHL 066	Червячное колесо STIHL 066
511673	Črpalka mazalna STIHL 066	Pumpe STIHL 066	Pump STIHL 066	Pumpa STIHL 066	Насос STIHL 066
511674	Očesni PRIKLJUČEK DN6 M10	PRIKLJUČEK DN6 M10	PRIKLJUČEK DN6 M10	PRIKLJUČEK DN6 M10	PRIKLJUČEK DN6 M10

511675	Meč 3/8" 24" POWER MATCH	Schwert 3/8" 24" POWER MATCH	Sawbar 3/8" 24" POWER MATCH	Mač 3/8" 24" POWER MATCH	Шина 3/8" 24" POWER MATCH
511683	Vzmet držala hloda RCA 480	Feder RCA 480	Spring RCA 480	Opruga RCA 480	Пружина RCA 480
511684	Senzor pomika MTS-MH-B-M0120-M06G-2-V12	Senzor MTS-MH-B-M0120-M06G-2-V12	Senzor MTS-MH-B-M0120-M06G-2-V12	Senzor MTS-MH-B-M0120-M06G-2-V12	Senzor MTS-MH-B-M0120-M06G-2-V12
511688	Tipka zelena ERL-3	Taste ERL-3	Key ERL-3	Tipka ERL-3	Кнопка ERL-3
511689	Preklopnik črni ES	Schalter ES	Switch ES	Preklopnik ES	Переключатель ES
511696	Trak 4370X250	Band. 4370X250	Band. 4370X250	Traka 4370X250	Лента 2025X200X5
511697	Zavora hidravlična SB	Bremse SB	Breake SB	Kočnica SB	Тормоз. SB
511706	Vzmet-plinska PVA1100 285 H12H12 700	Feder. PVA1100 285 H12H12 700	Spring, PVA1100 285 H12H12 700	Opruga-plinska PVA1100 285 H12H12 700	Пружина, PVA1100 285 H12H12 700
511707	Ventil krogelni M16 KONUS	Ventil M16 KONUS	Valve M16 KONUS	Ventil M16 KONUS	Клапан M16 KONUS
511714	Vijak-samorezni za plastiko 2,9 X 13 BN	GF-Schraube 2,9 X 13 BN 1016	Screw, 2,9 X 13 BN 1016	Vijak samonarezni 2,9 X 13 BN 1016	Винт-саморезный 2,9 X 13 BN 1016
511716	Senzor tlačni WIKA MH-2 - 0-400 BAR	Senzor WIKA 0-400 BAR	Senzor WIKA 0-400 BAR	Senzor WIKA 0-400 BAR	Senzor WIKA 0-400 BAR
511717	Vijak-imbus M4X40 CIN	SK-Schraube-imbus. M4X40	Screw-imbus. M4X40	Vijak-imbus. M4X40	Шестигранный винт M4X40
511730	Tipska-tablica RCA 480 JOY PLUS	Typenschild RCA 480 JOY TG	Ident. Plate RCA 480 JOY TG	Tipska tablica RCA 480 JOY TG	Заводская табличка RCA 480 JOY TG
511731	Vijak-zatični M8X1X10 #1,0	SK- Schraube M8X1X10 #1,0	Screw¸ M8X1X10 #1,0	Vijak zapušni M8X1X10 #1,0	Резьбовая шпилька M8X1X10 #1,0
511734	LUČ signalna zelena 12V DC	Leucht 12V DC	Light 12V DC	Svjetlo 12V DC	Фонар 12V DC
511735	Vijak-zatični imbus M5 X 10 DIN 914	SK- Schraube M5 X 10 DIN 914	Screw¸ M5 X 10 DIN 914	Vijak zapušni M5 X 10 DIN 914	Резьбовая шпилька M5 X 10 DIN 914
511742	Krmilnik HY-TTC-60	Steuergerät HY-TTC-60	Electronic control unit HY-TTC-60	Kontroler HY-TTC-60	#N/V
511743	Kabel krmilnika TTC-60-0,8M	Steuerleitung TTC-60-0,8M	Cable TTC-60-0,8M	Kabel TTC-60-0,8M	Кабель TTC-60-0,8M
511746	Cilinder dvosmerni-nož RCA 480 -D04	Zylinder RCA 400 JOY TG	Cylinder RCA 400 JOY TG	Cilindar RCA 400 JOY TG	Цилиндр RCA 400 JOY TG
511747	Brisalec PU6 110-122,2-12	Abstreifer PU6 110-122,2-12	Wiper PU6 110-122,2-12	Brisač PU6 110-122,2-12	Очиститель PU6 110-122,2-12
511748	Manometer viskozni Ø63 60BAR	Manometer Ø63 60BAR	Pressure Gauge Ø63 60BAR	Manometar Ø63 60BAR	Манометр Ø63 60BAR
511758	Tipska-tablica RCA 480 JOY -D04	Typenschild RCA 480 JOY TG	Ident. Plate RCA 480 JOY TG	Tipska tablica RCA 480 JOY TG	Заводская табличка RCA 480 JOY TG
511770	Vijak M5X8 CIN	SK-Schraube M5X8	Screw M5X8	Vijak M5X8	Винт M5X8
511773	Konektor s kablom M8 X 1 ŽENSKI RAVNI 3P	Konektor M8 X 1 ŽENSKI RAVNI 3PIN, 2M	Connector M8 X 1 ŽENSKI RAVNI 3PIN, 2M	Konektor M8 X 1 ŽENSKI RAVNI 3PIN, 2M	Соединитель M8 X 1 ŽENSKI RAVNI 3PIN, 2M
511807	Vijak-zatični imbus M5 X 5 DIN 914	SK- Schraube M5 X 5 DIN 914	Screw¸ M5 X 5 DIN 914	Vijak zapušni M5 X 5 DIN 914	Резьбовая шпилька M5 X 5 DIN 914
511808	Cev-hidr. V2 DN8X590 A31-16/A31-16 90°	Hydr.-Rohr V2 DN8X590 A31-16/A31-16 90°	Hydr.-Hose V2 DN8X590 A31-16/A31-16 90°	Cijev-hidr. V2 DN8X590 A31-16/A31-16 90°	Шланг V2 DN8X590 A31-16/A31-16 90°
511809	Cev-hidr. V2 DN8X2100 A30-16/B10-14	Hydr.-Rohr V2 DN8X2100 A30-16/B10-14	Hydr.-Hose V2 DN8X2100 A30-16/B10-14	Cijev-hidr. V2 DN8X2100 A30-16/B10-14	Шланг V2 DN8X2100 A30-16/B10-14
511810	Cev-hidr. V2 DN8X2850 A30-16/A31-16	Hydr.-Rohr V2 DN8X2850 A30-16/A31-16	Hydr.-Hose V2 DN8X2850 A30-16/A31-16	Cijev-hidr. V2 DN8X2850 A30-16/A31-16	Шланг V2 DN8X2850 A30-16/A31-16
511811	Cev-hidr. V2 DN16X1350 A31P-26/B10-22	Hydr.-Rohr V2 DN16X1350 A31P-26/B10-1/2"	Hydr.-Hose V2 DN16X1350 A31P-26/B10-1/2"	Cijev-hidr. V2 DN16X1350 A31P-26/B10-1/2	Шланг V2 DN16X1350 A31P-26/B10-1/2"
511812	Cev-hidr. V2 DN16X1000 A31-26/A31-26	Hydr.-Rohr V2 DN16X1000 A31-26/A31-26	Hydr.-Hose V2 DN16X1000 A31-26/A31-26	Cijev-hidr. V2 DN16X1000 A31-26/A31-26	Шланг V2 DN16X1000 A31-26/A31-26
511813	Cev-hidr. V2 DN19X1250 A30-30/A31-30	Hydr.-Rohr V2 DN19X1250 A30-30/A31-30	Hydr.-Hose V2 DN19X1250 A30-30/A31-30	Cijev-hidr. V2 DN19X1250 A30-30/A31-30	Шланг V2 DN19X1250 A30-30/A31-30
511814	Cev-hidr. V2 DN8X520 A31-16/A31-16	Hydr.-Rohr V2 DN8X520 A31-16/A31-16	Hydr.-Hose V2 DN8X520 A31-16/A31-16	Cijev-hidr. V2 DN8X520 A31-16/A31-16	Шланг V2 DN8X520 A31-16/A31-16
511815	Cev-hidr. V2 DN8X540 A31-16/A31-16	Hydr.-Rohr V2 DN8X540 A31-16/A31-16	Hydr.-Hose V2 DN8X540 A31-16/A31-16	Cijev-hidr. V2 DN8X540 A31-16/A31-16	Шланг V2 DN8X540 A31-16/A31-16
511816	Cev-hidr. V2 DN8X1260 A30-16/A31-16	Hydr.-Rohr V2 DN8X1260 A30-16/A31-16	Hydr.-Hose V2 DN8X1260 A30-16/A31-16	Cijev-hidr. V2 DN8X1260 A30-16/A31-16	Шланг V2 DN8X1260 A30-16/A31-16
511817	Cev-hidr. V2 DN8X1170 A30-16/A31-16	Hydr.-Rohr V2 DN8X1170 A30-16/A31-16	Hydr.-Hose V2 DN8X1170 A30-16/A31-16	Cijev-hidr. V2 DN8X1170 A30-16/A31-16	Шланг V2 DN8X1170 A30-16/A31-16
511818	Cev-hidr. V2 DN8X1350 A30-16/A31-16	Hydr.-Rohr V2 DN8X1350 A30-16/A31-16	Hydr.-Hose V2 DN8X1350 A30-16/A31-16	Cijev-hidr. V2 DN8X1350 A30-16/A31-16	Шланг V2 DN8X1350 A30-16/A31-16
511825	Nalepka rumena "KPL TG"	Aufkleber "KPL TG"	Sticker "KPL TG"	Naljepnica "KPL TG"	Наклеийка "KPL TG"
511826	Nalepka rumena "KPL VT"	Aufkleber "KPL VT"	Sticker "KPL VT"	Naljepnica "KPL VT"	Наклеийка "KPL VT"
511827	Nalepka rumena "KONTROLNA PLOŠČA 480 JOY	Aufkleber "KONTROLNA PLOŠČA 480 JOY"	Sticker "KONTROLNA PLOŠČA 480 JOY"	Naljepnica "KONTROLNA PLOŠČA 480 JOY"	Наклеийка "KONTROLNA PLOŠČA 480 JOY"
511828	Nalepka rumena "KONTROLNA PL. 480 JOY PL	Aufkleber "KONTROLNA PL. 480 JOY PLUS"	Sticker "KONTROLNA PL. 480 JOY PLUS"	Naljepnica "KONTROLNA PL. 480 JOY PLUS"	Наклеийка "KONTROLNA PL. 480 JOY PLUS"
511829	Nalepka srebrna SET RCA 480 JOY-MAJHNE	Aufkleber SET RCA 480 JOY-MAJHNE	Sticker SET RCA 480 JOY-MAJHNE	Naljepnica SET RCA 480 JOY-MAJHNE	Наклеийка SET RCA 480 JOY-MAJHNE
511830	Nalepka srebrna SET RCA 480 JOY-VELIKE	Aufkleber SET RCA 480 JOY-VELIKE	Sticker SET RCA 480 JOY-VELIKE	Naljepnica SET RCA 480 JOY-VELIKE	Наклеийка SET RCA 480 JOY-VELIKE
511831	Nalepka rumena KPL OPOZ. RCA480JOY PLUS	Aufkleber SET OPOZ. RCA480JOY PLUS	Sticker SET OPOZ. RCA480JOY PLUS	Naljepnica KPL OPOZ. RCA480JOY PLUS	Наклеийка Уст. (установленный) OPOZ. RCA
511832	Nalepka rumena KPL OPOZ. RCA480JOY	Aufkleber SET OPOZ. RCA480JOY	Sticker SET OPOZ. RCA480JOY	Naljepnica KPL OPOZ. RCA480JOY	Наклеийка Уст. (установленный) OPOZ. RCA
511834	Ventil nepovr. dušilni R1/4" ARON Ø 1,2	Ventil R1/4" ARON Ø 1,2	Valve R1/4" ARON Ø 1,2	Ventil R1/4" ARON Ø 1,2	Клапан R1/4" ARON Ø 1,2
511857	Sponka VRSTNA DLD 2,5 DB	Klammer VRSTNA DLD 2,5 DB	Buckle VRSTNA DLD 2,5 DB	Kopča VRSTNA DLD 2,5 DB	Стяжка VRSTNA DLD 2,5 DB
511858	Ohišje modularno za varovalke	Sicherungshalter	Fuse holder	Kučište	Корпус
511859	Držalo modularnega ohišja za varovalke	Sicherungshalter	Fuse holder	Kučište	Корпус
511877	Joystick JMF L4C_RCA 480 PLUS	Joystick JMF L4C_RCA 480 PLUS	Joystick JMF L4C_RCA 480 PLUS	Joystick JMF L4C_RCA 480 PLUS	Джойстик JMF L4C_RCA 480 PLUS
511878	Votlica STARFIX -ROLA H1,0/14 9005830000	Ziehdüse STARFIX H1,5/14 9004340000	Leading Duct STARFIX H1,5/14 9004340000	Vodilica STARFIX H1,5/14 9004340000	Наконечник троса STARFIX H1,5/14 9004340
511884	Čep tesnilni za AMPSEAL konektor	Kontakt LS (NO-NC)	Contact LS (NO-NC)	Kontakt LS (NO-NC)	Контакт LS (NO-NC)
511885	Kontakt ženski AMPSEAL za konektor TE	Kontakt LS (NO-NC)	Contact LS (NO-NC)	Kontakt LS (NO-NC)	Контакт LS (NO-NC)
511886	Podložka tesnilna USIT 9,3X13,3X1US NBR	Scheibe USIT 9,3X13,3X1US NBR	Washer USIT 9,3X13,3X1US NBR	Podloška USIT 9,3X13,3X1US NBR	Шайба USIT 9,3X13,3X1US NBR
511887	Vezica VTO13 200 2,5 X 200 ČRNA	Bändchen VTO13 200 2,5 X 200 ČRNA	Stripe VTO13 200 2,5 X 200 ČRNA	Spojnica VTO13 200 2,5 X 200 ČRNA	Стяшка VTO13 200 2,5 X 200 ČRNA
511889	Konektor AMPSEAL 23P-BLACK	Konektor AMPSEAL 23P-BLACK	Connector AMPSEAL 23P-BLACK	Konektor AMPSEAL 23P-BLACK	Соединитель AMPSEAL 23P-BLACK
511890	Konektor AMPSEAL 14P-BLACK	Konektor AMPSEAL 14P-BLACK	Connector AMPSEAL 14P-BLACK	Konektor AMPSEAL 14P-BLACK	Соединитель AMPSEAL 14P-BLACK
511892	Konektor AMPSEAL 8P-BLACK	Konektor AMPSEAL 8P-BLACK	Connector AMPSEAL 8P-BLACK	Konektor AMPSEAL 8P-BLACK	Соединитель AMPSEAL 8P-BLACK
511893	Konektor AMPSEAL 8P-WHITE	Konektor AMPSEAL 8P-WHITE	Connector AMPSEAL 8P-WHITE	Konektor AMPSEAL 8P-WHITE	Соединитель AMPSEAL 8P-WHITE
511894	Konektor AMPSEAL 14P-GREY	Konektor AMPSEAL 14P-GREY	Connector AMPSEAL 14P-GREY	Konektor AMPSEAL 14P-GREY	Соединитель AMPSEAL 14P-GREY
511895	Kabel 7X0,75-ÖLFLEX CLASSIC	Steuerleitung 7X0,75-ÖLFLEX CLASSIC	Cable 7X0,75-ÖLFLEX CLASSIC	Kabel 7X0,75-ÖLFLEX CLASSIC	Кабель 7X0,75-ÖLFLEX CLASSIC

511898	Konektor AMPSEAL 23P-GREY	Konektor AMPSEAL 23P-BLACK	Connector AMPSEAL 23P-BLACK	Konektor AMPSEAL 23P-BLACK	Соединитель AMPSEAL 23P-BLACK
511922	Element kontaktni Z LED DIODO ECD/L	Element Z LED DIODO ECD/L	Element Z LED DIODO ECD/L	Element Z LED DIODO ECD/L	Элемент Z LED DIODO ECD/L
511958	Vijak-imbus M8x25 lečasta glava CIN	Linsenschraube M8 X 16	Hexagon socket button head screw M8 X 16	Vijak-imbus. M8 X 16	#N/V
511980	Čep ZA UVODNICO PG 11 PVC	Zapfen ZA UVODNICO PG 11 PVC	Tap ZA UVODNICO PG 11 PVC	Čep ZA UVODNICO PG 11 PVC	ЗАГЛУШКА ZA UVODNICO PG 11 PVC
511981	Čep ZA UVODNICO PG 9 PVC	Zapfen ZA UVODNICO PG 9 PVC	Tap ZA UVODNICO PG 9 PVC	Čep ZA UVODNICO PG 9 PVC	ЗАГЛУШКА ZA UVODNICO PG 9 PVC
511984	Plošča ZBIRALNA	Platte ZBIRALNA	Plate ZBIRALNA	Ploča ZBIRALNA	Пластина ZBIRALNA
511990	Kazalo nivoja olja G3/8	Anzeiger G3/8	Index G3/8	Pokazivač G3/8	Индекс G3/8
511996	Vzmet tlačna OMEJEVALA 22	Feder OMEJEVALA 22	Spring OMEJEVALA 22	Opruga OMEJEVALA 22	Пружина OMEJEVALA 22
512183	Elektromagnet za ARON cetop 5 ventil	Elektromagnet für Cetop 5	Electromagnet for Cetop 5	Elektromagnet za ARON Cetop 5	Винт с полупотайной головкой M6 X 45
511996	Vzmet tlačna OMEJEVALA 22	Feder OMEJEVALA 22	Spring OMEJEVALA 22	Opruga OMEJEVALA 22	Пружина OMEJEVALA 22
512132	Vijak poliamid prezračevalni M12 PA6-siv		Ventilation plug M12 PA6-grey	Vijak poliamid prezračevalni M12 PA6-siv	
512346	Hidromotor WHITE WP 155160A6312BAAAA	Hydromotor WHITE WP 155160A6312BAAAA	Hydro Motor WHITE WP 155160A6312BAAAA	Hidromotor WHITE WP 155160A6312BAAAA	Гидромотор WHITE WP 155160A6312BAAAA
512415	O-tesnilo Fi 21x2 72NBR	O-Ring	O-Ring	O-brtva	Уплотнительное кольцо
512431	Stop-ring 48-42-3	Seeger-Ring 34 Z	Lockring 34 Z	Učkočnik 34 Z	Стопорное кольцо 34 Z
512433	O-tesnilo Ø 57 X 3 70NBR	O-Ring Ø 57 X 3 70NBR	O-Ring Ø 57 X 3 70NBR	O-brtva Ø 57 X 3 70NBR	Уплотнительное кольцо Ø 57 X 3 70NBR
512434	Tesnilo batno KDSB Ø25X15X16.4 CX	Dichtung KDSB Ø25X15X16.4 CX	Seal KDSB Ø25X15X16.4 CX	Brtvilo KDSB Ø25X15X16.4 CX	Прокладка KDSB Ø25X15X16.4 CX
512435	Tesnilo batno KDSB Ø50X34X18.4 CX	Dichtung KDSB Ø50X34X18.4 CX	Seal KDSB Ø50X34X18.4 CX	Brtvilo KDSB Ø50X34X18.4 CX	Прокладка KDSB Ø50X34X18.4 CX
512439	Brisalec WED Ø45X53.6X5.3 CO	Abstreifer WED Ø45X53.6X5.3 CO	Wiper WED Ø45X53.6X5.3 CO	Brisač WED Ø45X53.6X5.3 CO	Очиститель WED Ø45X53.6X5.3 CO
512463	Tesnilo SET - FILTER POVRATNI - FR122	Dichtung SET - FILTER POVRATNI - FR122	Seal SET - FILTER POVRATNI - FR122	Brtvilo SET - FILTER POVRATNI - FR122	Прокладка SET - FILTER POVRATNI - FR122
512649	Nalepka srebrna TAJFUN TT 510 R	Aufkleber TAJFUN TT 510 R	Sticker TAJFUN TT 510 R	Naljepnica TAJFUN TT 510 R	Наклеийка TAJFUN TT 510 R
512692	Vijak-sponski M6 X 45 CIN	Flachrundschrabe M6 X 45	Screw' M6 X 45	Vijak vezni M6 X 45	
512710	Nalepka srebrna TAJFUN TT 404	Aufkleber TAJFUN TT 404	Sticker TAJFUN TT 404	Naljepnica TAJFUN TT 404	Наклеийка TAJFUN TT 404
512711	Nalepka srebrna TAJFUN TT 404 R	Aufkleber TAJFUN TT 404 R	Sticker TAJFUN TT 404 R	Naljepnica TAJFUN TT 404 R	Наклеийка TAJFUN TT 404 R
512712	Nalepka srebrna TAJFUN TT 504	Aufkleber TAJFUN TT 504	Sticker TAJFUN TT 504	Naljepnica TAJFUN TT 504	Наклеийка TAJFUN TT 504
512713	Nalepka srebrna TAJFUN TT 504 R	Aufkleber TAJFUN TT 504 R	Sticker TAJFUN TT 504 R	Naljepnica TAJFUN TT 504 R	Наклеийка TAJFUN TT 504 R
512853	Trak segment TT 510	Band. TT 510	Band. TT 510	Traka TT 510	Лента TT 510
512922	Zaščita gumijasta TT 510	Band. RCA	Band. RCA	Traka RCA	Лента RCA
512982	Cev-hidr. V1 DN8X950 B10-14/A31-16	Hydr.-Rohr V1 DN8X800 B10-14/A31-16	Hydr.-Hose V1 DN8X800 B10-14/A31-16	Cijev-hidr. V1 DN8X800 B10-14/A31-16	Шланг V1 DN8X800 B10-14/A31-16
512983	Cev-hidr. V1 DN8X2400 B10-14/A31-16	Hydr.-Rohr V1 DN8X2500 B10-14/A31-16	Hydr.-Hose V1 DN8X2500 B10-14/A31-16	Cijev-hidr. V1 DN8X2500 B10-14/A31-16	Шланг V1 DN8X2500 B10-14/A31-16
513051	Nalepka srebrna TAJFUN TT 510 S	Aufkleber TAJFUN TT 510 S	Sticker TAJFUN TT 510 S	Naljepnica TAJFUN TT 510 S	Наклеийка TAJFUN TT 510 S
513412	Objemka dvojna B-1 / DIN 3015	Schelle B-1 / DIN 3015	Collar B-1 / DIN 3015	Držač. B-1 / DIN 3015	Номуть B-1 / DIN 3015
513760	Ventil EM HD3-ES-4C-012C/20-AIDRO	Ventil HD3-ES-4C-012C/20-AIDRO	Valve HD3-ES-4C-012C/20-AIDRO	Ventil HD3-ES-4C-012C/20-AIDRO	Клапан HD3-ES-4C-012C/20-AIDRO
513761	Ventil EM HD3-ES-0LL-012C/20-AIDRO	Ventil EM HD3-ES-0LL-012C/20-AIDRO	Valve HD3-ES-0LL-012C/20-AIDRO	Ventil EM HD3-ES-0LL-012C/20-AIDRO	Клапан HD3-ES-0LL-012C/20-AIDRO
513877	Ležaj keramični 6006-2RZTN9/HC5C3WT	Lager 6006-2RZTN9/HC5C3WT	Bearing 6006-2RZTN9/HC5C3WT	Ležaj 6006-2RZTN9/HC5C3WT	Подшипник 6006-2RZTN9/HC5C3WT
513892	Varovalka avtomobilska - UNIVAL 2A	Sicherung - UNIVAL 2A	Fuse - UNIVAL 2A	Osigurač. - UNIVAL 2A	предохранитель - UNIVAL 2A
514011	Ventil EM HD5-ED-0LL-012C-AIDRO	Ventil EM HD5-ED-0LL-012C-AIDRO	Valve HD5-ED-0LL-012C-AIDRO	Ventil EM HD5-ED-0LL-012C-AIDRO	Клапан HD5-ED-0LL-012C-AIDRO
514012	Vijak-imbus M5X45 CIN	SK-Schraube-imbus. M5X45	Screw-imbus. M5X45	Vijak-imbus M5X45 CIN	Шестигранный винт M5X45
514019	Konektor AMPSEAL 14P-WHITE	Konektor AMPSEAL 14P-WHITE	Connector AMPSEAL 14P-WHITE	Konektor AMPSEAL 14P-WHITE	Соединитель AMPSEAL 14P-WHITE
514115	Blažilec gumi Ø20X7 - M6X20	Stoßdämpfer Ø20X7 - M6X20	Shock Absorber Ø20X7 - M6X20	Amortizer Ø20X7 - M6X20	Амортизатор Ø20X7 - M6X20
514064	Elektromagnet za AIDRO CETOP 3	Elektromagnet für AIDRO Cetop 3	electromagnet for AIDRO Cetop 3	Elektromagnet za AIDRO Cetop 3	
514065	Elektromagnet za AIDRO cetop 5	Elektromagnet für AIDRO Cetop 5	Electromagnet for AIDRO Cetop 5	Elektromagnet za AIDRO cetop 5	
514248	Joystick BONDIOLI ZDTC9634202293+AMP14	Joystick ZDTC9634202293+AMP14	Joystick ZDTC9634202293+AMP14	Joystick BONDIOLI ZDTC9634202293+AMP14	Джойстик ZDTC9634202293+AMP14
514298	Spojnica Ø28-M36-KON-MOŠKI/G1"-RAV	Verschraubung Ø28-M36-KON/G1"-RAV	Coupling Ø28-M36-KON/G1"-RAV	Spojnica Ø28-M36-KON-MOŠKI/G1"-RAV	Соединительная муфта Ø28-M36-KON/G1
514485	Cev-hidr. G DN25X480 A30-36/A31-36	Hydr.-Rohr G DN25X480 A30-36/A31-36	Hydr.-Hose G DN25X480 A30-36/A31-36	Cijev-hidr. G DN25X480 A30-36/A31-36	Шланг G DN25X480 A30-36/A31-36
08002006	Podloga meča RCA 320 CIN	Untersatz RCA 320	Subplate RCA 320	Podloga RCA 320	Базовая плита RCA 320
08002014	Tesnilo RCA 320	Dichtung RCA 320	Seal RCA 320	Brtvilo RCA 320	Прокладка RCA 320
08002016	Sornik cilindra RCA 320	Bolzen RCA 320	Pin RCA 320	Svornjak RCA 320	Болт RCA 320
08002039	Matica varovalna M24X1.5 CIN	Mutter M24X1.5	Nut M24X1.5	Matica M24X1.5	Гайка M24X1.5
08002040	Vodilo vzmeti RCA 320 CIN	Führung RCA 320	Guide RCA 320	Vodilica RCA 320	Направляющая линейка RCA 320
08002041	Jermenica ZG PJ	Riemenscheibe ZG PJ	Pulley. ZG PJ	Remenica ZG PJ	Шкив. ZG PJ
08002045	Merilec napetosti jerm. RCA 320 CIN	Zähler RCA 320	Meter RCA 320	Mjerač RCA 320	Указатель RCA 320
08002502	Matica M16X1.5	Mutter M16X1.5	Nut M16X1.5	Matica M16X1.5	Гайка M16X1.5
08002510	Cilinder z nastavki VAR RCA 320	Zylinder GESCH RCA 320	Cylinder WELD RCA 320	Cilindar VAR RCA 320	Цилиндр Св. соед. RCA 320
08002614	Držalo mreže NAS RCA 320 BRV	Halter NAS RCA 320	Holder NAS RCA 320	Držač NAS RCA 320	Держатель NAS RCA 320
08002618	Spojnica za maz.cev RCA 320 CIN	Verschraubung RCA 320	Coupling RCA 320	Spojnica RCA 320	Соединительная муфта RCA 320
08002921	Nosilec kardana RCA 320 BRV	Halter RCA 320	Holder RCA 320	Držač RCA 320	Держатель RCA 320
08003511	Cev VM 08003511 BRV	Rohr ZW 08003511 BRV	Pipe BET 08003511 BRV	Cijev UM 08003511 BRV	Труба М/у (между) 08003511 BRV
08003512	Fiksna podpora - 08003512 CIN	Unterstützung	Support	Potporanj	Несущая конструкция, суппорт
08003530	Podpora D 08003530 BRV	Unterstützung R 08003530 BRV	Support R 08003530 BRV	Potporanj D 08003530 BRV	Несущая конструкция, суппорт Пр (правый)
08003540	Podpora L 08003540 BRV	Unterstützung L 08003540 BRV	Support L 08003540 BRV	Potporanj L 08003540 BRV	Несущая конструкция, суппорт Л (левый)

08003560	Držalo RCA 320 BRV	Halter RCA 320	Holder RCA 320	Držač RCA 320	Держатель RCA 320
08004002	Tečaj RCA 320 CIN	Drehzapfen RCA 320	Hinge RCA 320	Čep RCA 320	Навеска RCA 320
08004004	Podložka Ø40X1 LASER	Scheibe Ø40X1 LASER	Washer Ø40X1 LASER	Podloška Ø40X1 LASER	Шайба Ø40X1 LASER
08004012	Pesto valja RCA 320	Nabe RCA 320	Nave RCA 320	Glavčina RCA 320	Втулка, RCA 320
08004014	Zaklep podpore RCA 320 BRV	Unterst.Verschluß RCA 320	Breech RCA 320	Glava cilindra RCA 320	Затвор RCA 320
08008002	Tečaj - 08008002 CIN	Drehzapfen - 08008002 CIN	Hinge - 08008002 CIN	Čep - 08008002 CIN	Навеска - 08008002 CIN
08008550	Valj gnani SES RCA 320 BRV	Rolle SES RCA 320 BRV	Cylinder SES RCA 320 BRV	Valjak SES RCA 320 BRV	Валик SES RCA 320 BRV
08008552	Os valja RCA 320	Achse	Axle	Osovina	Ось
08008604	Tečaj lopute RCA 320 CIN	Drehzapfen RCA 320 CIN	Hinge RCA 320 CIN	Čep RCA 320 CIN	Навеска RCA 320 CIN
08009100	Sornik KPL RCA 320,380,400JOY	Bolzen SET RCA 320,380,400JOY	Pin SET RCA 320,380,400JOY	Svornjak KPL RCA 320,380,400JOY	Болт Уст. (установленный) RCA 320,380,40
08009101	Sornik RCA 320 CIN	Bolzen RCA 320	Pin RCA 320	Svornjak RCA 320	Болт RCA 320
08009102	Podložka RCA 320 CIN	Scheibe RCA 320	Washer RCA 320	Podloška RCA 320	Шайба RCA 320
08009103	Veriga priklopov RCA 320	Kette RCA 320	Chain RCA 320	Lanac RCA 320	Цепь RCA 320
08009104	Veriga poteznice leva - 08009104	Kette - 08009104	Chain - 08009104	Lanac - 08009104	Цепь - 08009104
08009110	Sornik poteznice KPL RCA 320	Bolzen KPL RCA 320	Pin KPL RCA 320	Svornjak KPL RCA 320	Болт KPL RCA 320
08009120	Veriga z varovalom RCA 320	Kette RCA 320	Chain RCA 320	Lanac RCA 320	Цепь RCA 320
08010134	Omejevalo mreže RCA 320 CIN	Begrenzer RCA 320	Limiter RCA 320	Ograničevalo RCA 320	Ограничитель RCA 320
08015015	Podloga RCA 320 BRV	Untersatz RCA 320	Subplate RCA 320	Podloga RCA 320	Базовая плита RCA 320
08015020	Vrv-žična KPL RCA 320	Seil KPL RCA 320	Wire rope KPL RCA 320	Sajla žičana KPL RCA 320	
08015030	Trak segmentni RCA 320	Band. TT 403	Band. TT 403	Traka TT 403	Лента TT 403
08015100	Korito spodnje -08015100 BRV	Wane	Lower manger	Korito	
08015200	Korito srednje -08015200 BRV	Wane	Middle manger	Korito	
08015300	Korito zgornje 08015300 BRV	Wane	Upper manger	Korito	
08015500	Regulator pretoka KLADIVAR TVTC BRV	Regulator KLADIVAR TVTC BRV	Regulator KLADIVAR TVTC BRV	Regulator KLADIVAR TVTC BRV	регулятор KLADIVAR TVTC BRV
08015502	Matica vodilna II RCA 320	Mutter II RCA 320	Nut II RCA 320	Matica II RCA 320	Гайка II RCA 320
08015503	Batnica II - 08015503	Kolbenstange II	Piston rod II	Klipnjača II	Вал штока
08015504	Sornik RCA 320 CIN	Bolzen RCA 320	Pin RCA 320	Svornjak RCA 320	Болт RCA 320
08015505	Distančnik RCA 320	Distanzbüchse	Spacer	Odstojnik	Разделитель
08015506	Zapora - 08015506 CIN				
08015510	Cev-cilindra VAR - 08015510	Zylinder-Rohr	Cylinder-Pipe	Cijev-klipa	Труба цилиндра
08202501	Vijak-prelivni dvojni M14 CIN	SK-Schraube M14	Screw M14	Vijak-prelivni M14	Винт (для слива масла) M14
08202550	Cilinder lopute Ø18 BRV	Zylinder Ø18	Cylinder Ø18	Cilindar Ø18	Цилиндр Ø18
08202551	Batnica 18 - 08202551	Kolbenstange 18 - 08202551	Piston rod 18 - 08202551	Klipnjača 18 - 08202551	Вал штока 18 - 08202551
08202601	Cev Ø4-Ø10X300 PE	Rohr Ø4-Ø10X300	Pipe Ø4-Ø10X300	Cijev Ø4-Ø10X300	Труба Ø4-Ø10X300
08204475	Nosilec NAS VAR RCA 320-2 BRV	Halter NAS VAR RCA 320-2	Holder NAS VAR RCA 320-2	Držač NAS VAR RCA 320-2	Держатель NAS VAR RCA 320-2
08502005	Pokrov ležaja RCA 380 CIN	Deckel RCA 380	Cover RCA 380	Poklopac RCA 380	Кришка RCA 380
08502007	Čep napenjalni RCA 380	Zapfen RCA 380	Pin RCA 380	Čep RCA 380	Заглyшка RCA 380
08502012	Vijak-imbus za meč M6X8	SK-Schraube-imbus. M6X8	Screw-imbus. M6X8	Vijak-imbus. M6X8	Шестигранный винт M6X8
08502024	Vijak nepenjalca RCA 380 CIN	SK-Schraube RCA 380	Screw RCA 380	Vijak RCA 380	Винт RCA 380
08502026	Nosilec napenjalca RCA 380 BRV	Halter RCA 380	Holder RCA 380	Držač RCA 380	Держатель RCA 380
08502040	Napenjalec jermena RCA 380	Spanner RCA 380	Tightener RCA 380	Napinjač RCA 380	Натяжное устройство RCA 380
08502041	Jermenica napenjalna RCA 380	Riemenscheibe RCA 380	Pulley. RCA 380	Remenica RCA 380	Шкив. RCA 380
08502042	Distančnik napenjalca RCA 380	Distanzbüchse RCA 380	Spacer RCA 380	Odstojnik RCA 380	Разделитель RCA 380
08502043	Os napenjalca RCA 380	Achse RCA 380	Axle RCA 380	Osovina RCA 380	Ось RCA 380
08502080	Uležajenje ZG RCA 380	Lagerung ZG RCA 380	Bearing housing ZG RCA 380	Uležanje ZG RCA 380	Кожух подшипника ZG RCA 380
08502081	Pesto ležaja - 08502081	Nabe - 08502081	Nave - 08502081	Glavčina - 08502081	Втулка, - 08502081
08502082	Distančnik cev RCA 380	Distanzbüchse RCA 380	Spacer RCA 380	Odstojnik RCA 380	Разделитель RCA 380
08502085	Jermenica ZG SES RCA 380	Riemenscheibe ZG SES RCA 380	Pulley. ZG SES RCA 380	Remenica ZG SES RCA 380	Шкив. ZG SES RCA 380
08502086	Gred zgornja - 08502086 BRUŠEN	Achse	Shaft	#N/V	#N/V
08504004	Valj II RCA 380 PE	Rolle II RCA 380	Cylinder II RCA 380	Valjak II RCA 380	Валик II RCA 380
08504010	Veriga člen fi 6 izrezan CIN	Kette ZIN	Chain ZIN	Lanac ZIN	Цепь ZIN
08504105	Os valja RCA 380	Achse RCA 380	Axle RCA 380	Osovina RCA 380	Ось RCA 380
08504212	Puša ležaja RCA 380 CIN	Büchse RCA 380	Sleeve RCA 380	Kanalica RCA 380	Втулка RCA 380
08505020	Spojnica povratna RCA 400	Verschraubung RCA 400	Coupling RCA 400	Spojnica RCA 400	Соединительная муфта RCA 400
08505030	Spojnica trokraka dušen RCA 380	Verschraubung RCA 380	Coupling RCA 380	Spojnica RCA 380	Соединительная муфта RCA 380
08505100	Ventil za reg.hitrosti - 08505100 BRV	Ventil - 08505100	Valve - 08505100	Ventil - 08505100	Клапан - 08505100
08505105	Naslon vzmeti RCA 380	Anschlag RCA 380	Lean RCA 380	Naslon RCA 380	Уклон RCA 380
08505110	Pokrov vzmeti VAR RCA 380	Deckel GESCH RCA 380	Cover WELD RCA 380	Poklopac VAR RCA 380	Кришка Св. соед. RCA 380
08505201	Matica-vodilna RCA 380	Führungsmutter RCA 380	Lead Nut RCA 380	Matica vodeča RCA 380	Гайка, RCA 380
08505630	Cilinder krmilni RCA 380 BRV	Zylinder RCA 380	Cylinder RCA 380	Cilindar RCA 380	Цилиндр RCA 380

08505631	Batnica - 08505631	Kolbenstange - 08505631	Piston rod - 08505631	Klipnjača - 08505631	Вал штока - 08505631
08505632	Matica batnice - 08505632	Mutter - 08505632	Nut - 08505632	Matica - 08505632	Гайка - 08505632
08505633	Matica-vodilna - 08505633	Führungsmutter - 08505633	Lead Nut - 08505633	Matica vodeča - 08505633	Гайка, - 08505633
08505635	Cev-cilindra - 08505635 VAR	Zylinder-Rohr VAR - 08505635	Cylinder-Pipe VAR - 08505635	Cijev-klipa VAR - 08505635	Труба цилиндра VAR - 08505635
08505636	Cev-cilindra 08505636	Zylinder-Rohr 08505636	Cylinder-Pipe 08505636	Cijev-klipa 08505636	Труба цилиндра 08505636
08701005	Ploščica PRITRDILNA - 08701005 LASER	Platte PRITRDILNA - 08701005 LASER	Plate PRITRDILNA - 08701005 LASER	Pločica PRITRDILNA - 08701005 LASER	Пластинка PRITRDILNA - 08701005 LASER
08701006	Ploščica podložna RCA 400 LASER	Platte RCA 400 LASER	Plate RCA 400 LASER	Pločica RCA 400 LASER	Пластинка RCA 400 LASER
08702001	Prirobnica vmesna RCA 400 BRV	Flansche RCA 400	Flange RCA 400	Prirubnica RCA 400	Заплечник RCA 400
08702003	Podložka nosilna RCA 400 CIN	Scheibe RCA 400	Washer RCA 400	Podloška RCA 400	Шайба RCA 400
08702004	Držalo ležaja RCA 400 BRV	Halter RCA 400	Holder RCA 400	Držač RCA 400	Держатель RCA 400
08702008	Plošča odmična RCA 400 BRV	Platte RCA 400	Plate RCA 400	Ploča RCA 400	Пластина RCA 400
08702010	Jermenica pogonska SES RCA 400	Riemenscheibe SES RCA 400	Pulley. SES RCA 400	Remenica SES RCA 400	Шкив. SES RCA 400
08702021	Lamela potisna RCA 400	Lamelle RCA 400	Blade RCA 400 JOY	Lamela RCA 400	Лезвие RCA 400 JOY
08702040	Os vpenjalna RCA 400 BRV	Achse RCA 400	Axle RCA 400	Osovina RCA 400	Ось RCA 400
08702070	Nosilec meča VAR RCA 400 BRV	Halter VAR RCA 400	Holder VAR RCA 400	Držač VAR RCA 400	Держатель VAR RCA 400
08702212	Lamela vmesna RCA 400	Lamelle RCA 400	Blade RCA 400	Lamela RCA 400	Лезвие RCA 400
08702311	Os lopute RCA 400 CIN	Achse RCA 400	Axle RCA 400	Osovina RCA 400	Ось RCA 400
08702350	Loputa odmična SES RCA 400	Klappe SES RCA 400	Shutter SES RCA 400	Loputa SES RCA 400	Створка SES RCA 400
08702360	Nosilec VAR RCA 400 BRV	Halter VAR RCA 400	Holder VAR RCA 400	Držač VAR RCA 400	Держатель VAR RCA 400
08702370	Loputa VAR RCA 400 BRV	Klappe VAR RCA 400	Shutter VAR RCA 400	Loputa VAR RCA 400	Створка VAR RCA 400
08702390	Cilinder omejevala RCA 400 BRV	Zylinder RCA 400	Cylinder RCA 400	Cilindar RCA 400	Цилиндр RCA 400
08702399	Cilinder žage kpl RCA 400	Zylinder RCA 400	Cylinder RCA 400	Cilindar RCA 400	Цилиндр RCA 400
08702400	Cilinder žage RCA 400 BRV	Zylinder RCA 400	Cylinder RCA 400	Cilindar RCA 400	Цилиндр RCA 400
08702401	Matica-vodilna žaganje RCA 400	Führungsmutter RCA 400	Lead Nut RCA 400	Matica vodeča RCA 400	Гайка, RCA 400
08702403	Letev pomična RCA 400 CIN	Leiste RCA 400	Rail RCA 400	Letva RCA 400	Рельс RCA 400
08702404	Ploščica kontaktna RCA 400 CIN	Platte RCA 400	Plate RCA 400	Pločica RCA 400	Пластинка RCA 400
08702405	Pokrov RCA 400 CIN	Deckel RCA 400	Cover RCA 400	Poklopac RCA 400	Кришка RCA 400
08702510	Telo omejevala RCA BRV	Körper RCA	Body RCA	Tijelo RCA	Корпус, RCA
08702520	Letev MERILNA - 08702520 CIN	Leiste - 08702520	Rail - 08702520	Letva - 08702520	Рельс - 08702520
08702600	Rezervoar verige RCA 400	Ölbehälter RCA 400	Oil tank RCA 400	Rezervoar za ulje RCA 400	Масляный резервуар RCA 400
08702610	Rezervoar verige VAR RCA 400 BRV	Ölbehälter VAR RCA 400	Oil tank VAR RCA 400	Rezervoar za ulje VAR RCA 400	Масляный резервуар VAR RCA 400
08703101	Podložka distančna RCA 400 CIN	Scheibe RCA 400	Washer RCA 400	Podloška RCA 400	Шайба RCA 400
08703102	Sornik vpetja 1 RCA 400 CIN	Bolzen 1 RCA 400	Pin 1 RCA 400	Svornjak 1 RCA 400	Болт 1 RCA 400
08703103	Sornik vpetja 2 RCA 400 CIN	Bolzen 2 RCA 400	Pin 2 RCA 400	Svornjak 2 RCA 400	Болт 2 RCA 400
08703120	Osovina zvarjenec 08703120 ZVARJ	Osovina 08703120 ZVARJ	Osovina 08703120 ZVARJ	Osovina 08703120 ZVARJ	Osovina 08703120 ZVARJ
08704001	Držalo cilindra RCA 400 BRV	Halter RCA 400	Holder RCA 400	Držač RCA 400	Держатель RCA 400
08704410	Cilinder držala RCA 400 BRV	Zylinder RCA 400	Cylinder RCA 400	Cilindar RCA 400	Цилиндр RCA 400
08704432	Omejevalo hoda držala RCA 400	Begrenzer RCA 400	Limiter RCA 400	Ograničevalo RCA 400	Ограничитель RCA 400
8704450	Os z ušesom RCA 400	Achse RCA 400	Axle RCA 400	Osovina RCA 400	Ось RCA 400
08705001	Nosilec bloka RCA 400 BRV	Halter RCA 400	Holder RCA 400	Držač RCA 400	Держатель RCA 400
08705003	Cev spojnice RCA 400 CIN	Rohr RCA 400	Pipe RCA 400	Cijev RCA 400	Труба RCA 400
08705610	Blok-hidr. začepljen RCA 400	Block. Hydr. RCA 400	Block. Hydr. RCA 400	Blok hidraulički RCA 400	Блок с гидравл. приводом RCA 400
08705620	Blok-hidr. dušilni omej. RCA 400	Block. Hydr. RCA 400	Block. Hydr. RCA 400	Blok hidraulički RCA 400	Блок с гидравл. приводом RCA 400
08705621	Blokec dušenja -08705621	Block -08705621	Block. -08705621	Blok -08705621	BLO -08705621
08705630	Vmesnik žaganja RCA 400	Zwischenteil RCA 400	Insert RCA 400	Ulaznik RCA 400	Вставка RCA 400
08705631	Telo vmesnika 08705631	Körper 08705631	Body 08705631	Tijelo 08705631	Корпус, 08705631
08705635	Manometer cepljenja SES RCA 400	Manometer SES RCA 400	Pressure Gauge SES RCA 400	Manometar SES RCA 400	Манометр SES RCA 400
08705650	Blok-hidr. cepljenje SES RCA 400	Block. Hydr. SES RCA 400	Block. Hydr. SES RCA 400	Blok hidraulički SES RCA 400	Блок с гидравл. приводом SES RCA 400
08705661	Blok-hidr. cepljenje RCA 400	Block. Hydr. RCA 400	Block. Hydr. RCA 400	Blok hidraulički RCA 400	Блок с гидравл. приводом RCA 400
08707004	Blokada stikala RCA 400 BRV	Block. Hydr.	Block. Hydr. TG + pulley	Blok hidraulički	Блок с гидравл.
08707050	Rele SES RCA 400	Relais SES RCA 400	Relay SES RCA 400	Relej SES RCA 400	Реле SES RCA 400
08707051	Letev NOSILNA- 08707051 ŽAGANA	Leiste NOSILNA- 08707051 ŽAGANA	Rail NOSILNA- 08707051 ŽAGANA	Letva NOSILNA- 08707051 ŽAGANA	Рельс NOSILNA- 08707051 ŽAGANA
08707070	Stikalo DM RCA 400	Schalter. RCA 400	Switch RCA 400	Prekidač RCA 400	Переключатель RCA 400
08707071	Kabel RCA 400	Steuerleitung RCA 400	Cable RCA 400	Kabel RCA 400	Кабель RCA 400
08707081	Kabel STOP RCA 400	Steuerleitung STOP RCA 400	Cable STOP RCA 400	Kabel STOP RCA 400	Кабель STOP RCA 400
08707120	Kabel hladilnika ses. RCA 400	Steuerleitung RCA 400	Cable RCA 400	Kabel RCA 400	Кабель RCA 400
08707121	Kabel hladilnika 2X 1.5 - RCA 400	Steuerleitung 2X 1.5 - RCA 400	Cable 2X 1.5 - RCA 400	Kabel 2X 1.5 - RCA 400	Кабель 2X 1.5 - RCA 400
08707122	Kabel hladilnika 2 2X 1.5 - RCA 400	Steuerleitung 2X 1.5 - RCA 400	Cable 2X 1.5 - RCA 400	Kabel 2X 1.5 - RCA 400	Кабель 2X 1.5 - RCA 400
08710302	Puša stikala RCA 400	Büchse RCA 400	Sleeve RCA 400	Kanalica RCA 400	Втулка RCA 400
13500003	Vijak prelivni M14X1.5	SK-Schraube M14X1.5	Screw M14X1.5	Vijak M14X1.5	Винт M14X1.5

13949302	Matica-vodilna EGV 55 AHK	Führungsmutter EGV 55 AHK	Lead Nut EGV 55 AHK	Matica vodeča EGV 55 AHK	Гайка, EGV 55 AHK
15115000	Sornik poteznice EGV 100 AHK CIN	Bolzen EGV 100 AHK	Pin EGV 100 AHK	Svornjak EGV 100 AHK	Болт EGV 100 AHK
30400010	Uvodnica gumijasta DGV	Kabelführung DGV	Lead - in tube DGV	Uvodnica DGV	Вводная трубка DGV
43010003	Guma pritrdilna 307060	Gummi 307060	Rubber 307060	Guma 307060	Резина 307060
80003019	Ležaj 6205 2Z I.KV	Lager 6205 2Z	Bearing 6205 2Z	Ležaj 6205 2Z	Подшипник 6205 2Z
80003038	Ležaj 6004 2Z I.KV	Lager 6004 2Z	Bearing 6004 2Z	Ležaj 6004 2Z	Подшипник 6004 2Z
80003049	Ležaj 6004 2RS I.KV	Lager 6004 2RS	Bearing 6004 2RS	Ležaj 6004 2RS	Подшипник 6004 2RS
80003070	Ležaj 6005 2Z C3-GJN	Lager 6005 2Z C3-GJN	Bearing 6005 2Z C3-GJN	Ležaj 6005 2Z C3-GJN	Подшипник 6005 2Z C3-GJN
80003085	Ležaj 6205 2Z C3 GJN I.KV	Lager 6205 2Z C3 GJN	Bearing 6205 2Z C3 GJN	Ležaj 6205 2Z C3 GJN	Подшипник 6205 2Z C3 GJN
80003086	Ležaj 6202 2Z C3 WT	Lager 6202 2Z C3 WT	Bearing 6202 2Z C3 WT	Ležaj 6202 2Z C3 WT	Подшипник 6202 2Z C3 WT
80003087	Ležaj 6006 2Z I.KV	Lager 6006 2Z	Bearing 6006 2Z	Ležaj 6006 2Z	Подшипник 6006 2Z
80003269	Ležaj 61814 2RS	Lager 61814 2RS	Bearing 61814 2RS	Ležaj 61814 2RS	Подшипник 61814 2RS
80009001	Ležaj FAG 7006-B-2RS-TVP	Lager FAG 7006-B-2RS-TVP	Bearing FAG 7006-B-2RS-TVP	Ležaj FAG 7006-B-2RS-TVP	Подшипник FAG 7006-B-2RS-TVP
80100006	Podložka MB-6	Scheibe MB-6	Washer MB-6	Podloška MB-6	Шайба MB-6
80110012	Ležaj-drsni Ø12X14X12	Gleitlager Ø12X14X12	Sliding-bearing Ø12X14X12	Ležaj-klizni Ø12X14X12	Скользящий подшипник Ø12X14X12
80110020	Ležaj-drsni PPM 303430	Gleitlager PPM 303430	Sliding-bearing PPM 303430	Ležaj-klizni PPM 303430	Скользящий подшипник PPM 303430
80111032	Obroč-drsni 32X54X1,5	Gleitring 32X54X1,5	Ring-bearing 32X54X1,5	Obruč-klizni 32X54X1,5	Опорное кольцо 32X54X1,5
80200006	Matica KM6	Mutter KM6	Nut KM6	Matica KM6	Гайка KM6
80200008	Matica KM8	Mutter KM8	Nut KM8	Matica KM8	Гайка KM8
80200010	Matica KM10	Mutter KM10	Nut KM10	Matica KM10	Гайка KM10
80301015	Vskočnik 15Z DIN 471	Seeger-Ring 15Z	Lockring 15Z	Učkočnik 15Z	Стопорное кольцо 15Z
80301020	Vskočnik 20x1,2 Z DIN 471	Seeger-Ring 20Z	Lockring 20Z	Učkočnik 20Z	Стопорное кольцо 20Z
80301022	Vskočnik 22Z	Seeger-Ring 22Z	Lockring 22Z	Učkočnik 22Z	Стопорное кольцо 22Z
80301025	Vskočnik 25Z	Seeger-Ring 25Z	Lockring 25Z	Učkočnik 25Z	Стопорное кольцо 25Z
80301030	Vskočnik 30x1.5 Z DIN 471	Seeger-Ring 30Z	Lockring 30Z	Učkočnik 30Z	Стопорное кольцо 30Z
80302035	Vskočnik 35N	Seeger-Ring 35N	Lockring 35N	Učkočnik 35N	Стопорное кольцо 35N
80302052	Vskočnik 52N	Seeger-Ring 52N	Lockring 52N	Učkočnik 52N	Стопорное кольцо 52N
80302055	Vskočnik 55N	Seeger-Ring 55N	Lockring 55N	Učkočnik 55N	Стопорное кольцо 55N
80900008	Sponka za ž. vrv Ø8	Klammer Ø8	Buckle Ø8	Kopča Ø8	Стяжка Ø8
80900011	Sponka za ž. vrv Ø11	Klammer Ø11	Buckle Ø11	Kopča Ø11	Стяжка Ø11
80901006	Puša-ALU za ž. vrv Fl 5,5-6,4 (T6,5)	Büchse - ALU (5,5 - 6,4 9	Sleeve - ALU (5,5 - 6,4 9	Kanalica - ALU (5,5 - 6,4 9	Втулка - ALU (5,5 - 6,4 9
80920009	Karabin gasilski 8X80	Karabiner 8X80	Snaplink 8X80	Karabin 8X80	Захватное ответвление 8X80
81004006	Vrv-žična Ø6-6X7	Seil Ø6-6X7	Wire rope Ø6-6X7	Sajla žičana Ø6-6X7	
81101004	Podložka A4 CIN DIN 125	Scheibe A4	Washer A4	Podloška A4	Шайба A4
81101005	Podložka M5 CIN	Scheibe M5	Washer M5	Podloška M5	Шайба M5
81101006	Podložka A6 DIN 125 CIN	Scheibe A6 DIN 125	Washer A6 DIN 125	Podloška A6 DIN 125	Шайба A6 DIN 125
81101008	Podložka A8 CIN DIN 125	Scheibe A8	Washer A8	Podloška A8	Шайба A8
81101010	Podložka M10 CIN	Scheibe M10	Washer M10	Podloška M10	Шайба M10
81101012	Podložka M12 CIN	Scheibe M12	Washer M12	Podloška M12	Шайба M12
81101016	Podložka M16 CIN	Scheibe M16	Washer M16	Podloška M16	Шайба M16
81101020	Podložka M20 CIN	Scheibe M20	Washer M20	Podloška M20	Шайба M20
81101030	Podložka M30 CIN	Scheibe M30	Washer M30	Podloška M30	Шайба M30
81101040	Podložka 8 DIN 134 CIN	Scheibe 8 DIN 134	Washer 8 DIN 134	Podloška 8 DIN 134	Шайба 8 DIN 134
81103005	Podložka M5 DIN 9021A CIN	Scheibe M5	Washer M5	Podloška M5	Шайба M5
81103006	Podložka M6 DIN 9021A CIN	Scheibe M6	Washer M6	Podloška M6	Шайба M6
81103008	Podložka M8 DIN 9021A CIN	Scheibe M8	Washer M8	Podloška M8	Шайба M8
81103010	Podložka M10 DIN 9021A CIN	Scheibe M10	Washer M10	Podloška M10	Шайба M10
81103012	Podložka M12 DIN 9021A CIN	Scheibe M12	Washer M12	Podloška M12	Шайба M12
81103016	Podložka M16 CIN	Scheibe M16	Washer M16	Podloška M16	Шайба M16
81106004	Podložka 4 poc.	Scheibe A4	Washer A4	Podloška A4	Шайба A4
81201004	Podložka-vzm. A4 CIN	Federscheibe A4	Springwasher A4	Podloška-izm. A4	Пружинная шайба A4
81201005	Podložka-vzm. A5 CIN	Federscheibe A5	Springwasher A5	Podloška-izm. A5	Пружинная шайба A5
81201006	Podložka-vzm. A6 CIN	Federscheibe A6	Springwasher A6	Podloška-izm. A6	Пружинная шайба A6
81201008	Podložka-vzm. A8 CIN	Federscheibe A8	Springwasher A8	Podloška-izm. A8	Пружинная шайба A8
81201010	Podložka-vzm. A10 CIN	Federscheibe A10	Springwasher A10	Podloška-izm. A10	Пружинная шайба A10
81201012	Podložka-vzm. A12 CIN	Federscheibe A12	Springwasher A12	Podloška-izm. A12	Пружинная шайба A12
81201016	Podložka-vzm. A16 CIN	Federscheibe A16	Springwasher A16	Podloška-izm. A16	Пружинная шайба A16
81202012	Podložka-vzm. imbus A12 CIN	Federscheibe A12	Springwasher A12	Podloška-izm. A12	Пружинная шайба A12
81301003	Matica M 3 POC. - 81301003	Mutter M 3 POC. - 81301003	Nut M 3 POC. - 81301003	Matica M 3 POC. - 81301003	Гайка M 3 POC. - 81301003
81301006	Matica M6 CIN	Mutter M6	Nut M6	Matica M6	Гайка M6

81301008	Matica M8 CIN	Mutter M8	Nut M8	Matica M8	Гайка M8
81301009	Matica M8 CIN	Mutter M8	Nut M8	Matica M8	Гайка M8
81301010	Matica M10 CIN	Mutter M10	Nut M10	Matica M10	Гайка M10
81301012	Matica M12 CIN	Mutter M12	Nut M12	Matica M12	Гайка M12
81301016	Matica M16 CIN	Mutter M16	Nut M16	Matica M16	Гайка M16
81302008	Matica-nizka M8	Mutter - niedrig M8	Nut - low M8	Matica. M8	Гайка низкая M8
81302012	Matica-nizka M12	Mutter - niedrig M12	Nut - low M12	Matica. M12	Гайка низкая M12
81302014	Matica-nizka M14	Mutter - niedrig M14	Nut - low M14	Matica. M14	Гайка низкая M14
81307004	Matica-varovalna M4 CIN	Sicherungsmutter M4	Lock Nut M4	Matica zaštitna M4	Контргайка M4
81307005	Matica-varovalna M5 CIN	Sicherungsmutter M5	Lock Nut M5	Matica zaštitna M5	Контргайка M5
81307006	Matica-varovalna M6 DIN 985 CIN	Sicherungsmutter M6 DIN 985	Lock Nut M6 DIN 985	Matica zaštitna M6 DIN 985	Контргайка M6 DIN 985
81307008	Matica-varovalna M8 CIN	Sicherungsmutter M8	Lock Nut M8	Matica zaštitna M8	Контргайка M8
81307010	Matica-varovalna M10 CIN	Sicherungsmutter M10	Lock Nut M10	Matica zaštitna M10	Контргайка M10
81307012	Matica-varovalna M12 CIN	Sicherungsmutter M12	Lock Nut M12	Matica zaštitna M12	Контргайка M12
81307016	Matica-varovalna M16 CIN	Sicherungsmutter M16	Lock Nut M16	Matica zaštitna M16	Контргайка M16
81308006	Krilna matica M 6 poc.	Flügelmutter	Wing nut	Matica	#N/V
81311006	Matica-varovalna torna M6 DIN 6923 CIN	Sicherungsmutter M6	Lock Nut M6	Matica zaštitna M6	Контргайка M6
81311008	Matica-varovalna torna M8 DIN 6923 CIN	Sicherungsmutter M8	Lock Nut M8	Matica zaštitna M8	Контргайка M8
81321010	Matica-varovalna torna M10	Sicherungsmutter M10	Lock Nut M10	Matica zaštitna M10	Контргайка M10
81501003	Vijak M8X60 DIN 931 CIN	SK-Schraube M8X60	Screw M8X60	Vijak M8X60	Винт M8X60
81501014	Vijak M10X140 DIN 931 CIN	SK-Schraube M10X140	Screw M10X140	Vijak M10X140	Винт M10X140
81501017	Vijak M12X60 DIN 931 CIN	SK-Schraube M12X60	Screw M12X60	Vijak M12X60	Винт M12X60
81501020	Vijak M12X90 DIN 931 CIN	SK-Schraube M12X90	Screw M12X90	Vijak M12X90	Винт M12X90
81501021	Vijak M12X100 DIN 931 CIN	SK-Schraube M12X100	Screw M12X100	Vijak M12X100	Винт M12X100
81501028	Vijak M10X30 DIN 933 CIN	SK-Schraube M10X30	Screw M10X30	Vijak M10X30	Винт M10X30
81501030	Vijak M8X30 CIN	SK-Schraube M8X30	Screw M8X30	Vijak M8X30	Винт M8X30
81501047	Vijak M10X70 CIN	SK-Schraube M10X70	Screw M10X70	Vijak M10X70	Винт M10X70
81501058	Vijak M6X40 DIN 931 CIN	SK-Schraube M6X40	Screw M6X40	Vijak M6X40	Винт M6X40
81501074	Vijak M12X40 DIN 931 CIN	SK-Schraube M12X40	Screw M12X40	Vijak M12X40	Винт M12X40
81501075	Vijak M12X60 DIN 933 CIN	SK-Schraube M12X60	Screw M12X60	Vijak M12X60	Винт M12X60
81501083	Vijak M 10 x 110 poc.	SK-Schraube M 10 x 110	Screw M 10 x 110	Vijak M 10 x 110	Винт M 10 x 110
81501084	Vijak M6X100 CIN	SK-Schraube M6X100	Screw M6X100	Vijak M6X100	Винт M6X100
81501100	Vijak M8X35 10.9 CIN	SK-Schraube M8X35	Screw M8X35	Vijak M8X35	Винт M8X35
81505004	Vijak M 5 x 12 poc. 701172	SK-Schraube M 5 x 12	Screw M 5 x 12	Vijak M 5 x 12	Винт M 5 x 12
81505008	Vijak M6X15 DIN 933 CIN	SK-Schraube M6X15	Screw M6X15	Vijak M6X15	Винт M6X15
81505013	Vijak M8X15 DIN 933 CIN	SK-Schraube M8X15	Screw M8X15	Vijak M8X15	Винт M8X15
81505015	Vijak M8X20 DIN 933 CIN	SK-Schraube M8X20	Screw M8X20	Vijak M8X20	Винт M8X20
81505017	Vijak M8X25 DIN 933 CIN	SK-Schraube M8X25	Screw M8X25	Vijak M8X25	Винт M8X25
81505018	Vijak M8X30 DIN 933 CIN	SK-Schraube M8X30	Screw M8X30	Vijak M8X30	Винт M8X30
81505019	Vijak M8X35 DIN 933 CIN	SK-Schraube M8X35	Screw M8X35	Vijak M8X35	Винт M8X35
81505024	Vijak M10X20 DIN 933 CIN	SK-Schraube M10X20	Screw M10X20	Vijak M10X20	Винт M10X20
81505026	Vijak M10X25 DIN 933 CIN	SK-Schraube M10X25	Screw M10X25	Vijak M10X25	Винт M10X25
81505027	Vijak M10X30 DIN 933 CIN	SK-Schraube M10X30	Screw M10X30	Vijak M10X30	Винт M10X30
81505028	Vijak M10X35 DIN 933 CIN	SK-Schraube M10X35	Screw M10X35	Vijak M10X35	Винт M10X35
81505029	Vijak M10X40 DIN 933 CIN	SK-Schraube M10X40	Screw M10X40	Vijak M10X40	Винт M10X40
81505030	Vijak M10X55 CIN	SK-Schraube M10X55	Screw M10X55	Vijak M10X55	Винт M10X55
81505039	Vijak M12X35 DIN 933 CIN	SK-Schraube M12X35	Screw M12X35	Vijak M12X35	Винт M12X35
81505046	Vijak M6X25 DIN 933 CIN	SK-Schraube M6X25	Screw M6X25	Vijak M6X25	Винт M6X25
81505063	Vijak M16X25 DIN 933 CIN	SK-Schraube M16X25	Screw M16X25	Vijak M16X25	Винт M16X25
81505071	Vijak M12X30 DIN 933 CIN	SK-Schraube M12X30	Screw M12X30	Vijak M12X30	Винт M12X30
81505072	Vijak M12X90 DIN 933 CIN	SK-Schraube M12X90	Screw M12X90	Vijak M12X90	Винт M12X90
81505074	Vijak M12X25 DIN 933 CIN	SK-Schraube M12X25	Screw M12X25	Vijak M12X25	Винт M12X25
81505094	Vijak M12X45 8.8 - DIN 933 CIN	SK-Schraube M12X45 8.8 -	Screw M12X45 8.8 -	Vijak M12X45 8.8 -	Винт M12X45 8.8 -
81514009	Vijak z valj.glavo M6X55 CIN	SK-Schraube M6X55	Screw M6X55	Vijak M6X55	Винт M6X55
81515001	Vijak M4x5 poc.z valj.glavo	SK-Schraube M4x5	Screw M4x5	Vijak M4x5	Винт M4x5
81515003	Vijak poc.z valj.glav M4X12 DIN 84 CIN	SK-Schraube M4X12	Screw M4X12	Vijak M4X12	Винт M4X12
81515005	Vijak z valj.glavo M5X12 CIN	SK-Schraube M5X12	Screw M5X12	Vijak M5X12	Винт M5X12
81515021	Vijak z valj.glavo M5X10 CIN	SK-Schraube M5X10	Screw M5X10	Vijak M5X10	Винт M5X10
81515023	Vijak M3X14 POC.Z VALJ.GLAVO - 81515	SK-Schraube M3X14 POC.Z VALJ.GLAVO - 815	Screw M3X14 POC.Z VALJ.GLAVO - 81515	Vijak M3X14 POC.Z VALJ.GLAVO - 81515	Винт M3X14 POC.Z VALJ.GLAVO - 81515
81521001	Vijak-imbus M6X15 CIN	SK-Schraube-imbus. M6X15	Screw-imbus. M6X15	Vijak-imbus. M6X15	Шестигранный винт M6X15

81521002	Vijak-imbus M6 X 20 CIN	SK-Schraube-imbus. M6 X 20	Screw-imbus. M6 X 20	Vijak-imbus. M6 X 20	Шестигранный винт M6 X 20
81521004	Vijak-imbus M8X30 CIN	SK-Schraube-imbus. M8X30	Screw-imbus. M8X30	Vijak-imbus. M8X30	Шестигранный винт M8X30
81521006	Vijak-imbus M8X35 CIN	SK-Schraube-imbus. M8X35	Screw-imbus. M8X35	Vijak-imbus. M8X35	Шестигранный винт M8X35
81521027	Vijak-imbus M12X50 CIN	SK-Schraube-imbus. M12X50	Screw-imbus. M12X50	Vijak-imbus. M12X50	Шестигранный винт M12X50
81521030	Vijak-imbus M6X30 CIN	SK-Schraube-imbus. M6X30	Screw-imbus. M6X30	Vijak-imbus. M6X30	Шестигранный винт M6X30
81521038	Vijak-imbus M10X25 DIN 912 CIN	SK-Schraube-imbus. M10X25 DIN 912	Screw-imbus. M10X25 DIN 912	Vijak-imbus. M10X25 DIN 912	Шестигранный винт M10X25 DIN 912
81521045	Vijak-imbus M8X25 CIN	SK-Schraube-imbus. M8X25	Screw-imbus. M8X25	Vijak-imbus. M8X25	Шестигранный винт M8X25
81521061	Vijak-imbus M6X40 CIN	SK-Schraube-imbus. M6X40	Screw-imbus. M6X40	Vijak-imbus. M6X40	Шестигранный винт M6X40
81521070	Vijak-imbus M4X20 CIN	SK-Schraube-imbus. M4X20	Screw-imbus. M4X20	Vijak-imbus. M4X20	Шестигранный винт M4X20
81521073	Vijak-imbus M5X30 CIN	SK-Schraube-imbus. M5X30	Screw-imbus. M5X30	Vijak-imbus. M5X30	Шестигранный винт M5X30
81521077	Vijak-imbus M5X35 CIN	SK-Schraube-imbus. M5X35	Screw-imbus. M5X35	Vijak-imbus. M5X35	Шестигранный винт M5X35
81521086	Vijak-imbus M6X55 CIN	SK-Schraube-imbus. M6X55	Screw-imbus. M6X55	Vijak-imbus. M6X55	Шестигранный винт M6X55
81521088	Imbus vijak M 6 x 35 poc.	SK-Schraube-imbus. M6X35	Screw-imbus. M6X35	Imbus vijak M 6 x 35 poc.	Шестигранный винт M6X35
81521089	Vijak-imbus M12X35 12.9 BRN	SK-Schraube-imbus. M12X35	Screw-imbus. M12X35	Vijak-imbus. M12X35	Шестигранный винт M12X35
81521090	Vijak-imbus M4 X 10 CIN	SK-Schraube-imbus. M4 X 10	Screw-imbus. M4 X 10	Vijak-imbus. M4 X 10	Шестигранный винт M4 X 10
81522002	Vijak-imbus M8X16 NIZEK 701707	SK-Schraube-imbus. M8X16 NIZEK 701707	Screw-imbus. M8X16 NIZEK 701707	Vijak-imbus. M8X16 NIZEK 701707	Шестигранный винт M8X16 NIZEK 701707
81522006	Vijak-imbus nizek M8 X 25 CIN	SK-Schraube-imbus. M8 X 25	Screw-imbus. M8 X 25	Vijak-imbus. M8 X 25	Шестигранный винт M8 X 25
81524000	Vijak-imbus vgrezni M6X25	SK-Schraube-imbus. M6X25	Screw-imbus. M6X25	Vijak-imbus. M6X25	Шестигранный винт M6X25
81524005	Vijak-imbus vgrezni M5X12 CIN	SK-Schraube-imbus. M5X12	Screw-imbus. M5X12	Vijak-imbus. M5X12	Шестигранный винт M5X12
81526016	Vijak-imbus vgrezni M5X20 CIN	SK-Schraube-imbus. M5X20	Screw-imbus. M5X20	Vijak-imbus. M5X20	Шестигранный винт M5X20
81538005	Vijak-sponski M 10X30 701221 POC.	Flachrundschrabe M 10X30 701221 POC.	Screw' M 10X30 701221 POC.	Vijak vezni M 10X30 701221 POC.	Винт с полупотайной головкой M 10X30 7
81538009	Vijak-sponski M6 X 55 CIN	Flachrundschrabe M6 X 55	Screw' M6 X 55	Vijak vezni M6 X 55	Винт с полупотайной головкой M6 X 55
81538010	Vijak-sponski M6X20	Flachrundschrabe M6X20	Screw M6X20	Vijak vezni M6X20	Винт с полупотайной головкой M6X20
81538017	Vijak-sponski M10X25	Flachrundschrabe M10X25	Screw' M10X25	Vijak vezni M10X25	Винт с полупотайной головкой M10X25
81538020	Vijak-sponski M6X16	Flachrundschrabe M6X16	Screw' M6X16	Vijak vezni M6X16	Винт с полупотайной головкой M6X16
81538024	Vijak-sponski M8X20	Flachrundschrabe M8X20	Screw' M8X20	Vijak vezni M8X20	Винт с полупотайной головкой M8X20
81538028	Vijak-sponski M6 X 25 CIN	Flachrundschrabe M6 X 25	Screw' M6 X 25	Vijak vezni M6 X 25	Винт с полупотайной головкой M6 X 25
81538031	Vijak-sponski M8 X 25 CIN	Flachrundschrabe M8 X 25	Screw' M8 X 25	Vijak vezni M8 X 25	Винт с полупотайной головкой M8 X 25
81543004	Vijak z obročem M8X13 CIN	SK-Schraube M8X13	Screw M8X13	Vijak M8X13	Винт M8X13
81549020	Vijak-zatični M6X8 DIN 914 CIN	SK- Schraube M6X8	Screw, M6X8	Vijak zapušni M6X8	Резьбовая шпилька M6X8
81581004	Vijak-samorezni M6X12 BN 3326	GF-Schraube M6X12 BN 3326	Screw, M6X12 BN 3326	Vijak samonarezni M6X12 BN 3326	####-########## M6X12 BN 3326
81598009	Vijak-zatični M10X1X10	SK- Schraube M10X1X10	Screw, M10X1X10	Vijak zapušni M10X1X10	Резьбовая шпилька M10X1X10
81598014	Vijak-zatični imbus M14X1.5X10	SK- Schraube M14X1.5X10	Screw, M14X1.5X10	Vijak zapušni M14X1.5X10	Резьбовая шпилька M14X1.5X10
81598017	Vijak-zatični imbus M16X60	SK- Schraube M16X60	Screw, M16X60	Vijak zapušni M16X60	Резьбовая шпилька M16X60
81801012	Moznik A8X7X40	Paßfeder A8X7X40	Treenail A8X7X40	Pero A8X7X40	Деревянная пробка A8X7X40
81801019	Moznik A8X7X32	Paßfeder A8X7X32	Treenail A8X7X32	Pero A8X7X32	Деревянная пробка A8X7X32
82200022	Zatič-vzmetni Ø10X45	Zapfen' Ø10X45	Pin' Ø10X45	Čep kočioni Ø10X45	Трубуатый разрезной штифт Ø10X45
82300005	Razcepka Ø3,2x20 cin	Splint Ø3X20	Split pin Ø3X20	Rascjepka Ø3X20	Шплинт Ø3X20
82300007	Razcepka Ø3X25 CIN	Splint Ø3X25	Split pin Ø3X25	Rascjepka Ø3X25	Шплинт Ø3X25
82300027	Razcepka Ø3.2X16 700209 CIN	Splint Ø3.2X16 700209	Split pin Ø3.2X16 700209	Rascjepka Ø3.2X16 700209	Шплинт Ø3.2X16 700209
82401031	Blok-kovica 6X15 424084 ST/ST	Niete 6X15 424084 ST/ST	Rivet 6X15 424084 ST/ST	Zakovica 6X15 424084 ST/ST	Заклепка 6X15 424084 ST/ST
82410010	Blok-kovica 4.8X10 POP-BECHER	Niete 4.8X10 POP-BECHER	Rivet 4.8X10 POP-BECHER	Zakovica 4.8X10 POP-BECHER	Заклепка 4.8X10 POP-BECHER
82900002	Tesnilo-Cu Ø10-Ø14	Dichtung-Cu Ø10-Ø14	Seal-Cu Ø10-Ø14	Brtvilo-Cu Ø10-Ø14	Медный уплотнитель Ø10-Ø14
82900004	Tesnilo-Cu Ø14-Ø20X1.5	Dichtung-Cu Ø14-Ø20X1.5	Seal-Cu Ø14-Ø20X1.5	Brtvilo-Cu Ø14-Ø20X1.5	Медный уплотнитель Ø14-Ø20X1.5
82900010	Tesnilo-Cu Ø22/Ø28	Dichtung-Cu Ø22/Ø28	Seal-Cu Ø22/Ø28	Brtvilo-Cu Ø22/Ø28	Медный уплотнитель Ø22/Ø28
82900021	Tesnilo-Cu Ø21/Ø26 (1/2")	Dichtung-Cu Ø21/Ø26 (1/2")	Seal-Cu Ø21/Ø26 (1/2")	Brtvilo-Cu Ø21/Ø26 (1/2")	Медный уплотнитель Ø21/Ø26 (1/2")
83203005	O-tesnilo Ø29X2	O-Ring Ø29X2	O-Ring Ø29X2	O-brtva Ø29X2	Уплотнительное кольцо Ø29X2
83203006	O-tesnilo Ø9X2	O-Ring Ø9X2	O-Ring Ø9X2	O-brtva Ø9X2	Уплотнительное кольцо Ø9X2
83204004	O-tesnilo Ø7.3X2.4	O-Ring Ø7.3X2.4	O-Ring Ø7.3X2.4	O-brtva Ø7.3X2.4	Уплотнительное кольцо Ø7.3X2.4
83204021	O-tesnilo Ø25.3X2.4	O-Ring Ø25.3X2.4	O-Ring Ø25.3X2.4	O-brtva Ø25.3X2.4	Уплотнительное кольцо Ø25.3X2.4
83204029	O-tesnilo Ø33.3X2.4 90 NBR	O-Ring Ø33.3X2.4	O-Ring Ø33.3X2.4	O-brtva Ø33.3X2.4	Уплотнительное кольцо Ø33.3X2.4
83205005	O-tesnilo Ø30X2	O-Ring Ø30X2	O-Ring Ø30X2	O-brtva Ø30X2	Уплотнительное кольцо Ø30X2
83205008	O-tesnilo Ø48X3	O-Ring Ø48X3	O-Ring Ø48X3	O-brtva Ø48X3	Уплотнительное кольцо Ø48X3
83207020	O tesnilo Ø 46,2 x 3	O-Ring Ø 46,2 x 3	O-Ring Ø 46,2 x 3	O-brtva Ø 46,2 x 3	Уплотнительное кольцо Ø 46,2 x 3
83207028	O-tesnilo Ø52X3 72 NBR	O-Ring Ø52X3 72 NBR	O-Ring Ø52X3 72 NBR	O-brtva Ø52X3 72 NBR	Уплотнительное кольцо Ø52X3 72 NBR
83207036	O-tesnilo Ø40.0X3	O-Ring Ø40.0X3	O-Ring Ø40.0X3	O-brtva Ø40.0X3	Уплотнительное кольцо Ø40.0X3
83211001	Tesnilo X 56,52X5,33	Dichtung 56,52X5,33	Seal 56,52X5,33	Brtvilo 56,52X5,33	Прокладка 56,52X5,33
83211002	Tesnilo X 66,04X5,33	Dichtung 66,04X5,33	Seal 66,04X5,33	Brtvilo 66,04X5,33	Прокладка 66,04X5,33
83403003	Manšeta ØT20-22X30X6.3	Stangendichtung ØT20-22X30X6.3	Rod seal ØT20-22X30X6.3	Mančete ØT20-22X30X6.3	Уплотнительный манжет штока ØT20-22X30X6
83403014	Manšeta T20 Ø110X125X10.9	Stangendichtung T20 Ø110X125X10.9	Rod seal T20 Ø110X125X10.9	Mančete T20 Ø110X125X10.9	Уплотнительный манжет штока T20 Ø110X125

83403020	Manšeta T20 Ø18X26X5.7	Stangendichtung T20 Ø18X26X5.7	Rod seal T20 Ø18X26X5.7	Mančete T20 Ø18X26X5.7	Уплотнительный манжет штока T20 Ø18X26X5
83403021	Manšeta T20 Ø40X48X6.3	Stangendichtung T20 Ø40X48X6.3	Rod seal T20 Ø40X48X6.3	Mančete T20 Ø40X48X6.3	Уплотнительный манжет штока T20 Ø40X48X6.3
83404003	Brisalec PU 22X30.6	Abstreifer PU 22X30.6	Wiper PU 22X30.6	Brisač PU 22X30.6	Очиститель PU 22X30.6
83404015	Brisalec PU6 18/24.6X6.3	Abstreifer PU6 18/24.6X6.3	Wiper PU6 18/24.6X6.3	Brisač PU6 18/24.6X6.3	Очиститель PU6 18/24.6X6.3
83404016	Brisalec PU 6 40/48,6	Abstreifer PU 6 40/48,6	Wiper PU 6 40/48,6	Brisač PU 6 40/48,6	Очиститель PU 6 40/48,6
83404018	Brisalec AUAS 18/28X10	Abstreifer AUAS 18/28X10	Wiper AUAS 18/28X10	Brisač AUAS 18/28X10	Очиститель AUAS 18/28X10
84600070	Ročaj s pokrovčkom SR 50-10	Halter. SR 50-10	Handle SR 50-10	Ručka SR 50-10	Ручка SR 50-10
84600077	Vezica VT 013 100	Bändchen VT 013 100	Stripe VT 013 100	Spojnica VT 013 100	Стяшка VT 013 100
84600082	Čep za cev 50X30X3 PVC	Zapfen 50X30X3 PVC	Pin 50X30X3 PVC	Čep 50X30X3 PVC	Заглушка 50X30X3 PVC
84600083	Čep za cev PVC 5/4"	Zapfen PVC 5/4"	Pin PVC 5/4"	Čep PVC 5/4"	Заглушка PVC 5/4"
84600086	Čep za cev 3/4" PVC	Zapfen 3/4" PVC	Pin 3/4" PVC	Čep 3/4" PVC	Заглушка 3/4" PVC
84600089	Vezica VT 015 250	Bändchen VT 015 250	Stripe VT 015 250	Spojnica VT 015 250	Стяшка VT 015 250
84600099	Trak segment RCA	Band. segment RCA	Band. segment RCA	Traka segment RCA	Лентasegment RCA5
84802077	Kavelj S Ø3X22	Haken Ø3X22	Hook Ø3X22	Kuka Ø3X22	Крюк Ø3X22
84802111	Vzmet natezna plunžer RCA	Feder RCA	Spring RCA	Opruga RCA	Пружина RCA
84802117	Vzmet orodjarska 2010040-12 TVP	Feder 2010040-12 TVP	Spring 2010040-12 TVP	Opruga 2010040-12 TVP	Пружина 2010040-12 TVP
84802119	Vzmet torzijska D RCA	Feder D RCA	Spring D RCA	Opruga D RCA	Пружина D RCA
84802120	Vzmet torzijska L RCA	Feder L RCA	Spring L RCA	Opruga L RCA	Пружина L RCA
84802121	Vzmet orodjarska 4020180-14 TVP	Feder 4020180-14 TVP	Spring 4020180-14 TVP	Opruga 4020180-14 TVP	Пружина 4020180-14 TVP
84802122	Vzmet natezna-blokada	Feder	Spring	Opruga	Пружина
84802134	Vzmet cilindra Ø21.5X60	Feder Ø21.5X60	Spring Ø21.5X60	Opruga Ø21.5X60	Пружина Ø21.5X60
84802136	Vzmet tlačna OMEJEVALA	Feder OMEJEVALA	Spring OMEJEVALA	Opruga OMEJEVALA	Пружина OMEJEVALA
84802137	Vzmet DRŽALA HLODA	Feder DRŽALA HLODA	Spring DRŽALA HLODA	Opruga DRŽALA HLODA	Пружина DRŽALA HLODA
84802138	Vzmet tlačna-sklopka Ø13X23	Feder Ø13X23	Spring Ø13X23	Opruga Ø13X23	Пружина Ø13X23
84802139	Vzmet vračanja Ø32X327	Feder Ø32X327	Spring Ø32X327	Opruga Ø32X327	Пружина Ø32X327
85501005	Varovalo sornika Ø5 L=130	Sicherungsblech Ø5 L=130	Safety plate Ø5 L=130	Osigurač Ø5 L=130	Предохранительная пластина Ø5 L=130
85502003	Varovalo sornika z 2.nav Ø5	Sicherungsblech Ø5	Safety plate Ø5	Osigurač Ø5	Предохранительная пластина Ø5
85801003	Uho-ležajno INA-GK12DO2)4)	Lager Ohr INA-GK12DO2)4)	Bearing Ear INA-GK12DO2)4)	Uho-ležajno INA-GK12DO2)4)	Несущий зажим INA-GK12DO2)4)
85801006	Uho-ležajno INA GAR 12 DO2	Lager Ohr INA GAR 12 DO2	Bearing Ear INA GAR 12 DO2	Uho-ležajno INA GAR 12 DO2	Несущий зажим INA GAR 12 DO2
85801008	Uho-ležajno INA GAR 15 DO	Lager Ohr INA GAR 15 DO	Bearing Ear INA GAR 15 DO	Uho-ležajno INA GAR 15 DO	Несущий зажим INA GAR 15 DO
85901022	Ventil varnostni OIL CONTROL VS20-140bar	Ventil OIL CONTROL VS-20-1500BAR	Valve OIL CONTROL VS-20-1500BAR	Ventil OIL CONTROL VS-20-1500BAR	Клапан OIL CONTROL VS-20-1500BAR
85901025	Ventil nepovr.vgrad. R1.4 (VU-LN)	Ventil R1.4 (VU-LN)	Valve R1.4 (VU-LN)	Ventil R1.4 (VU-LN)	Клапан R1.4 (VU-LN)
85901051	Ventil nepovratni VUH1-G3-8 X12	Ventil VUH1-G3-8 X12	Valve VUH1-G3-8 X12	Ventil VUH1-G3-8 X12	Клапан VUH1-G3-8 X12
85901093	Regulator pretoka KLADIVAR TVTC	Regulator KLADIVAR TVTC	Regulator KLADIVAR TVTC	Regulator KLADIVAR TVTC	регулятор KLADIVAR TVTC
85901095	Ventil varnostni OIL CONTROL VS-30	Ventil OIL CONTROL VS-30	Valve OIL CONTROL VS-30	Ventil OIL CONTROL VS-30	Клапан OIL CONTROL VS-30
85901110	HLADILNIK - OLJA A16	Ölkühler A16	Oil Cooler A16	HLADILNIK - OLJA A16	Маслоохладитель A16
85901111	TERMOSTIKALO FR361176050	Thermoschalter FR361156050	Thermal Switch FR361156050	Termoprekidač FR361156050	Термовыключатель, FR361156050
85901122	Ventil EDI VEI OD.15.06-18-17-00	Ventil EDI VEI OD.15.06-18-17-00	Valve EDI VEI OD.15.06-18-17-00	Ventil EDI VEI OD.15.06-18-17-00	Клапан EDI VEI OD.15.06-18-17-00
85901123	Elektromagnet EDI S8H 12VDC F	Elektromagnet EDI S8H 12VDC F	Electromagnet EDI S8H 12VDC F	Elektromagnet EDI S8H 12VDC F	Электромагнит EDI S8H 12VDC F
85901124	Ventil sekvenčni VS-30-CC 04.11.27-03-99	Ventil VS-30-CC 04.11.27-03-99-10	Valve VS-30-CC 04.11.27-03-99-10	Ventil VS-30-CC 04.11.27-03-99-10	Клапан VS-30-CC 04.11.27-03-99-10
85901125	Ventil varnostni OIL CONTROL VS20 -70bar	Ventil OIL CONTROL VS-20-10-70BAR	Valve OIL CONTROL VS-20-10-70BAR	Ventil OIL CONTROL VS-20-10-70BAR	Клапан OIL CONTROL VS-20-10-70BAR
85901126	Konektor EM tuljave LED 12 VDC	Konektor LED 12 VDC	Connector LED 12 VDC	Konektor LED 12 VDC	Соединитель LED 12 VDC
85904004	Spojnica Ø10.M16-KON/M14-RAV	Verschraubung Ø10.M16-KON/M14-RAV	Coupling Ø10.M16-KON/M14-RAV	Spojnica Ø10.M16-KON/M14-RAV	Соединительная муфта Ø10.M16-KON/M14-RAV
85904005	Spojnica konus Ø10 M16-KON/3/8"-RAV	Verschraubung Ø10 M16-KON/3/8"-RAV	Coupling Ø10 M16-KON/3/8"-RAV	Spojnica Ø10 M16-KON/3/8"-RAV	Соединительная муфта Ø10 M16-KON/3/8"-RA
85904006	Spojnica Ø10.M16-KON/1/4"-RAV	Verschraubung Ø10.M16-KON/1/4"-RAV	Coupling Ø10.M16-KON/1/4"-RAV	Spojnica Ø10.M16-KON/1/4"-RAV	Соединительная муфта Ø10.M16-KON/1/4"-RA
85904010	Spojnica Ø10 M16-KON/1/2"-RAV	Verschraubung Ø10 M16-KON/1/2"-RAV	Coupling Ø10 M16-KON/1/2"-RAV	Spojnica Ø10 M16-KON/1/2"-RAV	Соединительная муфта Ø10 M16-KON/1/2"-RA
85904017	Spojnica Ø6 M12X1.5-KON/M10X1-RAV	Verschraubung Ø6 M12X1.5-KON/M10X1-RAV	Coupling Ø6 M12X1.5-KON/M10X1-RAV	Spojnica Ø6 M12X1.5-KON/M10X1-RAV	Соединительная муфта Ø6 M12X1.5-KON/M10X
85904032	Spojnica T-L-P-ELVD 10 L	Verschraubung T-L-P-ELVD 10 L	Coupling T-L-P-ELVD 10 L	Spojnica T-L-P-ELVD 10 L	Соединительная муфта T-L-P-ELVD 10 L
85904034	Spojnica kotna Ø10 M16	Verschraubung Ø10 M16	Coupling Ø10 M16	Spojnica Ø10 M16	Соединительная муфта Ø10 M16
85904041	Spojnica manom. 1/4"/M16-K	Verschraubung 1/4"/M16-K	Coupling 1/4"/M16-K	Spojnica 1/4"/M16-K	Соединительная муфта 1/4"/M16-K
85904052	Spojnica kotna NASTAVLJIVA G1-2C - M26	Verschraubung NASTAVLJIVA G1-2C - M26	Coupling NASTAVLJIVA G1-2C - M26	Spojnica NASTAVLJIVA G1-2C - M26	Соединительная муфта NASTAVLJIVA G1-2C -
85904063	Čep zapirni s tesni ED-1/4"	Zapfen ED-1/4"	Pin ED-1/4"	Čep ED-1/4"	Заглушка ED-1/4"
85904070	Zapirni čep G 1/8" s tesnilom	Zapfen G 1/8"	Pin G 1/8"	Čep G 1/8"	Заглушка G 1/8"
85904072	Vijak-prelivni 1/4"	SK-Schraube 1/4"	Screw 1/4"	Vijak-prelivni 1/4"	Винт (для слива масла) 1/4"
85904078	Spojnica Ø15 M22X1.5-KON/1/2"-RAV	Verschraubung Ø15 M22X1.5-KON/1/2"-RAV	Coupling Ø15 M22X1.5-KON/1/2"-RAV	Spojnica Ø15 M22X1.5-KON/1/2"-RAV	Соединительная муфта Ø15 M22X1.5-KON/1/2
85904079	Filter povratni -TAJFUN FR122	Filter -TAJFUN FR122	Filter -TAJFUN FR122	Filter -TAJFUN FR122	Фильтр -TAJFUN FR122
85904082	Čep zapirni s tes. ED-1/2"	Zapfen ED-1/2"	Pin ED-1/2"	Čep ED-1/2"	Заглушка ED-1/2"
85904090	Spojnica Ø22 M30X2-KON/3/4"-RAV	Verschraubung Ø22 M30X2-KON/3/4"-RAV	Coupling Ø22 M30X2-KON/3/4"-RAV	Spojnica Ø22 M30X2-KON/3/4"-RAV	Соединительная муфта Ø22 M30X2-KON/3/4"-
85904101	Čep zapirni s tes. ED-3/8"	Zapfen ED-3/8"	Pin ED-3/8"	Čep ED-3/8"	Заглушка ED-3/8"
85904115	Vijak-prelivni M10X1	SK-Schraube M10X1	Screw M10X1	Vijak-prelivni M10X1	Винт (для слива масла) M10X1

85904124	Spojnica Ø18 M26-KON/1/2"-RAV	Verschraubung Ø18 M26-KON/1/2"-RAV	Coupling Ø18 M26-KON/1/2"-RAV	Spojnica Ø18 M26-KON/1/2"-RAV	Соединительная муфта Ø18 M26-KON/1/2"-RA
85904126	Spojnica FI10 M16KON/ 3/4" -RAV	Verschraubung FI10 M16KON/ 3/4" -RAV	Coupling FI10 M16KON/ 3/4" -RAV	Spojnica FI10 M16KON/ 3/4" -RAV	Соединительная муфта FI10 M16KON/ 3/4" -RAV
85904127	Spojnica hidr.avtom. F NV14F	Verschraubung F NV14F	Coupling F NV14F	Spojnica F NV14F	Соединительная муфта F NV14F
85904128	Spojnica hidr.avtom. M NV14M	Verschraubung M NV14M	Coupling M NV14M	Spojnica M NV14M	Соединительная муфта M NV14M
85904130	Pokrov hidr. spojnice G1/4" HFCTM 14M PV	Deckel G1/4" HFCTM 14M	Cover G1/4" HFCTM 14M	Poklopac G1/4" HFCTM 14M	Кришка G1/4" HFCTM 14M
85904131	Čep hidr. spojnice PVC	Zapfen PVC	Pin PVC	Čep PVC	Заглушка PVC
85904138	Vijak-prelivni G1/2" Ø21.8	SK-Schraube G1/2" Ø21.8	Screw G1/2" Ø21.8	Vijak-prelivni G1/2" Ø21.8	Винт (для слива масла) G1/2" Ø21.8
85904139	Spojnica Ø28 M36X2-1"	Verschraubung Ø28 M36X2-1"	Coupling Ø28 M36X2-1"	Spojnica Ø28 M36X2-1"	Соединительная муфта Ø28 M36X2-1"
85904140	Spojnica T Ø28-M36	Verschraubung T Ø28-M36	Coupling T Ø28-M36	Spojnica T Ø28-M36	Соединительная муфта T Ø28-M36
85904141	Spojnica T Ø18 ETSD 18L	Verschraubung T Ø18 ETSD 18L	Coupling T Ø18 ETSD 18L	Spojnica T Ø18 ETSD 18L	Соединительная муфта T Ø18 ETSD 18L
85904142	Spojnica Ø22/M30X2-KON/1"-RAV	Verschraubung Ø22/M30X2-KON/1"-RAV	Coupling Ø22/M30X2-KON/1"-RAV	Spojnica Ø22/M30X2-KON/1"-RAV	Соединительная муфта Ø22/M30X2-KON/1"-R
85904148	Spojnica Ø28-SNV 28L	Verschraubung Ø28-SNV 28L	Coupling Ø28-SNV 28L	Spojnica Ø28-SNV 28L	Соединительная муфта Ø28-SNV 28L
85904151	Spojnica #10-SNV 10 L	Verschraubung #10-SNV 10 L	Coupling #10-SNV 10 L	Spojnica #10-SNV 10 L	Соединительная муфта #10-SNV 10 L
85905101	Hidromotor WHITE HY. WP155/50/A BRV	Hydromotor WP155/50	Hydro Motor WP155/50	Hidromotor WP155/50	Гидромотор WP155/500
85905102	Hidromotor WHITE HY. MP150-80 BRV	Hydromotor WHITE HY. MP150-80	Hydro Motor WHITE HY. MP150-80	Hidromotor WHITE HY. MP150-80	Гидромотор WHITE HY. MP150-80
85908002	Manometer viskozni Ø63 0-400BAR	Manometer Ø63 0-400BAR	Pressure Gauge Ø63 0-400BAR	Manometar Ø63 0-400BAR	Манометр Ø63 0-400BAR
85908004	Manometer stranski Ø63 250BAR	Manometer Ø63 250BAR	Pressure Gauge Ø63 250BAR	Manometar Ø63 250BAR	Манометр Ø63 250BAR
85908006	Manometer filtra 0-6 BAR	Manometer 0-6 BAR	Pressure Gauge 0-6 BAR	Manometar 0-6 BAR	Манометр 0-6 BAR
85908105	Kazalo oljno M40X1.5	Anzeiger M40X1.5	Index M40X1.5	Pokazivač M40X1.5	Индекс M40X1.5
85908206	Čep plastični 114-TMDF	Zapfen 114-TMDF	Pin 114-TMDF	Čep 114-TMDF	Заглушка 114-TMDF
85908208	Kazalo nivo olja-kovin RCA	Anzeiger RCA	Index RCA	Pokazivač RCA	Индекс RCA
85910010	Objemka za cev Ø10	Schelle Ø10	Collar Ø10	Držač. Ø10	Хомуть Ø10
85910016	Objemka cevna CAP 22-16 Modra	Schelle CAP 22-16	Collar CAP 22-16	Držač. CAP 22-16	Хомуть CAP 22-16
85920001	Olje hidravlično HIDROLUBRIC VGS 46	Öl HIDROLUBRIC VGS 46	Oil HIDROLUBRIC VGS 46	Ulje HIDROLUBRIC VGS 46	Масло HIDROLUBRIC VGS 46
86000030	Hlačnica hidr. cevi 75-46	Schutzschlauch 75-46	Protection hose 75-46	Zaštitna guma 75-46	Защитный шланг 75-46
86000050	Zobnik črpalke - 86000050	Zahnrad - 86000050	Gear Wheel - 86000050	Zupčanik - 86000050	Зубчатое колесо - 86000050
86000062	Blažilec Ø20X7 M6	Stoßdämpfer Ø20X7 M6	Shock Absorber Ø20X7 M6	Amortizer Ø20X7 M6	Амортизатор Ø20X7 M6
86001008	Vložek za zanko vrvi Ø 6				
86020041	Reduktor GB M52P I=5.5	Untersetzungsgetriebe GB M52P I=5.5	Gearbox GB M52P I=5.5	Reduktor GB M52P I=5.5	Редуктор GB M52P I=5.5
86302003	Verižnik 3/8" POWER MATE 7	Kettenrad 3/8" POWER MATE 7	Chain wheel 3/8" POWER MATE 7	Lančanik 3/8" POWER MATE 7	Ведущая звездочка 3/8" POWER MATE 7
87000016	Matica RE16	Mutter RE16	Nut RE16	Matica RE16	Гайка RE16
87000060	Uvodnica Pg 11 PVC	Kabelführung Pg 11 PVC	Lead - in tube Pg 11 PVC	Uvodnica Pg 11 PVC	Вводная трубка Pg 11 PVC
87000061	Uvodnica PG16	Kabelführung PG16	Lead - in tube PG16	Uvodnica PG16	Вводная трубка PG16
87000062	Matica RE11	Mutter RE11	Nut RE11	Matica RE11	Гайка RE11
87000071	Votlica STARFIX H1,5/14 - 0463100000	Ziehdüse STARFIX H1,5/14 - 0463100000	Leading Duct STARFIX H1,5/14 - 046310000	Vodilica STARFIX H1,5/14 - 0463100000	Наконечник троса STARFIX H1,5/14 - 04631
87000084	Očesni kontak A.2565G iz.	#N/V	#N/V	#N/V	#N/V
87000098	Dioda 1N4007	Diode 1N4007	Diode 1N4007	Dioda 1N4007	Диод 1N4007
87000141	Spojnica kabelska rdeča A 1525 SK	Verschraubung A 1525 SK	Coupling A 1525 SK	Spojnica A 1525 SK	Соединительная муфта A 1525 SK
87000161	Uvodnica PG9 PVC	Kabelführung PG9	Lead - in tube PG9	Uvodnica PG9	Вводная трубка PG9
87000164	Matica za uvodn. PG9	Mutter PG9	Nut PG9	Matica PG9	Гайка PG9
87000200	Cev termoskrčljiva DERAY-H 3/8"	Rohr DERAY-H 3/8"	Pipe DERAY-H 3/8"	Cijev DERAY-H 3/8"	Труба DERAY-H 3/8"
87000211	Element kontaktni EC-NC	Element EC-NC	Element EC-NC	Element EC-NC	Элемент EC-NC
87000212	Element kontaktni EC-NO	Element EC-NO	Element EC-NO	Element EC-NO	Элемент EC-NO
87000213	Ohišje za gobico EVG-1	Gehäuse EVG-1	Housing EVG-1	Kučište EVG-1	Корпус EVG-1
87000214	Preklopnik ročični EM2R	Schalter EM2R	Switch EM2R	Preklopnik EM2R	Переключатель EM2R
87000215	Tipka gobica zask. EFB-2 Ø 40	Taste EFB-2 Ø 40	Key EFB-2 Ø 40	Tipka EFB-2 Ø 40	Кнопка EFB-2 Ø 40
87000216	Vmesnik EB	Zwischenteil EB	Insert EB	Ulaznik EB	Вставка EB
87000218	Čevelj kabelski ženski 6.3X0.8F	Schuh 6.3X0.8F	Shoe 6.3X0.8F	Cipela 6.3X0.8F	Опорная плита 6.3X0.8F
87000222	Rele stikalni RXM4AB1JD	Relais RXM4AB1JD	Relay RXM4AB1JD	Relej RXM4AB1JD	Реле RXM4AB1JD
87000223	Podnožje releja RXZE2M114M	Untergestell RXZE2M114M	Base RXZE2M114M	Podnožje RXZE2M114M	База RXZE2M114M
87000227	Spojnica kabelska modra A 2527 SK	Verschraubung A 2527 SK	Coupling A 2527 SK	Spojnica A 2527 SK	Соединительная муфта A 2527 SK
88000191	Nalepka "UPORABA ZAŠČ.ČEVLJEV"	Aufkleber "UPORABA ZAŠČ.ČEVLJEV"	Sticker "UPORABA ZAŠČ.ČEVLJEV"	Naljepnica "UPORABA ZAŠČ.ČEVLJEV"	Наклейка "UPORABA ZAŠČ.ČEVLJEV"
88000192	Nalepka "UPORABA ZAŠČ.ROKAVIC"	Aufkleber "UPORABA ZAŠČ.ROKAVIC"	Sticker "UPORABA ZAŠČ.ROKAVIC"	Naljepnica "UPORABA ZAŠČ.ROKAVIC"	Наклейка "UPORABA ZAŠČ.ROKAVIC"
88000196	Folija OPOZORILNA "NALIJ OLJE" RCA	Folie "NALIJ OLJE" RCA	Foil "NALIJ OLJE" RCA	Folija "NALIJ OLJE" RCA	Фольга "NALIJ OLJE" RCA
88000247	Nalepka "PUŠČICA SMERNA"	Aufkleber "PUŠČICA SMERNA"	Sticker "PUŠČICA SMERNA"	Naljepnica "PUŠČICA SMERNA"	Наклейка "PUŠČICA SMERNA"
99228051	Stikalo induktivno BI4-M12	Sensor BI4-M12	Switch BI4-M12	Sensor BI4-M12	Переключатель для шины BI4-M12
99228053	Konektor s kablom kotni 4	Konektor 4	Connector 4	Konektor 4	Соединитель 4
99228062	Stikalo tečajno TV10S 335-02-Z	Schalterkonsole TV10S 335-02-Z	Switch TV10S 335-02-Z	Prekidač TV10S 335-02-Z	Переключатель TV10S 335-02-Z