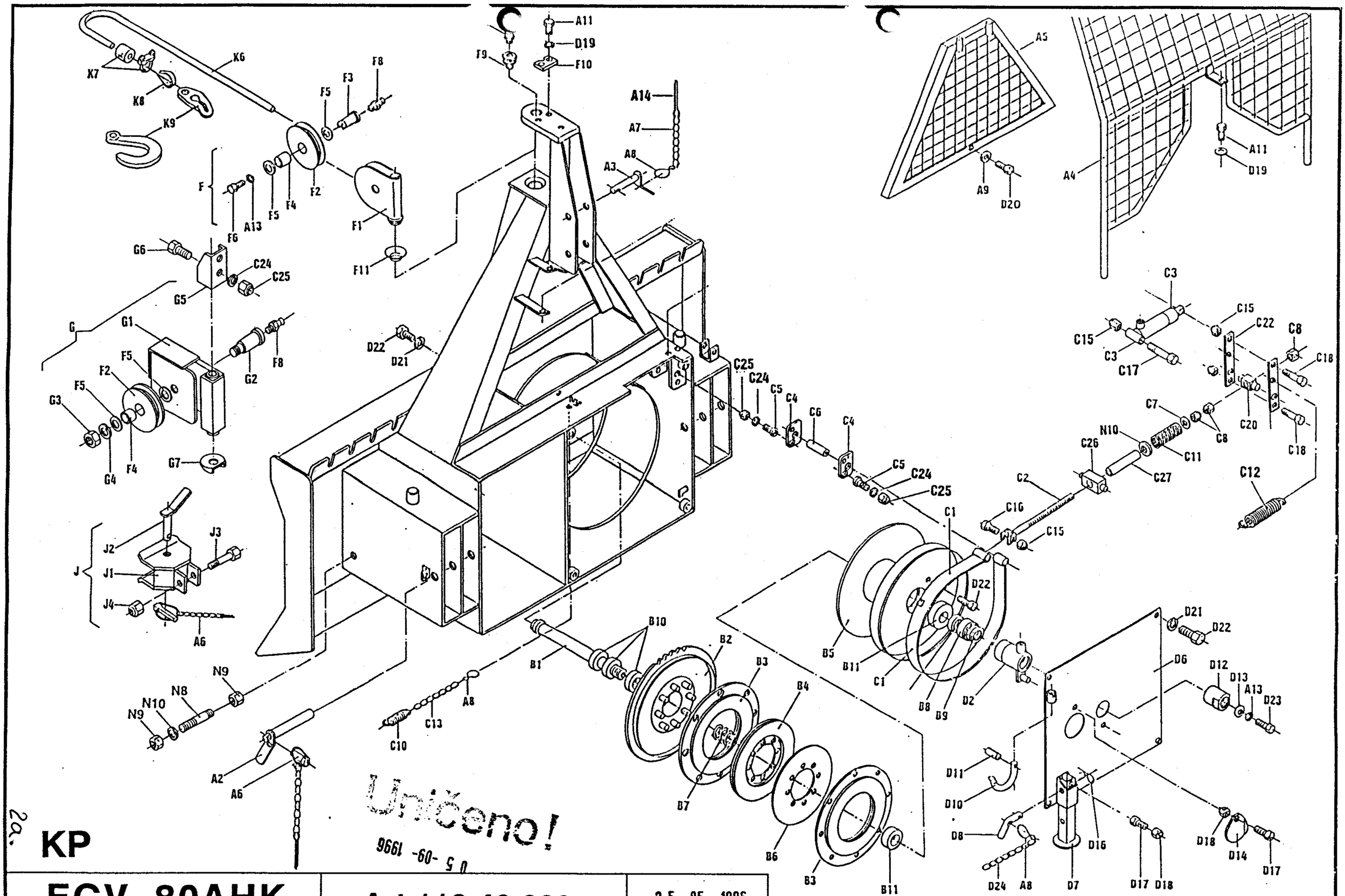

Uničeno!

05-09-1996

2a.

KP

EGV 80AHK	Art.118.49.000	25-05-1996

Fabr.Nr: 01, 05, 06 9-13, 14 18-20, 23-25

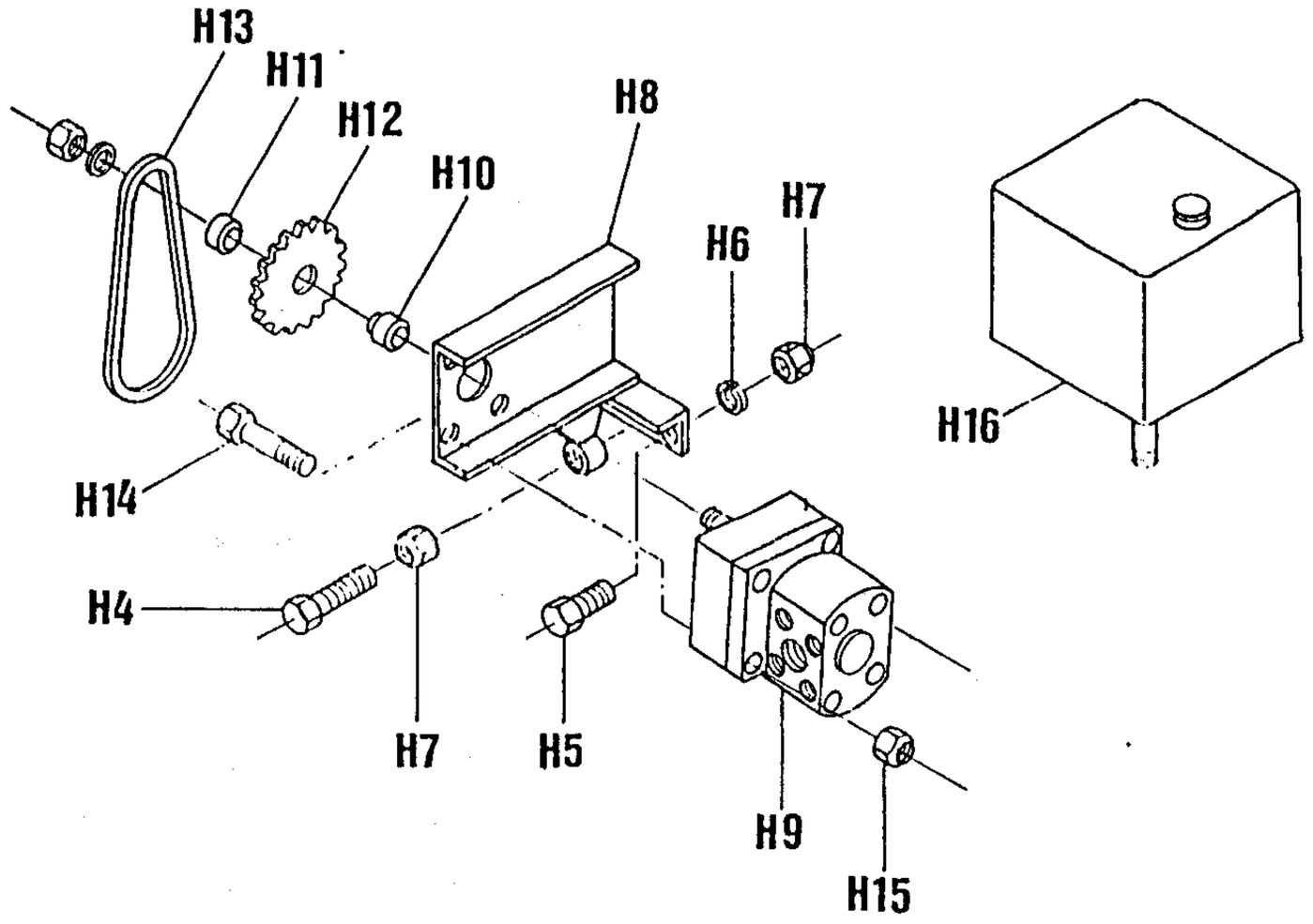

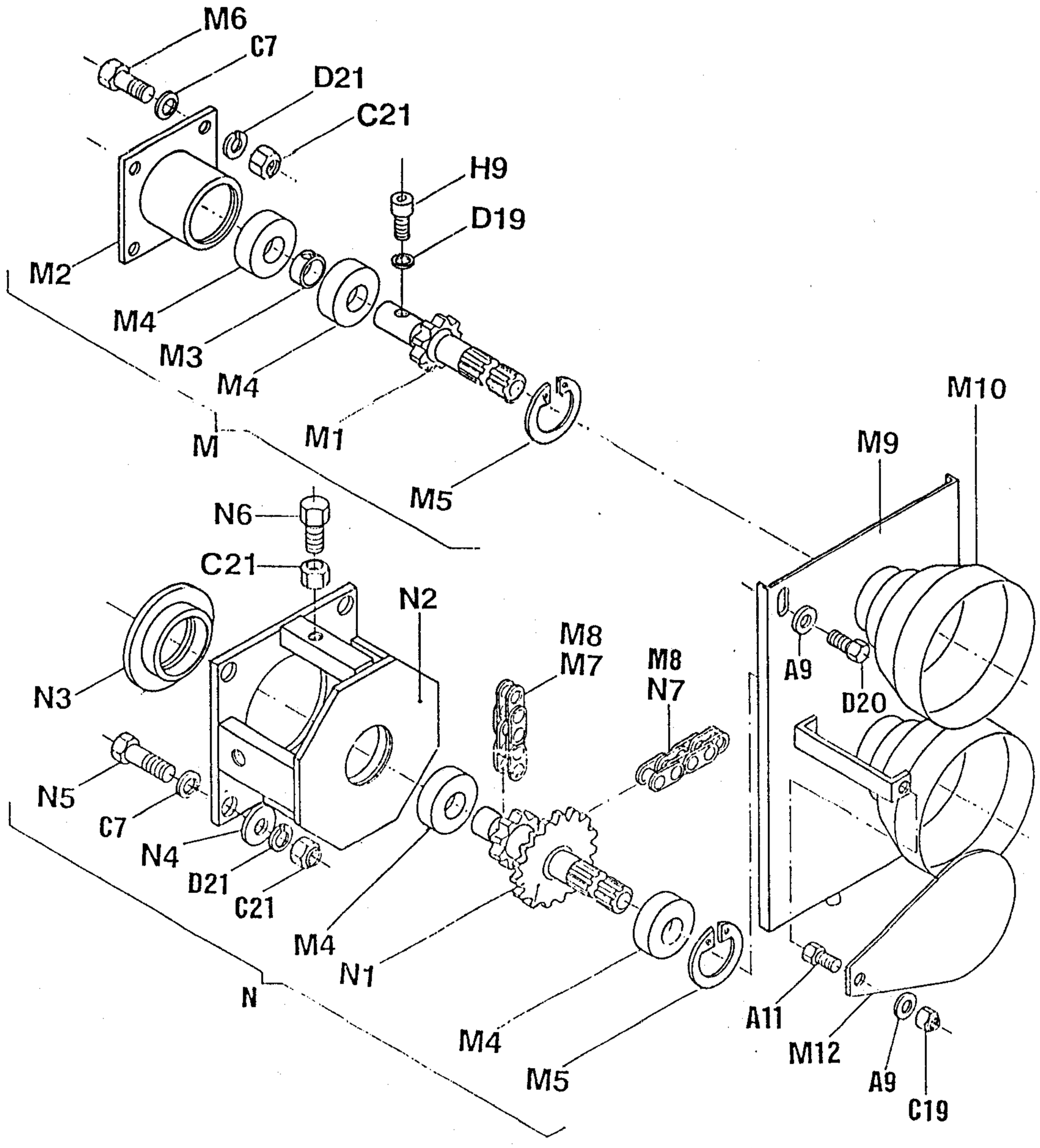

Unicaoul
05-04-1996

25.05.1996
EGV80AHK
2b.

FORSTWINDE EGV 80 AHK

Ersatzteilliste

Pos.	Art.-Nr:	Benennung		Stück
A1	118.51.000	Rahmen mit Rückeschild		1
A2	118.13.000	Unterlenkerbolzen		2
A3	118.14.000	Oberlenkerbolzen		1
A4	120.18.000	Schutzgitter		1
A5	120.14.000	Konsolengitter		1
A6	855.03.004	Klappsplint ⌀ 8 mit Kette und Splint		4
A7	808.00.002	Leichtkette l= 200		3
A8	848.02.077	S-Haken ⌀ 2 x 22		5
A9	811.03.008	Scheibe ⌀ 8	DIN 9021	2
A11	815.01.015	SK-Schraube M8 x 20	DIN 931	4
A12				
A13	812.01.010	Federring B 10	DIN 127	2
A14	823.00.015	Splint ⌀ 3,2 x 20		1
B1	118.00.001	Trommelachse		1
B2	118.02.000	Kettenrad		1
B3	122.04.100	Kupplung I		2
B4	122.04.200	Kupplung II		1
B5	118.05.000	Seiltrommel		1
B6	122.04.201	Kupplungsplatte II		1
B7	848.02.081	Trommelsfeder		1
B8	843.01.010	Beschützungsreif		1
B9	800.07.006	Axial-Kugellager 51210	DIN 711	1
B10	800.03.063	Rillenkugellager 6010.2Z	DIN 625	3
B11	800.03.064	Kugellager 6310.2Z	DIN 625	2
C1	118.07.000	Bandbremse		1
C2	120.08.000	Bremsspannschraube		1
C3	120.52.000	Bremsplunger		1
C4	120.00.007	Pendel		2
C5	120.00.011	Haltersbolzen		2
C6	118.00.014	Bremsbolzen ⌀16		1
C7	811.01.012	Scheibe ⌀ 12	DIN 125	10
C8	813.07.012	Sichermutter M 12	DIN 985	3
C9	118.00.008	Druckscheibe		1
C10	848.02.003	Spannfeder ⌀ 12		1
C11	848.02.086	Bremsdruckfeder ⌀ 18 x 75		1
C12	848.02.006	Bremsfeder		2
C13	808.00.001	Leichtkette l= 150		1
C15	813.07.010	Sichermutter M 10	DIN 985	3
C16	815.05.029	SK-Schraube M10 x 40	DIN 933	4
C17	815.01.047	SK-Schraube M10 x 70	DIN 931	1
C18	815.01.007	SK-Schraube M10 x 80	DIN 931	2
C19	813.07.008	Sichermutter M 8	DIN 985	1
C20	122.08.104	Schraubenhalter		1
C21	813.01.012	SK-Mutter M 12	DIN 934	11
C22	120.50.010	Abrückleiste		2
C24	812.01.016	Federring A 16	DIN 127	4
C25	813.01.016	Matica M 16	DIN 934	4
C26	118.00.020	Abrückbüchse		1
C27	120.00.019	Distanzrohr		1
C1				
C2	118.51.000	Kupplungszylinder		1
C3				
D4				
D5				
D6	118.11.000	Trommelabdeckung		1
D7	120.15.000	Fuß		1
D8	120.15.500	Fußbolzen		1
D9				
D10	122.00.006	Gelenkwellenhaken		1
D11	822.00.025	Spannstift ⌀ 4 x 20	DIN 1481	1
D12	120.00.002	Mutter M 40 x 2		1
D13	120.00.003	Mutterabdeckung		1
D14	122.00.018	Deckel ⌀ 110		1
D15				
D16	855.02.005	Bolzensicherung ⌀ 2,5		1
D17	815.05.008	SK-Schraube M 6 x 15	DIN 933	2
D18	813.07.006	Sichermutter M 6	DIN 985	2
D19	812.01.008	Federring B 8	DIN 127	3
D20	815.05.013	SK-Schraube M 8 x 15	DIN 933	1
D21	812.01.012	Federring B 12	DIN 127	14
D22	815.05.074	SK-Schraube M 12 x 25	DIN 933	7
D23	815.05.027	SK-Schraube M 10 x 30	DIN 933	1
D24	808.00.001	Leichtkette l= 350		1

Pos.	Art.-Nr:	Benennung		Stück
F	120.10.000	Seilrolle kpl.		1
F1	120.10.100	Seilrollengehäuse		1
F2	120.10.001	Seilrolle		2
F3	120.10.002	Seilrollenachse		1
F4	801.10.040	Gleitlager 30 x 34 x 30		2
F5	801.11.042	Anlaufscheibe 32 x 54 x 1,5		4
F6	815.05.024	SK-Schraube M 10 x 20	DIN 933	1
F8	828.01.002	Schmiernippel AM 8 x 1	DIN 71412	3
F9	120.00.004	Seilrollenbolzen		1
F10	120.00.005	Sicherungsblech		1
F11	120.10.003	Unterlagsscheibe		1
G	118.16.000	Untere Seilrolle kpl.		1
G1	118.16.100	Gehäuse der unteren Seilrolle		1
G2	120.13.001	Bolzen der unteren Seilrolle		1
G3	813.02.030	SK-Mutter M 30 niedrig	DIN 439	1
G4	812.01.030	Federring B 30	DIN 127	1
G5	118.15.500	Achse der unteren Seilrolle		1
G6	815.01.052	SK-Schraube M 16 x 40	DIN 931	2
G7	118.16.001	Seilhalter		1
H	859.01.011	Hydrauliksystem kpl.		1
H1	859.02.012	Kupplungsschlauch l= 1,0m		1
H2	859.02.002	Bremsschlauch l= 0,8m		1
H3	870.00.047	Steuerkonsole "Telemechanique"		1
H4	815.05.062	SK-Schraube M 8 x 40	DIN 933	1
H5	815.05.017	SK-Schraube M 8 x 25	DIN 933	2
H6	812.01.008	Federring B 8	DIN 127	2
H7	813.01.008	SK-Mutter M 8	DIN 934	3
H8	120.60.100	Pumpenhalter		1
H9	859.05.002	Hydraulikpumpe		1
H10	120.56.001	Kettenradsbüchse I		1
H11	120.56.002	Kettenradsbüchse II		1
H12	848.03.014	Kettenrad t= 12.7, z= 12		1
H13	805.01.004	Rollkette 1/2"		0,6m
H14	815.01.053	SK-Schraube M 6 x 65	DIN 931	4
H15	813.07.006	Sichermutter M 6	DIN 985	4
H16	120.57.100	Ölbehälter		1
J	116.15.000	Anhängekupplung		1
J1	116.15.100	Gehäuse der Anhängekupplung		1
J2	116.15.200	Bolzen der Anhängekupplung		1
J3	815.01.044	SK-Schraube M 16 x 90	DIN 931	1
J4	813.07.016	Sichermutter M 16	DIN 985	1
K6	810.06.012	Zugseile ⌀ 12		1
K7	809.00.012	Seilklammer ⌀ 12	DIN 1142	3
K7	809.01.012	Einpressklammer ⌀ 12		1
K8	860.01.003	Seilkausche ⌀ 12	DIN 6899	1
K9	106.00.026	Kettenanschluß		1
K9	809.02.010	Parallelhaken P 10		1
M	118.06.000	Zapfwelle I kpl.		1
M1	118.06.100	Zapfwelle I mit Kettenrad		1
M2	118.06.200	Zapfwellengehäuse I		1
M3	118.06.001	Distanzbüchse 40 x 16		1
M4	800.03.035	Rillenkugellager 6308.2Z	DIN 625	4
M5	803.02.090	Seeger-Ring 90	DIN 472	2
M6	815.05.071	SK-Schraube M 12 x 30	DIN 933	4
M7	805.15.080	Rollkette 1" 80 HX , 29 Gl.		1
M8	806.15.080	Verbindungsglied 1" 111(S)		1
M9	118.12.000	Rollkettendeckel geschw.		1
M10	116.12.001	Gelenkwellenschutz		1
M11	120.00.015	Wellendeckel		1
N	118.06.400	Zapfwelle II kpl.		1
N1	118.06.500	Zapfwelle II mit Kettenräder		1
N2	118.06.600	Zapfwellengehäuse II		1
N3	118.06.700	Lagergehäuse		1
N4	122.06.002	Scheibe ⌀ 36 x 5		4
N5	815.05.039	SK-Schraube M 12 x 35	DIN 933	4
N6	815.05.075	SK-Schraube M 12 x 50	DIN 933	1
N7	805.15.080	Rollkette 1" 80 HX , 65 Gl.		1
N8	118.00.013	Spannschraube		1
N9	813.01.020	SK.Mutter M 20	DIN 934	2
N10	811.01.020	Scheibe ⌀ 20	DIN 911	1
N11	806.01.510	Verbindungsglied 5/4" - K		1

25.05.1996

05. 09. 1996 2.

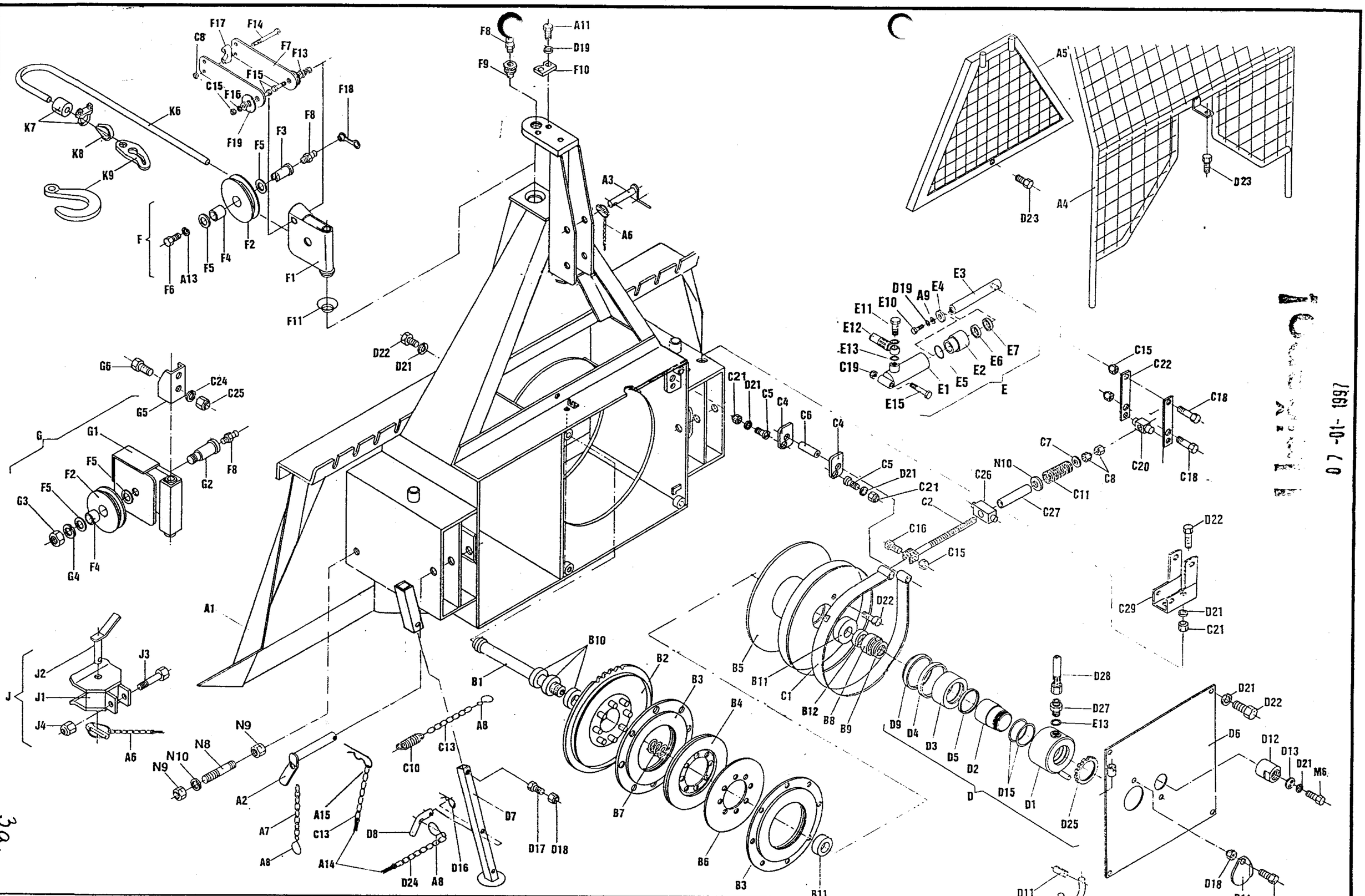

3a.

EGV 80 AHK	Art.118.49.000	05.09.1996

Fabr. Nr.: 036 → 048

07-10-1997

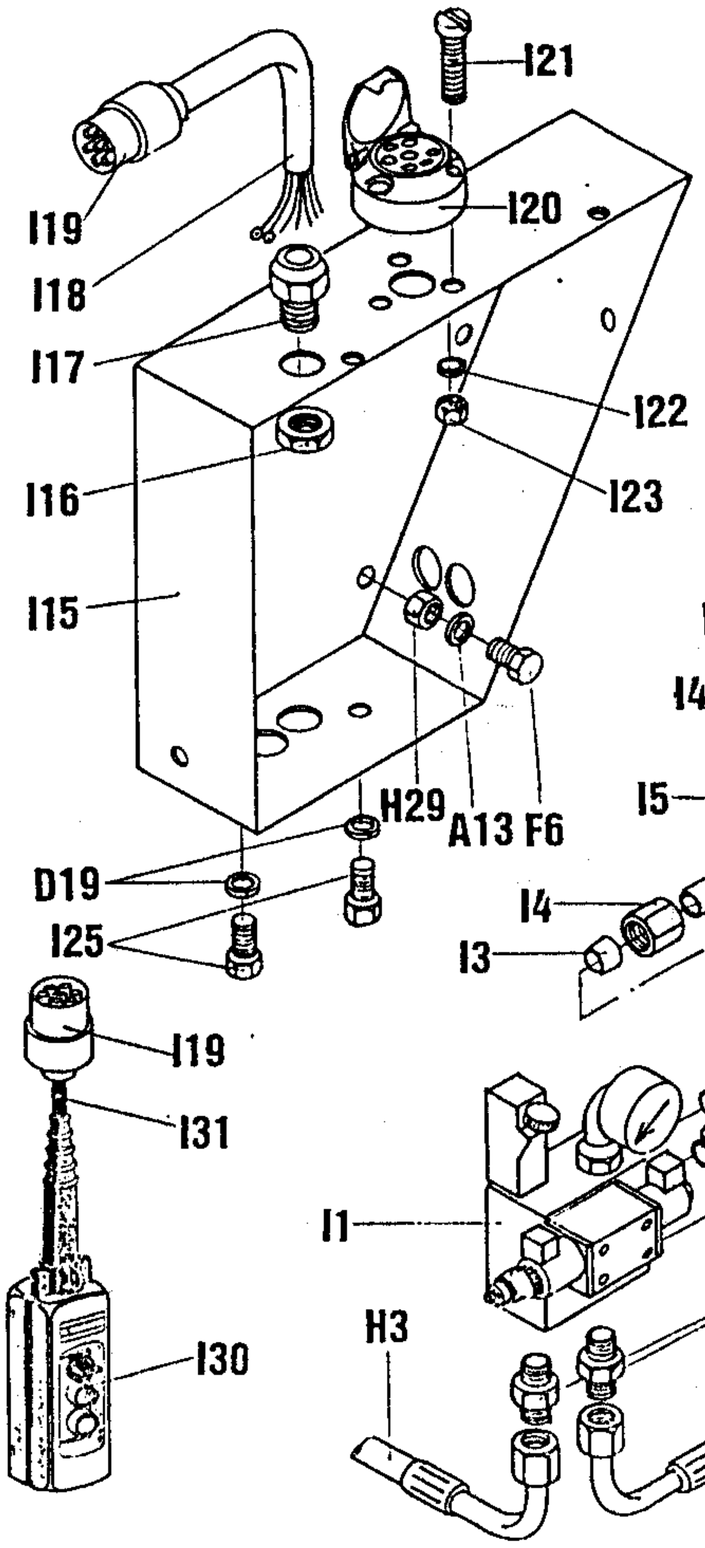

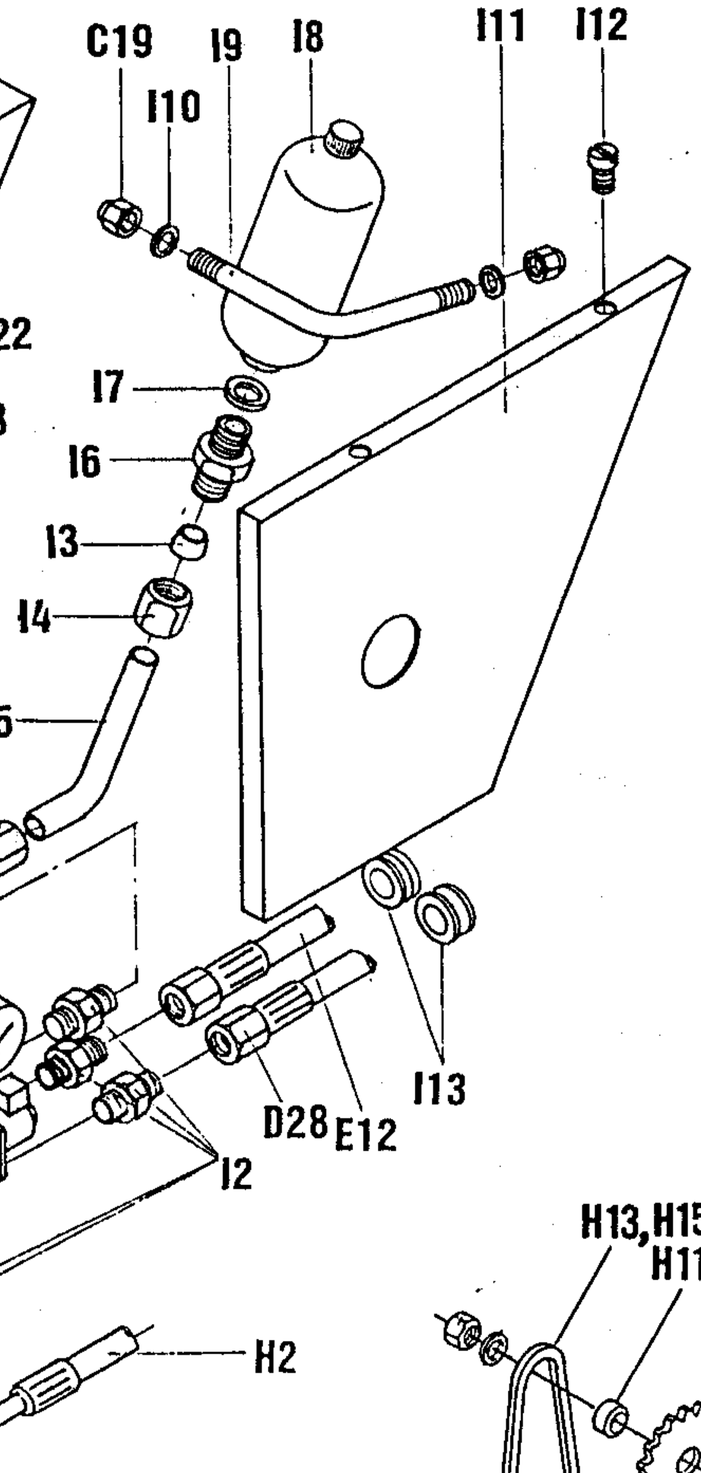

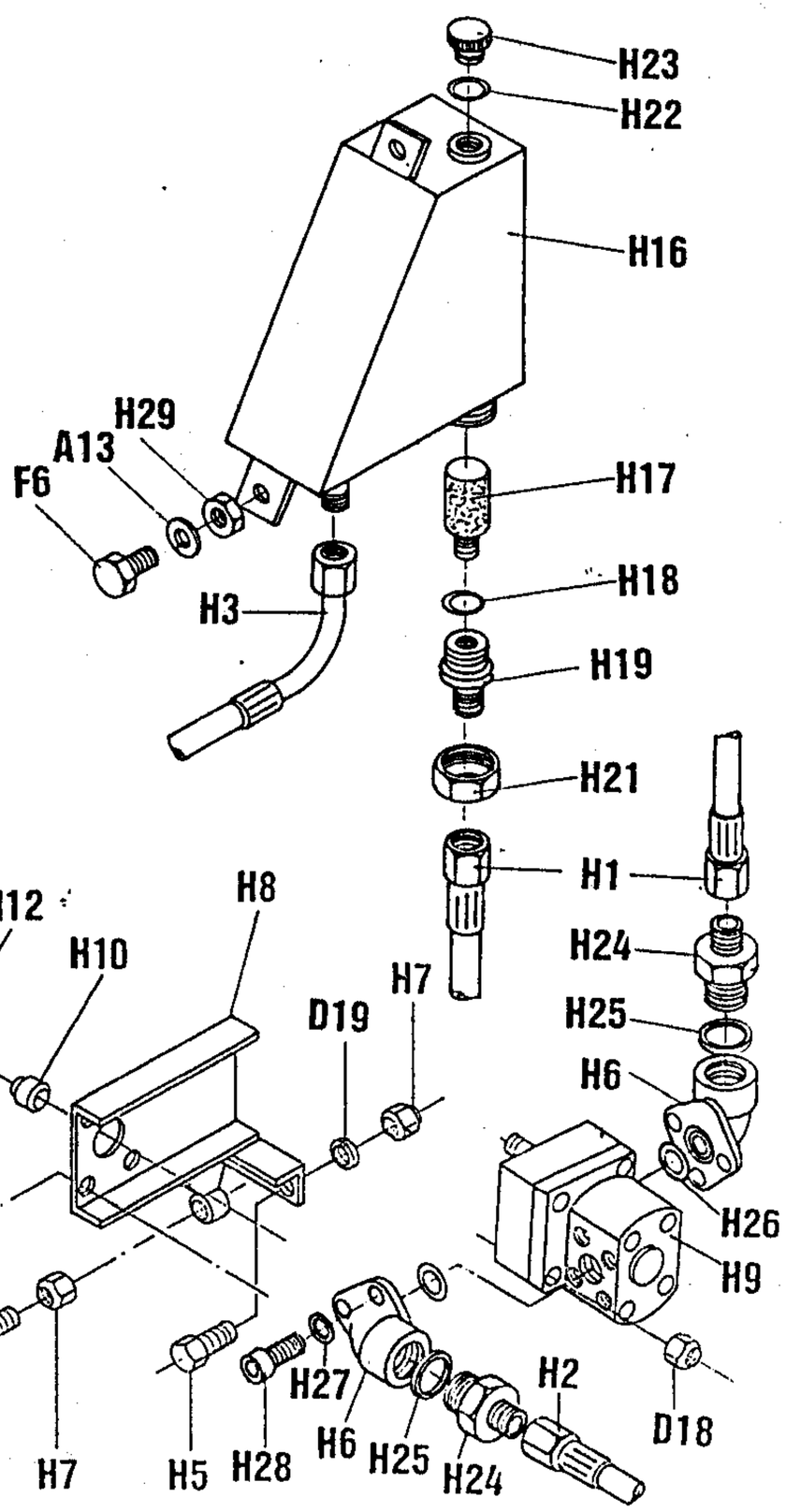

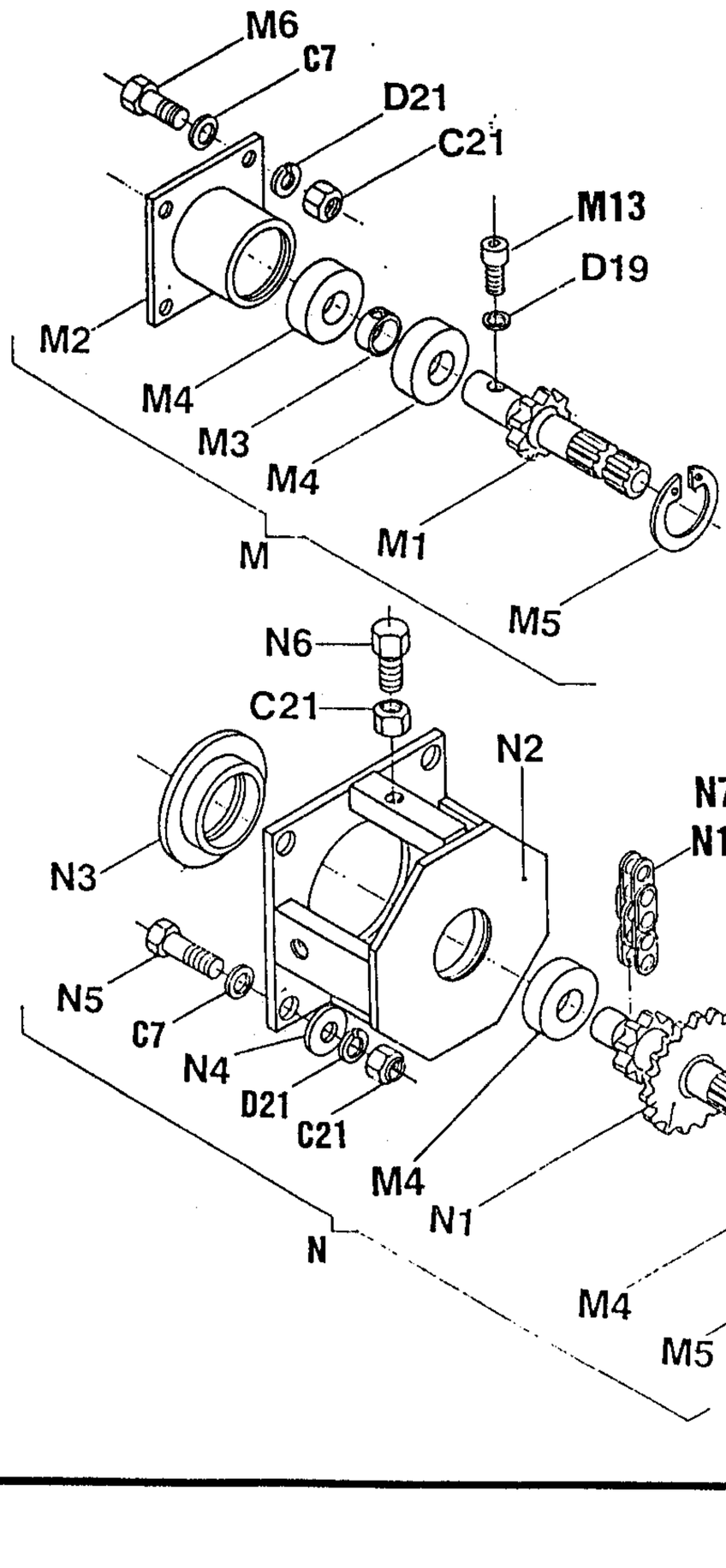

05.09.1996

EGV 80AHK

3b.

FORSTWINDE EGV 80 AHK

Ersatzteilliste

Pos	Art.-Nr.:	Benennung:	Stk
A1	118.50.000	Rahmen mit Rückeschild	1
A2	118.13.200	Unterlenkerbolzen	2
A3	118.14.000	Oberlenkerbolzen	1
A4	118.16.000	Schutzgitter	1
A5	120.14.000	Konsolengitter	1
A6	855.03.004	Klappsplint mit Kette und Splint ∅8	2
A7	808.00.002	Leichtkette l= 200	2
A8	848.02.077	S-Haken ∅2 x 22	5
A9	811.03.008	Scheibe ∅ 8 DIN 9021	2
A11	815.01.015	SK-Schraube M8 x 20 DIN 931	3
A13	812.01.010	Federring B 10 DIN 127	6
A14	823.00.005	Splint ∅3,2 x 20 DIN 94	4
A15	855.01.005	Federstecker ∅5 x 130	2
B1	118.00.001	Trommelachse	1
B2	118.02.000	Kettenrad	1
B3	122.04.100	Kupplung I	2
B4	122.04.200	Kupplung II	1
B5	118.05.000	Seiltrommel	1
B6	122.04.201	Kupplungsplatte II	1
B7	848.02.086	Trommelsfeder	1
B8	843.01.011	Beschützungsreif	1
B9	800.07.006	Axial-Kugellager 51210 DIN 711	1
B10	800.03.063	Rillenkugellager 6010.2Z DIN 625	3
B11	800.03.064	Kugellager 6310.2Z DIN 625	2
B12	118.00.021	Distanzplate	1
C1	118.07.000	Bandbremse	1
C2	120.08.300	Bremsspannschraube	1
C4	120.00.007	Pendel	2
C5	120.00.011	Halterbolzen	2
C6	118.00.014	Bremsbolzen ∅16	1
C7	811.01.012	Scheibe ∅ 12 DIN 125	9
C8	813.07.012	Sicherungsmutter M 12 DIN 985	5
C10	848.02.003	Spannfeder ∅12	1
C11	848.02.082	Bremsdruckfeder ∅ 18 x 75	1
C12	848.02.006	Bremsfeder	2
C13	808.00.001	Leichtkette l= 150	3
C15	813.07.010	Sicherungsmutter M 10 DIN 985	3
C16	815.05.029	SK-Schraube M10 x 40 DIN 933	1
C18	815.01.007	SK-Schraube M10 x 80 DIN 931	2
C19	813.07.008	Sicherungsmutter M 8 DIN 985	6
C21	813.01.012	SK-Mutter M 12 DIN 934	13
C22	120.50.010	Abrückhebel	2
C24	812.01.016	Federring B 16 DIN 127	2
C25	813.01.016	SK-Mutter M 16 DIN 934	2
C26	118.00.020	Abrückbüchse	1
C27	120.00.019	Distanzrohr	1
C28	122.08.104	Schraubenhalter	1
C29	120.54.000	Držalo odmikala	1
D	118.52.000	Kupplungszylinder	1
D1	118.52.100	Zylindergehäuse	1
D2	120.53.001	Innenbüchse	1
D3	118.52.001	Kupplungskolben	1
D4	834.03.011	Stangendichtung T20 ∅95/102	1
D5	834.03.009	Stangendichtung T20 ∅65/77	1
D6	118.11.000	Trommelabdeckung	1
D7	118.15.100	Fuß	2
D8	120.15.500	Fußbolzen	2
D9	834.04.006	Abstreifer P7 ∅90/100	1
D10	122.00.006	Gelenkwellenhaken	1
D11	822.00.025	Spannstift ∅ 4 x 20 DIN 1481	1
D12	118.00.004	Mutter M 48 x 2	1
D13	118.00.003	Mutterabdeckung	1
D14	122.00.018	Deckel ∅110	1
D15	832.07.027	O-Ring 60 x 3	2
D16	855.02.005	Bolzensicherung ∅ 2,5	2
D17	815.05.008	SK-Schraube M6 x 15 DIN 933	3
D18	813.07.006	Sicherungsmutter M 6 DIN 985	10
D19	812.01.008	Federring B 8 DIN 127	11
D21	812.01.012	Federring B 12 DIN 127	18
D22	815.05.074	SK-Schraube M12 x 25 DIN 933	9
D23	815.81.001	Schraube M8 x 16 DIN 7500	3
D24	808.00.001	Leichtkette l= 350	2
D25	802.00.012	Mutter KM12	1
D27	859.04.004	Verschraubung M16K - M14R	1
D28	859.02.012	Kupplungsrohr ∅ 8 x 1000	1
E	120.52.000	Bremszylinder	1
E1	120.52.100	Zylinderrohr	1
E2	135.06.002	Führungsmutter	1

Pos	Art.-Nr.:	Benennung:	Stk
E3	120.52.001	Kolbenstange	1
E4	135.06.003	Unterlegscheibe	1
E5	832.03.005	O - Ring ∅ 29 x 2	1
E6	834.03.003	Stangendichtung T 20 ∅ 22	1
E7	834.04.003	Abstreifer ∅ 22	1
E10	815.05.015	SK-Schraube M8 x 20	1
E11	135.00.003	Überlaufschraube M14 x 1,5	1
E12	859.02.002	Bremsrohr ∅ 8 x 800	1
E13	829.00.004	CU Dichtung ∅14	3
E15	815.01.047	SK-Schraube M10 x 70 verz. DIN 931	2
F	120.10.000	Seilrolle kpl.	1
F1	120.10.100	Seilrollengehäuse	1
F2	120.10.001	Seilrolle	2
F3	120.10.002	Seilrollenachse	1
F4	801.10.040	Gleitlager 40 x 44 x 30	2
F5	801.11.042	Anlaufscheibe 42 x 66 x 1,5	4
F6	815.05.024	SK-Schraube M10 x 20 DIN 933	5
F7	120.10.004	Schenkel	2
F8	828.01.002	Schmiernippel AM 8 x 1DIN 71412	3
F9	120.00.004	Seilrollenbolzen	1
F10	120.00.005	Sicherungsblech	1
F11	120.10.003	Unterlegsscheibe	1
F12	815.05.009	SK-Schraube M6 x 20 DIN 933	5
F13	150.10.004	Distanzbüsche	2
F14	815.01.020	SK-Schraube M12 x 90 DIN 931	2
F15	815.05.028	SK-Schraube M10 x 35 DIN 933	2
F16	811.04.010	Scheibe 10 verz., Typ 2	2
F17	150.10.007	Schieber	2
F18	846.00.061	Schmiernippelkappe	3
F19	150.10.005	Distanzscheibe	2
G	118.16.000	Untere Seilrolle kpl.	1
G1	118.16.100	Gehäuse der unteren Seilrolle	1
G2	120.13.003	Bolzen der unteren Seilrolle	1
G3	813.02.030	SK-Mutter M 30 niedrig DIN 439	1
G4	812.01.030	Federring B 30 DIN 127	1
G5	118.16.600	Seilrollenhalter oben	1
G6	815.01.052	SK-Schraube M16 x 40 DIN 931	2
H1	859.02.014	Saugrohr ∅ 8 x 300	1
H2	859.02.021	Druckrohr ∅ 8 x 300	1
H3	859.02.015	Rückrohr ∅8 x 600	1
H4	815.05.062	SK-Schraube M8 x 40 DIN 933	1
H5	815.05.017	SK-schraube M8 x 25 Din 933	2
H6	859.04.045	Pumpenanschluß	2
H7	813.01.008	Mutter M8	3
H8	118.60.100	Pumpenträger	1
H9	859.05.002	Pumpe	1
H10	120.56.001	Kettenradbüchse I	1
H11	120.56.002	Kettenradbüchse II	1
H12	848.03.014	Kettenrad z=12	1
H13	805.01.004	Rollenkette 1/2"	0,6m
H14	815.01.053	SK-Schraube M 6 x 65 DIN 931	4
H15	806.01.404	Verbindungselement 1/2 "	1
H16	120.57.200	Ölbehälter	1
H17	859.04.002	Saugfilter KLA FI 30 x 58	1
H18	832.04.023	O - Ring ∅ 28,3 x 2,4	1
H19	120.57.002	Behältermuffe	1
H21	120.57.002	Verbindungsmutter	1
H22	832.04.015	O - Ring ∅ 19,3 x 2,4	1
H23	120.57.003	Deckel	1
H24	859.04.010	Verschraubung M16K - 1/2"R	2
H25	829.00.021	CU Dichtung R 1/2 "	2
H26	832.04.013	O- Ring 16,3 x 2,4	2
H27	812.01.006	Federring A6	6
H28	815.21.002	ISKT- Schraube M6 x 20	6
H29	813.01.010	Mutter M10	4
I1	859.01.013	Steuerungsblock 06/96	1
I2	859.04.006	Verschraubung M16K-1/4"R	5
I3	859.04.061	Keilring ∅ 10	2
I4	859.04.062	Mutter Ermeto ∅ 10/M16	2
I5	741.20.010	Rohr ∅ 10 x 2 L = 120	1
I6	859.04.007	Verschraubung M16K-M18R	1
I7	859.00.008	CU Dichtung 18/22	1
I8	859.06.002	Druchspeicher 0.7 l	1
I9	120.59.305	Speicherfassung	1
I10	811.01.008	Scheibe 8	2
I11	120.59.306	Deckel	1
I12	815.15.021	Schlitzschraube M5 x 10	3
I13	304.00.010	Gummieinführung	3
I15	120.59.300	Steuerungskasten	1

Pos	Art.-Nr.:	Benennung:	Stk
I16	870.00.016	Mutter RE 16	1
I17	870.00.061	Kabelführung 16 PVC	1
I18	870.00.065	Steuerleitung 7 x 1,5 Stahldrahtgefl.	2 m
I19	870.00.048	Metallstecker ISO 1724	2
I20	870.00.049	Metallsteckdose ISO 1724	1
I21	815.14.004	Schlitzschraube M5 x 35	3
I22	811.01.005	Scheibe 5	1
I23	813.01.005	Mutter M5	1
I25	815.05.013	SK-Schraube M8 x 15 poc.	2
I30	870.00.047	Schalterkonsole für EGV Hy	1
I31	870.00.056	Steuerleitung 3x0.75 Stahldrahtgefl.	5,5m
J	116.15.000	Anhängekupplung	1
J1	116.15.100	Gehäuse der Anhängekupplung	1
J2	116.15.200	Bolzen der Anhängekupplung	1
J3	815.01.044	SK-Schraube M16 x 90 DIN 931	1
J4	813.07.016	Sicherungsmutter M 16 DIN 985	1
K6	810.06.014	Zugseil ∅ 14	1
K7	809.00.014	Seilklammer ∅ 14 DIN 1142	3
K7	809.01.014	Einpressklammer ∅14	1
K8	860.01.005	Seilkausche ∅ 14 DIN 6899	1
K9	106.00.026	Kettenanschluß	1
K9	809.02.010	Parallelhaken P 10	1
M	120.58.000	Zapfwelle I kpl.	1
M1	120.58.100	Zapfwelle I mit Kettenrad	1
M2	118.06.200	Zapfwellengehäuse I	1
M3	118.06.001	Distanzbüchse 40 x 16	1
M4	800.03.035	Rillenkugellager 6308.2Z DIN 625	4
M5	803.02.090	Seeger-Ring 90 DIN 472	1
M6	815.05.071	SK-Schraube M12 x 30 DIN 933	6
M7	805.15.080	Rollkette 1" 80 HX , 29 Gl.	1
M8	806.15.080	Verbindungsglied 1" 111(S)	1
M9	118.12.000	Rollkettendeckel kpl.	1
M10	116.12.001	Gelenkwellenschutz	1
M11			
M12	120.00.015	Wellenabdeckung	1
M13	815.22.002	ISKT-Schraube M8 x 16 DIN 6912	2
N	118.06.400	Zapfwelle II kpl.	1
N1	118.06.500	Zapfwelle II mit Kettenräder	1
N2	118.06.002	Zapfwellengehäuse II	1
N3	118.06.003	Lagergehäuse	1
N4	122.06.002	Scheibe ∅ 36 x 5	4
N5	815.05.039	SK-Schraube M12 x 35 DIN 933	4
N6	815.05.075	SK-Schraube M12 x 50 DIN 933	1
N7	805.01.010	Rollkette 5/4" 20B-1/K, 57 Gl.	1
N8	118.00.015	Spannschraube	1
N9	813.01.020	SK-Mutter M 20 DIN 934	2
N10	811.01.020	Scheibe ∅ 20 DIN 911	2
N11	806.01.510	Verbindungsglied 5/4" - K	1

13.09.1996

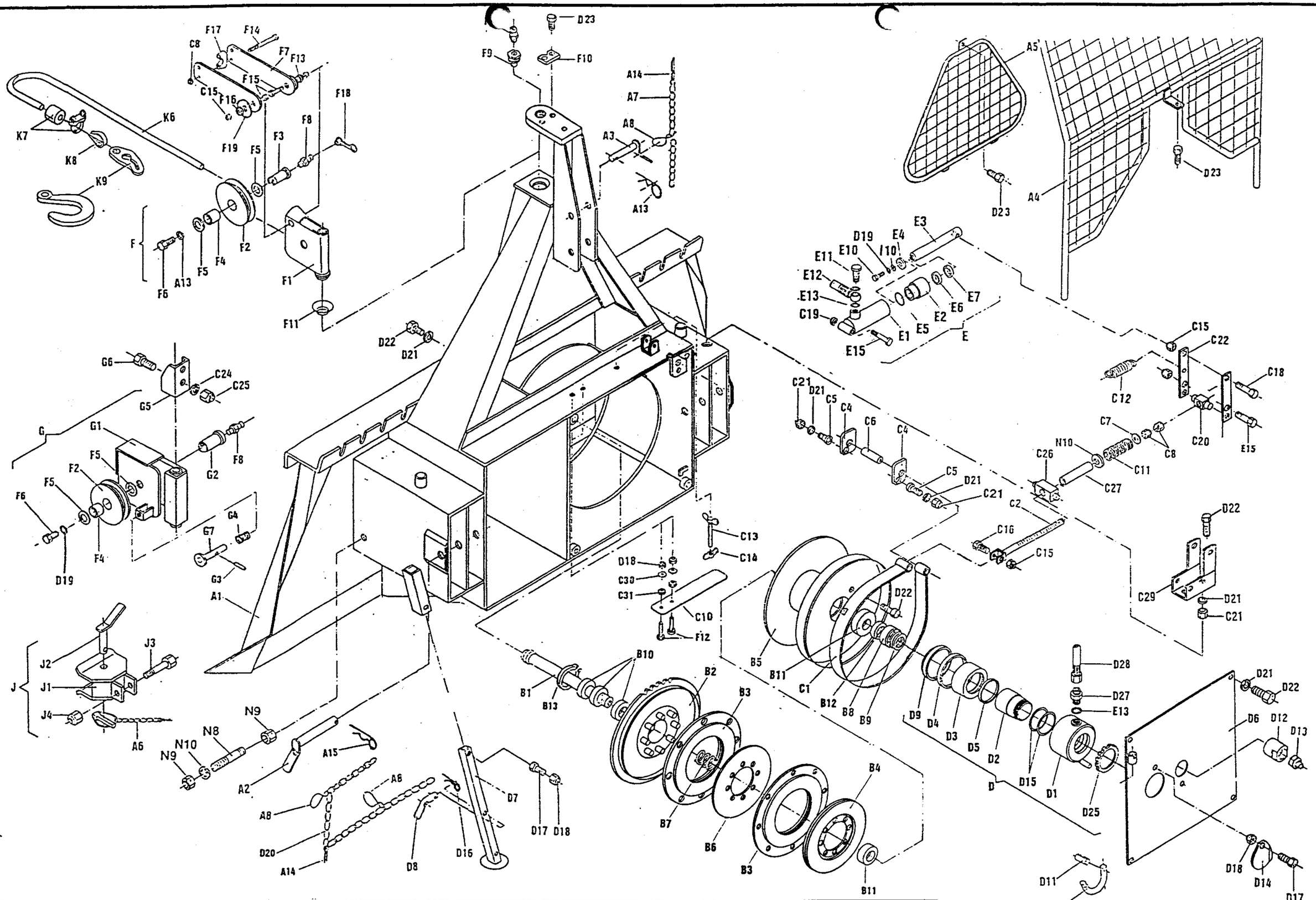

4a

EGV 80 AHK	Art.118.49.000	Fabr.Nr.; Serial N° ŠRAJNER 049 → 063	7.01.1997

ŠRAJNER 064 → 067

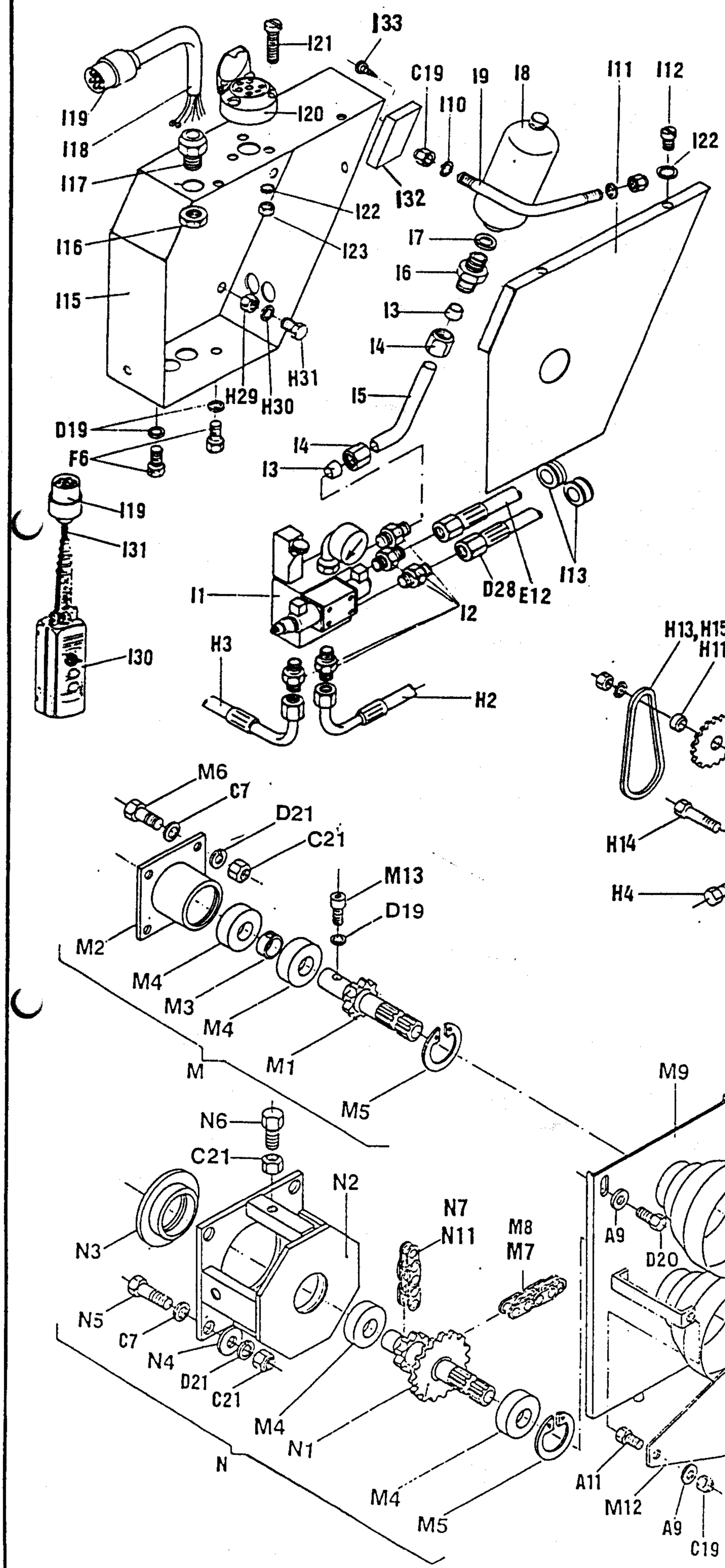

7.01.1997

EGV 80 ~~AHK~~

Hy. ARON

4b.

FORSTWINDE EGV 80 AHK

Ersatzteilliste

(ARON)

Pos	Art.-Nr.:	Benennung:	Stk
A1	118.01.000	Rahmen mit Rückeschild	1
A2	118.13.300	Unterlenkerbolzen	2
A3	118.14.100	Oberlenkerbolzen	1
A4	120.18.000	Schutzgitter	1
A5	120.14.100	Dreieckschutz	1
A6	855.03.004	Klappsplint mit Kette und Splint Ø8	1
A7	808.00.002	Leichtkette l= 200	2
A8	848.02.077	S-Haken Ø2 x 22	5
A9	811.03.008	Scheibe Ø 8 DIN 9021	1
A11	815.01.015	SK-Schraube M8 x 20 DIN 931	5
A13	855.02.003	Bolzensicherung Ø5	1
A14	823.00.005	Splint Ø3,2 x 20 DIN 94	4
A15	855.01.005	Federstecker Ø5 x 130	2
B1	118.00.100	Trommelachse	1
B2	118.02.000	Kettenrad	1
B3	122.04.100	Kupplung I	2
B4	122.04.200	Kupplung II	1
B5	118.05.000	Seiltrommel	1
B6	122.04.201	Kupplungsplatte II	1
B7	848.02.086	Trommelfeder	1
B10	800.03.063	Rillenkugellager 6010.2Z DIN 625	3
B11	800.03.064	Kugellager 6310.2Z DIN 625	2
[illegible]	118.50.001	Distanzbuchse	1
[illegible]	803.02.080	Seeger-Ring 80 DIN 472	1
C1	118.07.020	Bandbremse	1
C2	120.08.300	Bremsspannschraube	1
C4	120.00.007	Pendel	2
C5	120.00.011	Haltersbolzen	2
C6	118.00.014	Bremsbolzen Ø16	1
C7	811.01.012	Scheibe Ø 12 DIN 125	9
C8	813.07.012	Sicherungsmutter M 12 DIN 985	5
C10	122.07.555	Spannfeder 25 x 125	2
C11	848.02.082	Bremsdruckfeder Ø 18 x 75	1
C12	848.02.006	Bremsfeder	2
C13	815.45.001	Flügelschraube M6 x 40 DIN 316	1
C14	813.08.006	Flügelmutter M6 DIN 315	1
C15	813.07.010	Sicherungsmutter M 10 DIN 985	5
C16	815.05.029	SK-Schraube M10 x 40 DIN 933	1
C18	815.01.003	SK-Schraube M10 x 50 DIN 931	1
C19	813.07.008	Sicherungsmutter M 8 DIN 985	4
C21	813.01.012	SK-Mutter M 12 DIN 934	13
C22	120.50.010	Abrückhebel	2
C24	812.01.016	Federring B 16 DIN 127	2
C25	813.01.016	SK-Mutter M 16 DIN 934	2
[illegible]	118.00.020	Abrückbüchse	1
[illegible]	120.00.019	Distanzrohr	1
C28	122.00.020	Abrückbüchse	1
C29	120.54.000	Bremshebelshalter	1
C30	811.05.006	Scheibe A 6.4 DIN 125	2
C31	813.01.006	SK- Mutter M 6 DIN 934	2
D	118.52.000	Kupplungszylinder	1
D1	118.52.100	Zylindergahäuse	1
D2	120.53.001	Innenbuchse	1
D3	118.52.001	Kupplungskolben	1
D4	834.03.011	Stangendichtung T20 Ø 95/102	1
D5	834.03.009	Stangendichtung T20 Ø 65/77	1
D6	118.11.000	Trommelabdeckung	1
D7	118.15.100	Fuß	2
D8	120.15.501	Fußbolzen	2
D9	834.04.006	Abstreifer P7 Ø 90/100	1
D10	122.00.006	Gelenkwellenhaken	1
D11	822.00.025	Spannstift Ø 4 x 20 DIN 1481	1
D12	118.00.004	Mutter M 48 x 2	1
D13	118.00.005	Sicherungsstöpsel	1
D14	122.00.018	Deckel Ø110	1
D15	832.07.027	O - Ring 60 x 3	2
D16	855.02.005	Bolzensicherung Ø 3	2
D17	815.05.008	SK-Schraube M6 x 15 DIN 931	3
D18	813.07.006	Sicherungsmutter M 6 DIN 985	9
D19	812.01.008	Federring A 8 DIN 127	14
D20	808.00.009	Leichtkette l= 750	2
D21	812.01.012	Federring A 12 DIN 127	18
D22	815.05.074	SK-Schraube M12 x 25 DIN 933	9
D23	815.81.001	Schraube M8 x 16 DIN 7500	5
D25	802.00.012	Mutter KM12	1
D27	859.04.004	Verschraubung M16K - M14R	1
D28	859.02.024	Kupplungsrohr Ø 8 x 900	1
E	120.52.000	Bremszylinder	1
E1	120.52.100	Zylinderrohr	1
E2	135.06.002	Führungsmutter	1
E3	120.52.001	Kolbenstange	1
E4	135.06.003	Unterlagsscheibe	1
E5	832.03.005	O - Ring Ø 29 x 2	1
E6	834.03.003	Stangendichtung T 20 Ø 22	1
E7	834.04.003	Abstreifer Ø 22	1
E10	815.05.015	SK-Schraube M8 x 20	1
E11	135.00.003	Überlaufschraube M 14 x 1.5	1
E12	859.02.002	Bremsrohr Ø 8 x 800	1
E13	829.00.004	Cu - Dichtung Ø 14	3
E15	815.01.047	SK-Schraube M 10 x 70 DIN 931	2
F	120.10.500	Seilrolle kpl.	1
F1	120.10.150	Seilrollengehäuse	1
F2	120.10.001	Seilrolle	2
F3	116.19.003	Seilrollenachse	1
F4	801.10.040	Gleitlager 40 x 44 x 30	2
F5	116.19.005	Anlaufscheibe 42 x 66 x 1,5	4
F6	815.05013	SK-Schraube M 8 x 15 DIN 933	4
F7	120.10.004	Schenkel	2
F8	828.01.002	Schmiernippel AM 8 x 1 DIN 71412	5
F9	120.00.012	Seilrollenbolzen	1
F10	120.00.005	Sicherungsblech	1
F11	120.10.003	Unterlagsscheibe	1
F12	815.05.009	SK-Schraube M6 x 20 DIN 933	4
F13	150.10.004	Distanzbuchse	2
F14	815.01.020	SK-Schraube M12 x 90 DIN 931	2
F15	815.05.028	SK-Schraube M10 x 35 DIN 933	2
F16	120.10.006	Scheibe 11	2
F17	150.10.007	Schieber	2
F18	846.00.061	Schmiernippelkappe	5
F19	150.10.005	Distanzscheibe	2
G	118.16.000	Untere Seilrolle kpl.	1
G1	118.16.100	Gehäuse der unteren Seilrolle	1
G2	114.13.004	Bolzen der unteren Seilrolle	1
G3	822.00.037	Federstift 3 x 20 DIN 1481	1
G4	848.02.090	Druckfeder Ø 18.5 x 46	1
G5	118.16.600	Seilrollenhalter oben	1
G6	815.01.052	SK-Schraube M16 x 40 DIN 931	2
G7	114.13.910	Seilbegrenzug	1
H1	859.02.014	Saugrohr Ø 8 x 300	1
H2	859.02.021	Druckrohr Ø 8 x 300	1
H3	859.02.023	Rückrohr Ø 8 x 400	1
H4	815.05.062	SK-Schraube M 8 x 40 DIN 933	1
H5	815.05.017	SK-Schraube M 8 x 25 DIN 933	2
H6	859.04.045	Pumpenanschluß	2
H7	813.01.008	Mutter M 8	3
H8	118.60.100	Pumpenträger	1
H9	859.05.002	Pumpe	1
H12	848.03.014	Kettenrad z=12	1
H13	805.01.004	Rollenkette 1/2"	0.6m
H14	815.01.053	SK-Schraube M 6 x 65 DIN 931	4
H15	806.01.404	Verbindungselement 1/2"	1
H16	120.57.200	Ölbehälter	1
H17	859.04.002	Saugfilter KLA Ø 30 x 58	1
H18	832.04.023	O - Ring Ø 28,3 x 2,4	1
H19	120.57.004	Behältermuffe	1
H21	120.57.002	Verbindungsmutter	1
H22	832.04.015	O - Ring Ø 19,3 x 2,4	1
H23	120.57.003	Deckel	1
H24	859.04.010	Verschraubung M16K - 1/2"R	2
H25	829.00.021	Cu - Dichtung R 1/2"	2
H26	832.04.013	O - Ring Ø 16,3 x 2,4	2
H27	812.01.006	Federring A6	6
H28	815.21.002	ISKT - Schraube M6 x 20	6
H29	813.01.010	Mutter M10	4
H30	812.01.010	Federring A10	4
H31	815.05.055	SK-Schraube M 10 x 25 DIN 933	4
I1	859.01.017	Steuerungsblock ARON	1
I2	859.04.006	Verschraubung M16K - 1/4"R	5
I3	859.04.061	Kellring Ø 10	2
I4	859.04.062	Mutter Ermeto Ø 10 / M6	2
I5	741.20.010	Rohr Ø 10 x 2	1
I6	859.04.007	Verschraubung M16K - M18R	1
I7	829.00.008	Cu - Dichtung 18/22	1
I8	859.06.002	Druckspeicher 0,7 l	1
I9	120.59.505	Speicherfassung	1
I10	811.01.008	Scheibe 8	3
I11	120.59.504	Deckel	1
I12	815.15.021	Schlitzschraube M5 x 10	3
I13	304.00.010	Gummieinführung	3
I15	120.59.500	Steuerungskasten	1
I16	870.00.016	Mutter RE 16	1
I17	870.00.061	Kabelführung 16 PVC	1
I18	870.00.065	Steuerleitung 7 x 1,5 Stahldrahtgefl.	2m
I19	870.00.048	Metallstecker ISO 1724	2
I20	870.00.049	Metallsteckdose ISO 1724	1
I21	815.14.004	Schlitzschraube M5 x 35	3
I22	812.01.005	Federring A5	4
I23	813.01.005	Mutter M5	1
I30	870.00.047	Schalterkonsole für EGV Hy	1
I31	870.00.056	Steuerleitung 3 x 0,75 - Stahldrahtgefl.	5,5m
I32	847.00.020	Druckspeicherunterlage	1
I33	815.70.001	Spanplattenschraube 4 x 12	2
J	116.15.000	Anhängekupplung	1
J1	116.15.100	Gehäuse der Anhängekupplung	1
J2	116.15.200	Bolzen der Anhängekupplung	1
J3	815.01.044	SK-Schraube M16 x 90 DIN 931	1
J4	813.07.016	Sicherungsmutter M 16 DIN 985	1
K6	810.06.014	Zugseile Ø 14	1
K7	809.00.014	Seilklammer Ø 14 DIN 1142	3
K7	809.01.014	Einpressklammer Ø14	1
K8	860.01.005	Seilkausche Ø 14 DIN 6899	1
K9	100.00.026	Kettenanschluß	1
K9	809.02.010	Parallelhaken P 10	1
M	120.58.010	Zapfwelle I kpl.	1
M1	120.58.300	Zapfwelle I mit Kettenrad	1
M2	118.06.200	Zapfwellengehäuse I	1
M3	118.06.001	Distanzbüchse 40 x 16	1
M4	800.03.035	Rillenkugellager 6308.2Z DIN 625	4
M5	803.02.090	Seeger-Ring 90 DIN 472	1
M6	815.05.071	SK-Schraube M12 x 30 DIN 933	4
M7	805.15.080	Rollkette 1" 80 HX , 29 Gl.	1
M8	806.15.080	Verbindungsglied 1" 111(S)	1
M9	118.12.000	Rollkettendeckel kpl.	1
M10	116.12.001	Gelenkwellenschutz	1
M12	120.00.015	Wellenabdeckung	1
M13	815.22.002	ISKT-Schraube M8 x 16 DIN 6912	2
N	118.06.400	Zapfwelle II kpl.	1
N1	118.06.500	Zapfwelle II mit Kettenräder	1
N2	118.06.002	Zapfwellengehäuse II	1
N3	118.06.003	Lagergehäuse	1
N4	122.06.002	Scheibe Ø 36 x 5	4
N5	815.05.039	SK-Schraube M12 x 35 DIN 933	4
N6	815.05.075	SK-Schraube M12 x 50 DIN 933	1
N7	805.01.010	Rollkette 5/4" 20B-1/K, 57 Gl.	1
N8	118.00.016	Spannschraube	1
N9	813.01.020	SK-Mutter M 20 DIN 934	2
N10	811.01.020	Scheibe Ø 20 DIN 911	2
N11	806.01.510	Verbindungsglied 5/4" - K	1

7.01.1997

4bb.

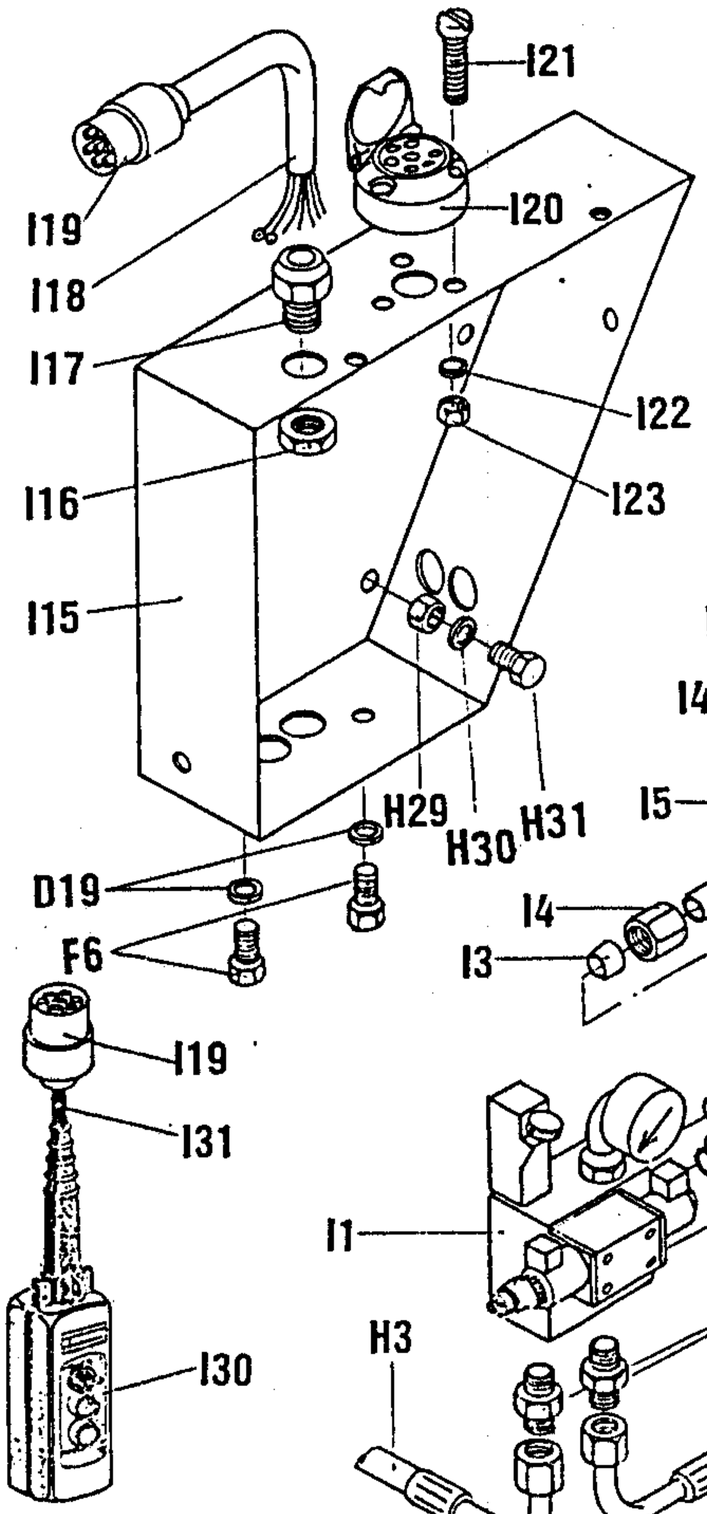

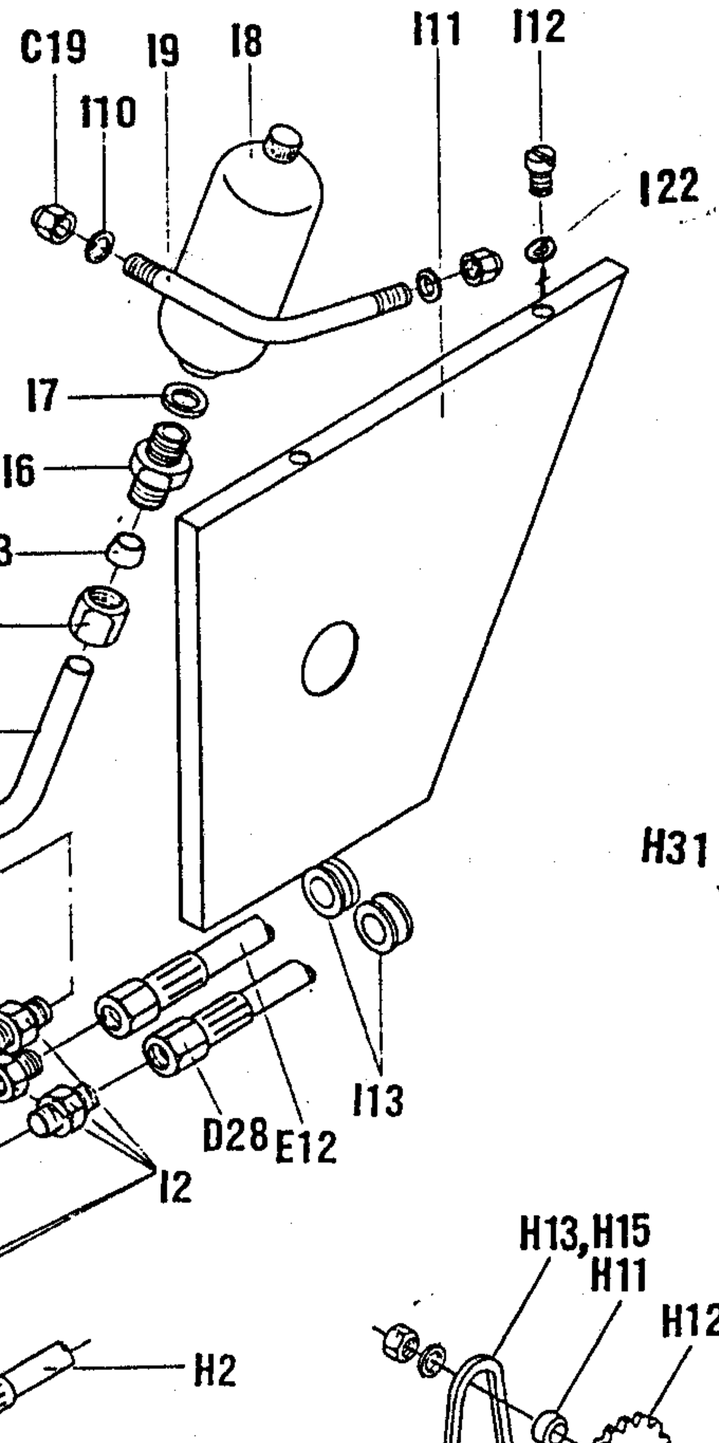

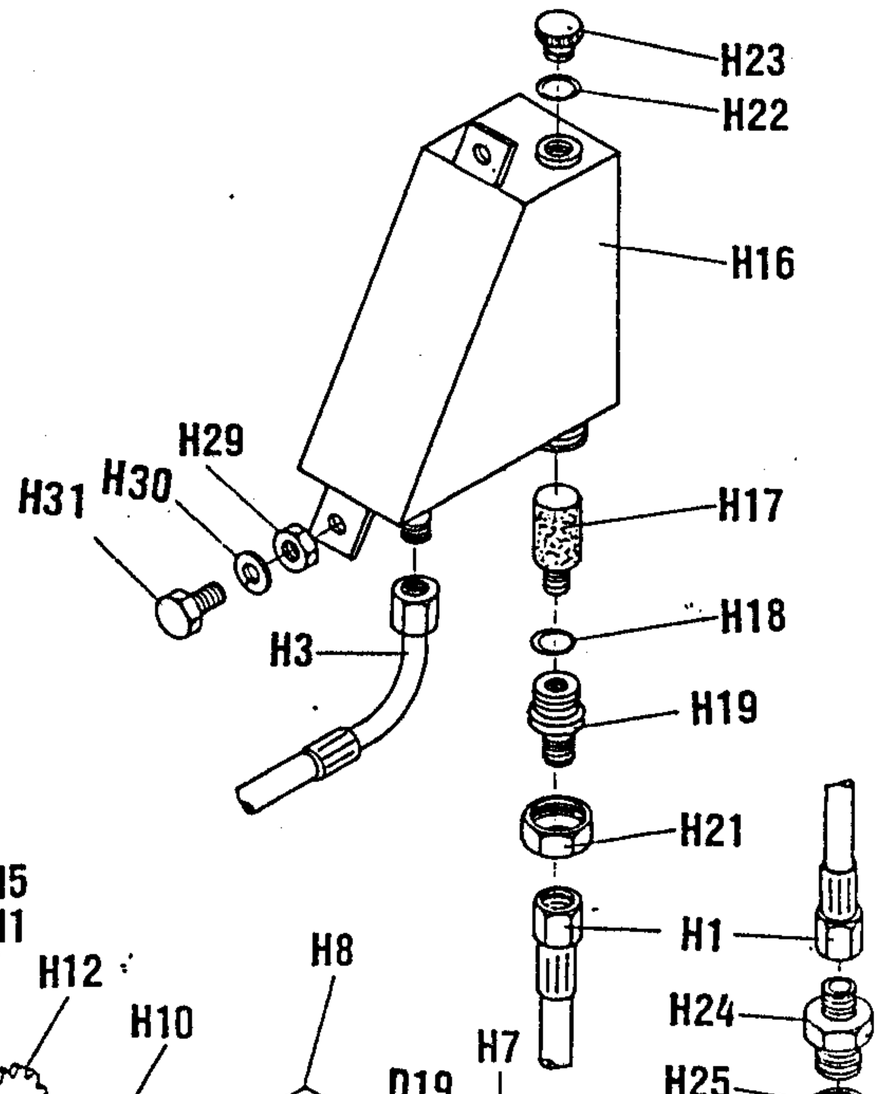

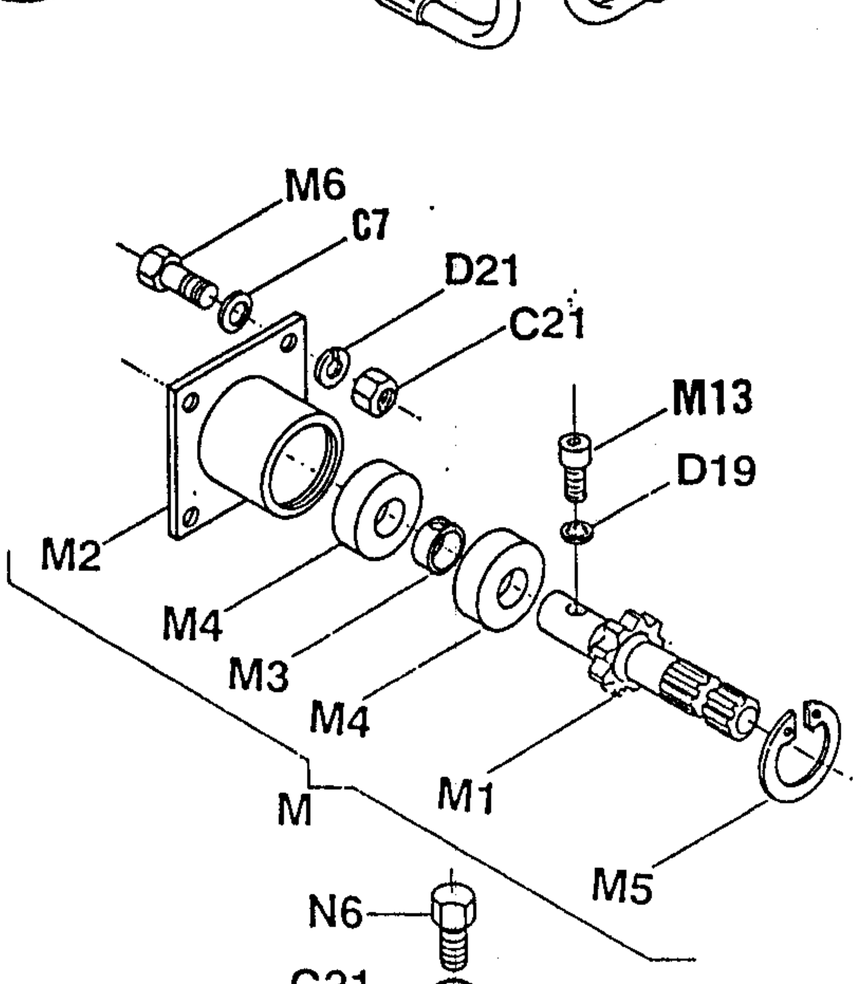

7.01.1997

EGV 80 AHK

Hy. ŠRAJNER

4c.

FORSTWINDE EGV 80 AHK

Ersatzteilliste

Pos	Art.-Nr.:	Benennung:	Stk
A1	118.01.000	Rahmen mit Rückeschild	1
A2	118.13.300	Unterlenkerbolzen	2
A3	118.14.100	Oberlenkerbolzen	1
A4	120.18.000	Schutzgitter	1
A5	120.14.100	Dreieckschutz	1
A6	855.03.004	Klappsplint mit Kette und Splint ∅8	1
A7	808.00.002	Leichtkette l= 200	2
A8	848.02.077	S-Haken ∅2 x 22	5
A9	811.03.008	Scheibe ∅ 8 DIN 9021	1
A11	815.01.015	SK-Schraube M8 x 20 DIN 931	5
A13	855.02.003	Bolzensicherung ∅5	1
A14	823.00.005	Splint ∅3,2 x 20 DIN 94	4
A15	855.01.005	Federstecker ∅5 x 130	2
B1	118.00.100	Trommelachse	1
B2	118.02.000	Kettenrad	1
B3	122.04.100	Kupplung I	2
B4	122.04.200	Kupplung II	1
B5	118.05.000	Seiltrommel	1
B6	122.04.201	Kupplungsplatte II	1
B7	848.02.086	Trommelsfeder	1
B10	800.03.063	Rillenkugellager 6010.2Z DIN 625	3
B11	800.03.064	Kugellager 6310.2Z DIN 625	2
B12	118.50.001	Distanzbuchse	1
B13	803.02.080	Seeger-Ring 80 DIN 472	1
C1	118.07.020	Bandbremse	1
C2	120.08.300	Bremsspannschraube	1
C4	120.00.007	Pendel	2
C5	120.00.011	Haltersbolzen	2
C6	118.00.014	Bremsbolzen ∅16	1
C7	811.01.012	Scheibe ∅ 12 DIN 125	9
C8	813.07.012	Sicherungsmutter M 12 DIN 985	5
C10	122.07.555	Spannfeder 25 x 125	2
C11	848.02.082	Bremsdruckfeder ∅ 18 x 75	1
C12	848.02.006	Bremsfeder	2
C13	815.45.001	Flügelschraube M6 x 40 DIN 316	1
C14	813.08.006	Flügelmutter M6 DIN 315	1
C15	813.07.010	Sicherungsmutter M 10 DIN 985	5
C16	815.05.029	SK-Schraube M10 x 40 DIN 933	1
C18	815.01.003	SK-Schraube M10 x 50 DIN 931	1
C19	813.07.008	Sicherungsmutter M 8 DIN 985	4
C21	813.01.012	SK-Mutter M 12 DIN 934	13
C22	120.50.010	Abrückhebel	2
C24	812.01.016	Federring B 16 DIN 127	2
C25	813.01.016	SK-Mutter M 16 DIN 934	2
C26	118.00.020	Abrückbüchse	1
C27	120.00.019	Distanzrohr	1
C28	122.00.020	Abrückbüchse	1
C29	120.54.000	Bremshebelshalter	1
C30	811.05.006	Scheibe A 6.4 DIN 125	2
C31	813.01.006	SK- Mutter M 6 DIN 934	2
D	118.52.000	Kupplungszylinder	1
D1	118.52.100	Zylindergahäuse	1
D2	120.53.001	Innenbuchse	1
D3	118.52.001	Kupplungskolben	1
D4	834.03.011	Stangendichtung T20 ∅ 95/102	1
D5	834.03.009	Stangendichtung T20 ∅ 65/77	1
D6	118.11.000	Trommelabdeckung	1
D7	118.15.100	Fuß	2
D8	120.15.501	Fußbolzen	2
D9	834.04.006	Abstreifer P7 ∅ 90/100	1
D10	122.00.006	Gelenkwellenhaken	1
D11	822.00.025	Spannstift ∅ 4 x 20 DIN 1481	1
D12	118.00.004	Mutter M 48 x 2	1
D13	118.00.005	Sicherungsstöpsel	1
D14	122.00.018	Deckel ∅110	1
D15	832.07.027	O - Ring 60 x 3	2
D16	855.02.005	Bolzensicherung ∅ 3	2
D17	815.05.008	SK-Schraube M6 x 15 DIN 931	3
D18	813.07.006	Sicherungsmutter M 6 DIN 985	9
D19	812.01.008	Federring A 8 DIN 127	14
D20	808.00.009	Leichtkette l= 750	2
D21	812.01.012	Federring A 12 DIN 127	18
D22	815.05.074	SK-Schraube M12 x 25 DIN 933	9
D23	815.81.001	Schraube M8 x 16 DIN 7500	5
D25	802.00.012	Mutter KM12	1
D27	859.04.004	Verschraubung M16K - M14R	1
D28	859.02.024	Kupplungsrohr ∅ 8 x 900	1
E	120.52.000	Bremszylinder	1
E1	120.52.100	Zylinderrohr	1

Pos	Art.-Nr.:	Benennung:	Stk
E2	135.06.002	Führungsmutter	1
E3	120.52.001	Kolbenstange	1
E4	135.06.003	Unterlagsscheibe	1
E5	832.03.005	O - Ring ∅ 29 x 2	1
E6	834.03.003	Stangendichtung T 20 ∅ 22	1
E7	834.04.003	Abstreifer ∅ 22	1
E10	815.05.015	SK-Schraube M8 x 20	1
E11	135.00.003	Überlaufschraube M 14 x 1.5	1
E12	859.02.002	Bremsrohr ∅ 8 x 800	1
E13	829.00.004	Cu - Dichtung ∅ 14	3
E15	815.01.047	SK-Schraube M 10 x 70 DIN 931	2
F	120.10.500	Seilrolle kpl.	1
F1	120.10.150	Seilrollengehäuse	1
F2	120.10.001	Seilrolle	2
F3	116.19.003	Seilrollenachse	1
F4	801.10.040	Gleitlager 40 x 44 x 30	2
F5	116.19.005	Anlaufscheibe 42 x 66 x 1,5	4
F6	815.05013	SK-Schraube M 8 x 15 DIN 933	4
F7	120.10.004	Schenkel	2
F8	828.01.002	Schmiernippel AM 8 x 1 DIN 71412	5
F9	120.00.012	Seilrollenbolzen	1
F10	120.00.005	Sicherungsblech	1
F11	120.10.003	Unterlagsscheibe	1
F12	815.05.009	SK-Schraube M6 x 20 DIN 933	4
F13	150.10.004	Distanzbuchse	2
F14	815.01.020	SK-Schraube M12 x 90 DIN 931	2
F15	815.05.028	SK-Schraube M10 x 35 DIN 933	2
F16	120.10.006	Scheibe 11	2
F17	150.10.007	Schieber	2
F18	846.00.061	Schmiernippelkappe	5
F19	150.10.005	Distanzscheibe	2
G	118.16.000	Untere Seilrolle kpl.	1
G1	118.16.100	Gehäuse der unteren Seilrolle	1
G2	114.13.004	Bolzen der unteren Seilrolle	1
G3	822.00.037	Federstift 3 x 20 DIN 1481	1
G4	848.02.090	Druckfeder ∅ 18.5 x 46	1
G5	118.16.600	Seilrollenhalter oben	1
G6	815.01.052	SK-Schraube M16 x 40 DIN 931	2
G7	114.13.910	Seilbegrenzug	1
H1	859.02.014	Saugrohr ∅ 8 x 300	1
H2	859.02.021	Druckrohr ∅ 8 x 300	1
H3	859.02.023	Rückrohr ∅ 8 x 400	1
H4	815.05.062	SK-Schraube M 8 x 40 DIN 933	1
H5	815.05.017	SK-Schraube M 8 x 25 DIN 933	2
H6	859.04.045	Pumpenanschluß	2
H7	813.01.008	Mutter M 8	3
H8	118.60.100	Pumpenträger	1
H9	859.05.002	Pumpe	1
H12	848.03.014	Kettenrad z=12	1
H13	805.01.004	Rollenkette 1/2"	0.6m
H14	815.01.053	SK-Schraube M 6 x 65 DIN 931	4
H15	806.01.404	Verbindungselement 1/2"	1
H16	120.57.200	Ölbehälter	1
H17	859.04.002	Saugfilter KLA ∅ 30 x 58	1
H18	832.04.023	O - Ring ∅ 28,3 x 2,4	1
H19	120.57.004	Behältermuffe	1
H21	120.57.002	Verbindungsmutter	1
H22	832.04.015	O - Ring ∅ 19,3 x 2,4	1
H23	120.57.003	Deckel	1
H24	859.04.010	Verschraubung M16K - 1/2"R	2
H25	829.00.021	Cu - Dichtung R 1/2"	2
H26	832.04.013	O - Ring ∅ 16,3 x 2,4	2
H27	812.01.006	Federring A6	6
H28	815.21.002	ISKT - Schraube M6 x 20	6
H29	813.01.010	Mutter M10	4
H30	812.01.010	Federring A10	4
H31	815.05.055	SK-Schraube M 10 x 25 DIN 933	4
I1	859.01.017	Steuerungsblock ŠRAJNER	1
I2	859.04.006	Verschraubung M16K - 1/4"R	5
I3	859.04.061	Keilring ∅ 10	2
I4	859.04.062	Mutter Ermeto ∅ 10 / M6	2
I5	741.20.010	Rohr ∅ 10 x 2	1
I6	859.04.007	Verschraubung M16K - M18R	1
I7	829.00.008	Cu - Dichtung 18/22	1
I8	859.06.002	Druckspeicher 0,7 l	1
I9	120.59.305	Speicherfassung	1
I10	811.01.008	Scheibe 8	3
I11	120.59.306	Deckel	1
I12	815.15.021	Schlitzschraube M5 x 10	3

Pos	Art.-Nr.:	Benennung:	Stk
I13	304.00.010	Gummieinführung	3
I15	120.59.300	Steuerungskasten	1
I16	870.00.016	Mutter RE 16	1
I17	870.00.061	Kabelführung 16 PVC	1
I18	870.00.065	Steuerleitung 7 x 1,5 Stahldrahtgefl.	2m
I19	870.00.048	Metallstecker ISO 1724	2
I20	870.00.049	Metallsteckdose ISO 1724	1
I21	815.14.004	Schlitzschraube M5 x 35	3
I22	812.01.005	Federring A5	4
I23	813.01.005	Mutter M5	1
I30	870.00.047	Schalterkonsole für EGV Hy	1
I31	870.00.056	Steuerleitung 3 x 0,75 - Stahldrahtgefl.	5,5m
J	116.15.000	Anhängekupplung	1
J1	116.15.100	Gehäuse der Anhängekupplung	1
J2	116.15.200	Bolzen der Anhängekupplung	1
J3	815.01.044	SK-Schraube M16 x 90 DIN 931	1
J4	813.07.016	Sicherungsmutter M 16 DIN 985	1
K6	810.06.014	Zugseile ∅ 14	1
K7	809.00.014	Seilklammer ∅ 14 DIN 1142	3
K7	809.01.014	Einpressklammer ∅14	1
K8	860.01.005	Seilkausche ∅ 14 DIN 6899	1
K9	100.00.026	Kettenanschluß	1
K9	809.02.010	Parallelhaken P 10	1
M	120.58.010	Zapfwelle I kpl.	1
M1	120.58.300	Zapfwelle I mit Kettenrad	1
M2	118.06.200	Zapfwellengehäuse I	1
M3	118.06.001	Distanzbüchse 40 x 16	1
M4	800.03.035	Rillenkugellager 6308.2Z DIN 625	4
M5	803.02.090	Seeger-Ring 90 DIN 472	1
M6	815.05.071	SK-Schraube M12 x 30 DIN 933	4
M7	805.15.080	Rollkette 1" 80 HX , 29 Gl.	1
M8	806.15.080	Verbindungsglied 1" 111(S)	1
M9	118.12.000	Rollkettendeckel kpl.	1
M10	116.12.001	Gelenkwellenschutz	1
M12	120.00.015	Wellenabdeckung	1
M13	815.22.002	ISKT-Schraube M8 x 16 DIN 6912	2
N	118.06.400	Zapfwelle II kpl.	1
N1	118.06.500	Zapfwelle II mit Kettenräder	1
N2	118.06.002	Zapfwellengehäuse II	1
N3	118.06.003	Lagergehäuse	1
N4	122.06.002	Scheibe ∅ 36 x 5	4
N5	815.05.039	SK-Schraube M12 x 35 DIN 933	4
N6	815.05.075	SK-Schraube M12 x 50 DIN 933	1
N7	805.01.010	Rollkette 5/4" 20B-1/K, 57 Gl.	1
N8	118.00.016	Spannschraube	1
N9	813.01.020	SK-Mutter M 20 DIN 934	2
N10	811.01.020	Scheibe ∅ 20 DIN 911	2
N11	806.01.510	Verbindungsglied 5/4" - K	1

7.01.1997

Hy. ŠRAJNER

4 cc.

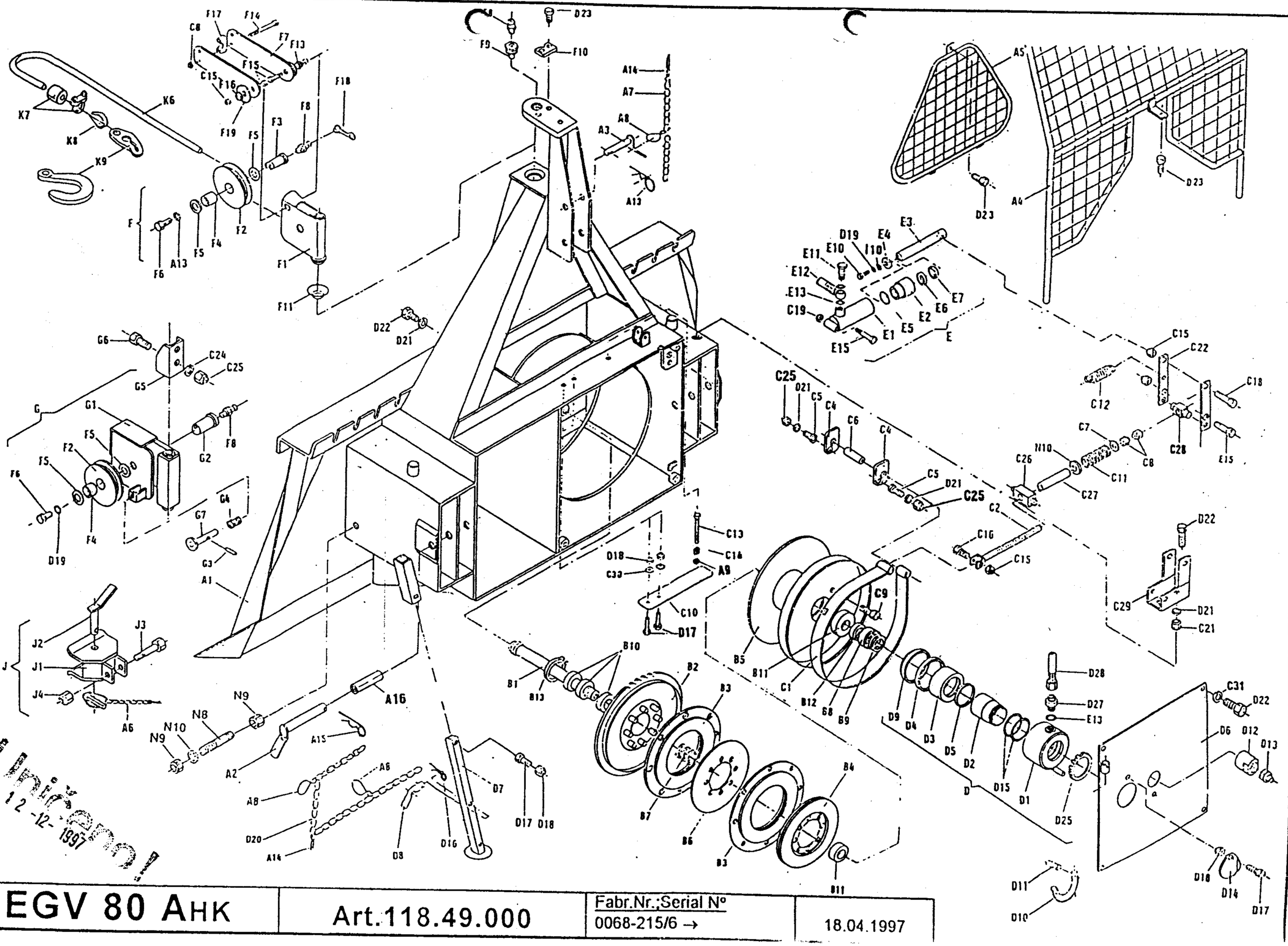

Überprüft
12-12-1997

5a.

EGV 80 AHK	Art.118.49.000	Fabr.Nr.;Serial Nº 0068-215/6 →	18.04.1997

EGV 80 AHK

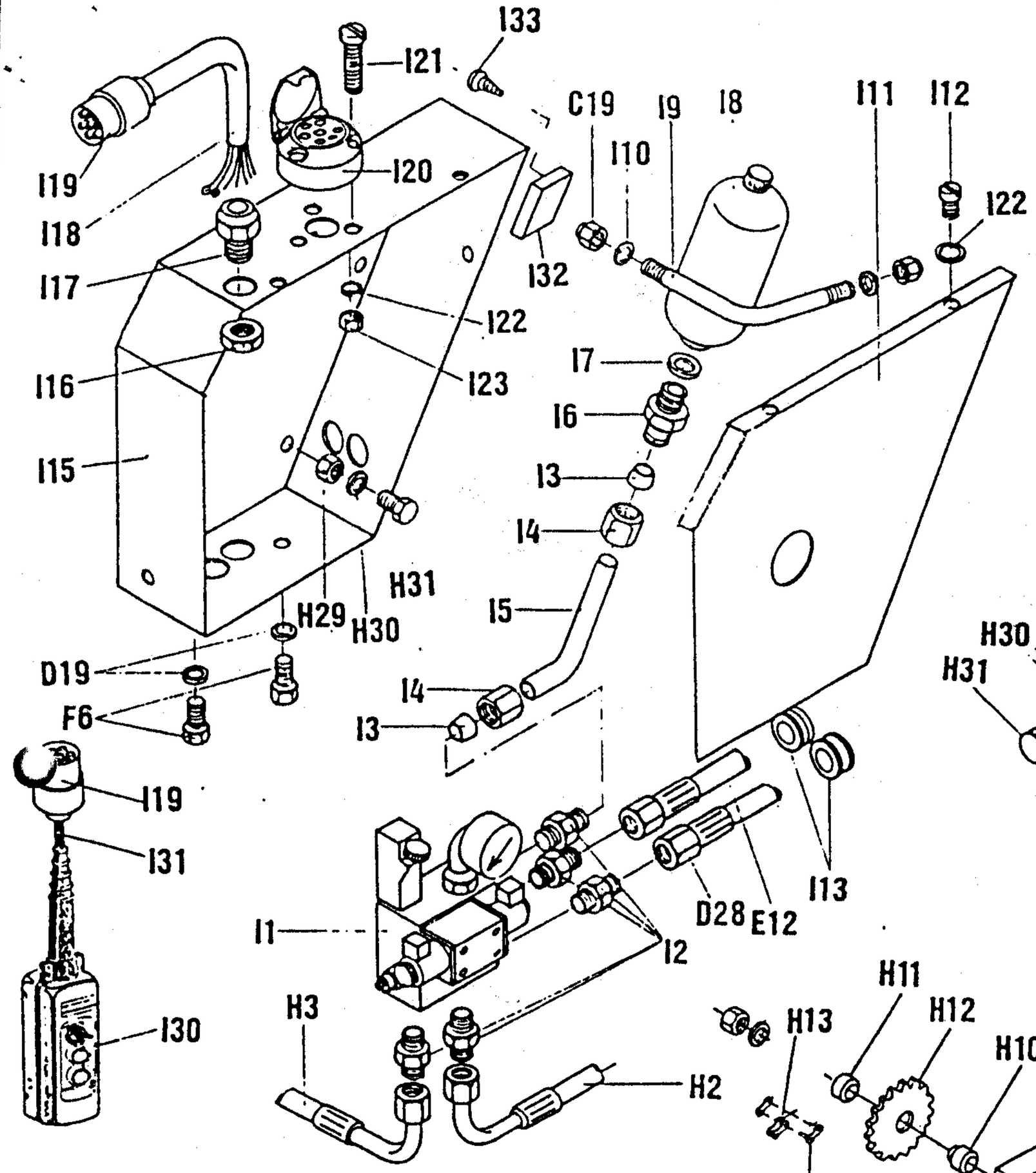

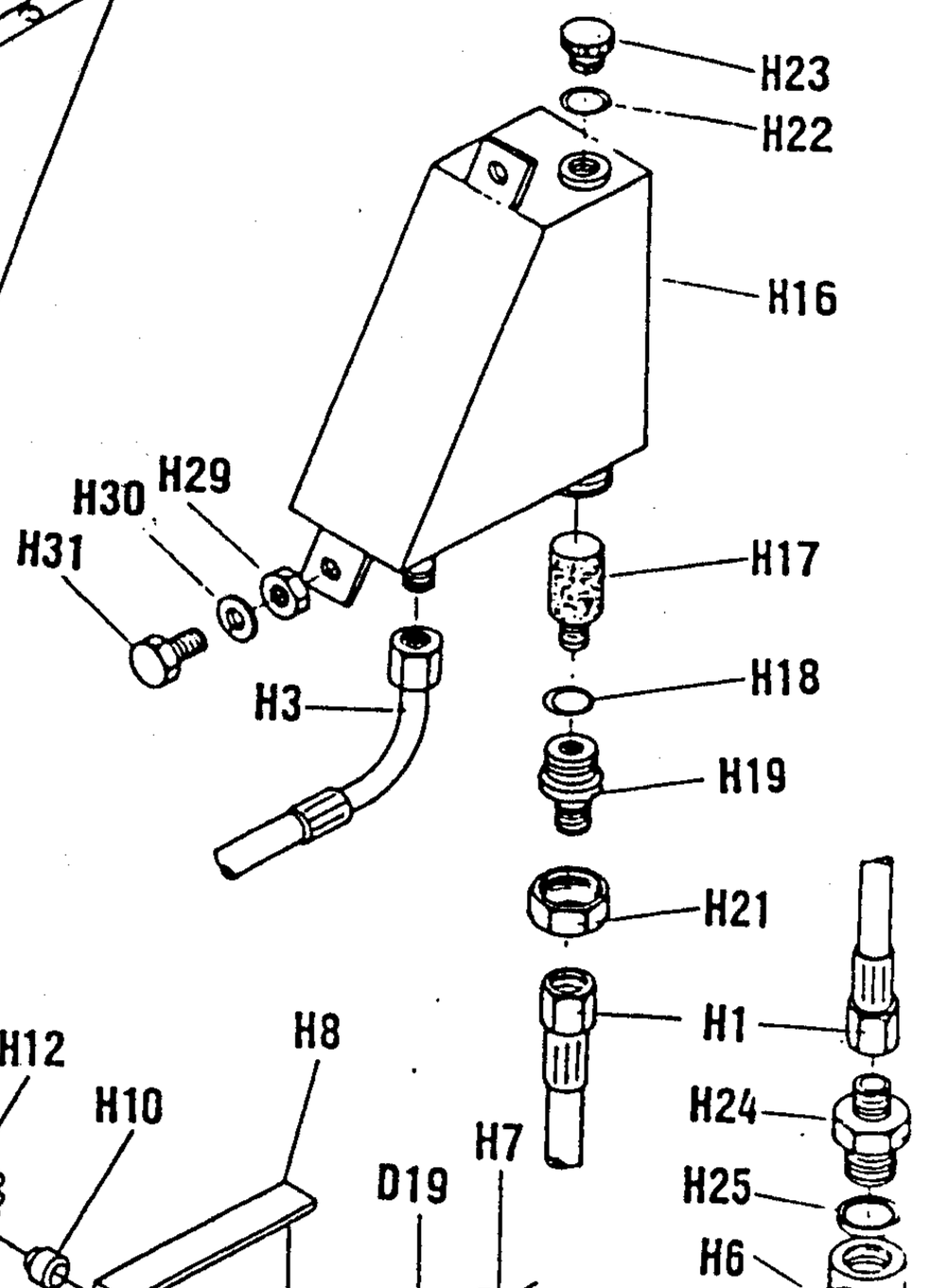

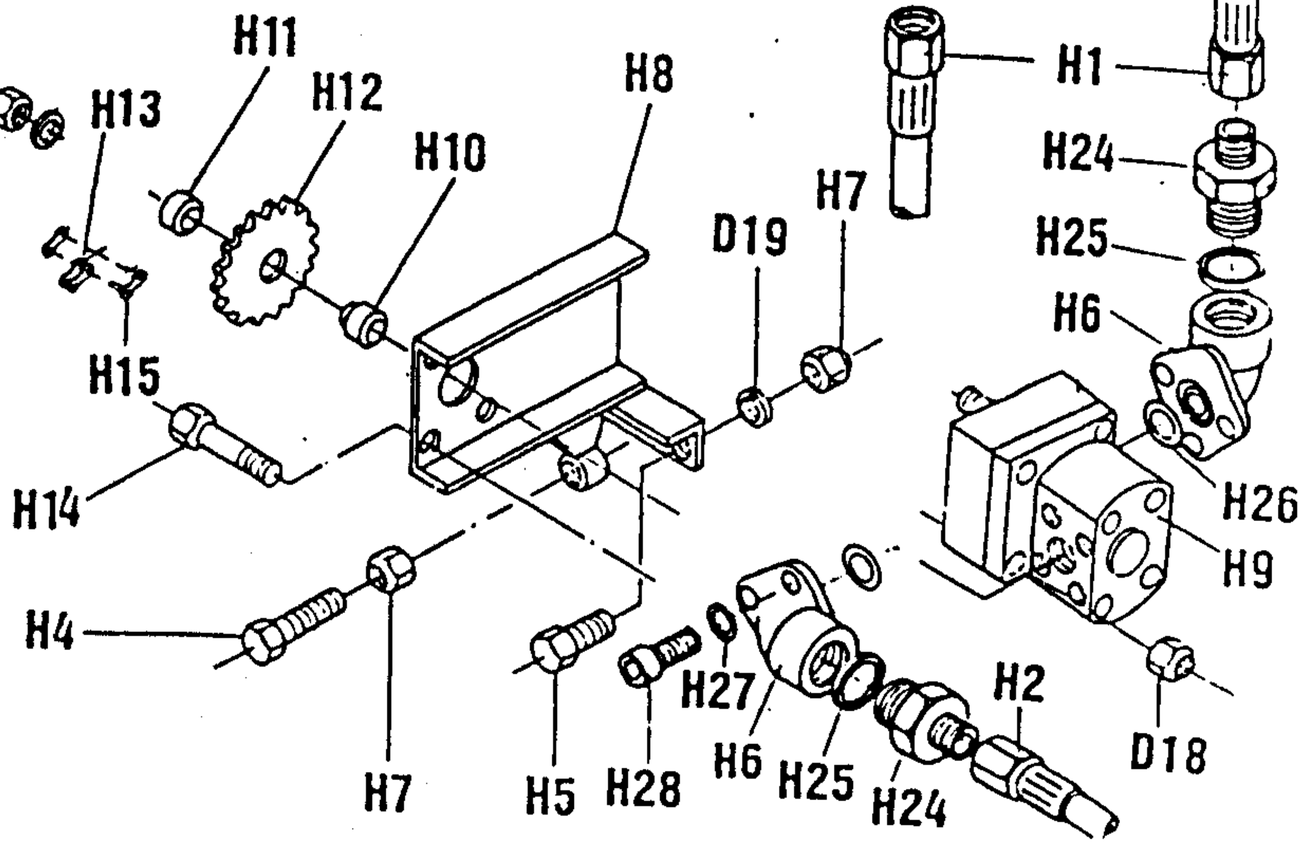

28 -10- 1997

Uničeno!

EGV 80AHK

Hy. ARON

5b.

FORSTWINDE EGV 80 AHK

Ersatzteilliste

(ARON)

Pos	Art. No.:	Benennung:	Stück
A1	118.01.000	Rahmen mit Rückeschild	1
A2	118.13.300	Unterlenkerbolzen	2
A3	118.14.100	Oberlenkerbolzen	1
A4	120.18.000	Schutzgitter	1
A5	120.14.100	Dreieckschutz	1
A6	855.03.004	Klappsplint mit Kette und Splint Ø8	1
A7	808.00.002	Leichtkette l= 200	2
A8	848.02.077	S-Haken Ø2 x 22	5
A9	811.03.008	Scheibe Ø 8 DIN 9021	2
A11	815.01.015	SK-Schraube M8 x 20 DIN 931	5
A13	855.02.003	Bolzensicherung Ø5	1
A14	823.00.005	Splint Ø3,2 x 20 DIN 94	4
A15	855.01.005	Federstecker Ø5 x 130	2
A16	118.00.023	Bolzensbüchse	2
B1	118.00.110	Trommelachse	1
B2	118.02.000	Kettenrad	1
B3	122.04.100	Kupplung I	2
B4	122.04.200	Kupplung II	1
B5	118.05.000	Seiltrommel	1
B6	122.04.201	Kupplungsplatte II	1
B7	848.02.086	Trommelsfeder	1
B10	800.03.063	Rillenkugellager 6010.2Z DIN 625	3
B11	800.03.064	Kugellager 6310.2Z DIN 625	2
B12	118.50.001	Distanzbuchse	1
	803.02.080	Seeger-Ring 80 DIN 472	1
C1	118.07.020	Bandbremse	1
C2	120.08.300	Bremsspannschraube	1
C4	120.00.007	Pendel	2
C5	120.00.011	Haltersbolzen	2
C6	118.00.014	Bremsbolzen Ø16	1
C7	811.01.012	Scheibe Ø 12 DIN 125	9
C8	813.07.012	Sicherungsmutter M 12 DIN 985	9
C9	815.05.071	SK-Schraube M12 x 30 DIN 933	1
C10	122.07.555	Spannfeder 25 x 125	2
C11	848.02.082	Bremsdruckfeder Ø 18 x 75	1
C12	848.02.006	Bremsfeder	2
C13	815.05.017	SK-Schraube M8 x 25 DIN 933	1
C14	813.01.008	SK-Mutter M8 DIN 934	1
C15	813.07.010	Sicherungsmutter M 10 DIN 985	5
C16	815.05.029	SK-Schraube M10 x 40 DIN 933	1
C18	815.01.003	SK-Schraube M10 x 50 DIN 931	1
C19	813.07.008	Sicherungsmutter M 8 DIN 985	4
C21	813.01.012	SK-Mutter M 12 DIN 934	6
C22	120.50.010	Abrückhebel	2
C24	812.01.016	Federring B 16 DIN 127	2
C25	813.01.016	SK-Mutter M 16 DIN 934	5
[illegible]	118.00.020	Abrückbüchse	1
[illegible]	120.00.019	Distanzrohr	1
C28	122.00.020	Abrückbüchse	1
C29	120.54.000	Bremshebelshalter	1
C30	811.05.006	Scheibe A 6.4 DIN 125	2
C31	812.20.001	Federring C 12.5 DIN 74361	4
D	118.52.000	Kupplungszylinder	1
D1	118.52.100	Zylindergahäuse	1
D2	120.53.001	Innenbuchse	1
D3	118.52.001	Kupplungskolben	1
D4	834.03.011	Stangendichtung T20 Ø 95/102	1
D5	834.03.009	Stangendichtung T20 Ø 65/77	1
D6	118.11.000	Trommelabdeckung	1
D7	118.15.100	Fuß	2
D8	120.15.501	Fußbolzen	2
D9	834.04.006	Abstreifer P7 Ø 90/100	1
D10	122.00.006	Gelenkwellenhaken	1
D11	822.00.025	Spannstift Ø 4 x 20 DIN 1481	1
D12	118.00.006	Mutter M 48 x 2	1
D13	118.00.005	Sicherungsstöpsel	1
D14	122.00.018	Deckel Ø110	1
D15	832.07.027	O - Ring 60 x 3	2
D16	855.02.005	Bolzensicherung Ø 3	2
D17	815.05.008	SK-Schraube M6 x 15 DIN 931	5
D18	813.07.006	Sicherungsmutter M 6 DIN 985	9
D19	812.01.008	Federring A 8 DIN 127	16
D20	808.00.009	Leichtkette l= 750	2
D21	812.01.012	Federring A 12 DIN 127	10
D22	815.05.074	SK-Schraube M12 x 25 DIN 933	8

Pos	Art. No.:	Benennung:	Stück
D23	815.81.001	Schraube M8 x 16 DIN 7500	5
D25	802.00.012	Mutter KM12	1
D27	859.04.004	Verschraubung M16K - M14R	1
D28	859.02.024	Kupplungsrohr Ø 8 x 900	1
E	120.52.000	Bremszylinder	1
E1	120.52.100	Zylinderrohr	1
E2	135.06.002	Führungsmutter	1
E3	120.52.001	Kolbenstange	1
E4	135.06.003	Unterlagsscheibe	1
E5	832.03.005	O - Ring Ø 29 x 2	1
E6	834.03.003	Stangendichtung T 20 Ø 22	1
E7	834.04.003	Abstreifer Ø 22	1
E10	815.05.015	SK-Schraube M8 x 20	1
E11	135.00.003	Überlaufschraube M 14 x 1.5	1
E12	859.02.002	Bremsrohr Ø 8 x 800	1
E13	829.00.004	Cu - Dichtung Ø 14	3
E15	815.01.047	SK-Schraube M 10 x 70 DIN 931	2
F	120.10.500	Seilrolle kpl.	1
F1	120.10.150	Seilrollengehäuse	1
F2	120.10.001	Seilrolle	2
F3	116.19.003	Seilrollenachse	1
F4	801.10.040	Gleitlager 40 x 44 x 30	2
F5	116.19.005	Anlaufscheibe 42 x 66 x 1,5	4
F6	815.05013	SK-Schraube M 8 x 15 DIN 933	4
F7	120.10.004	Schenkel	2
F8	828.01.002	Schmiernippel AM 8 x 1 DIN 71412	5
F9	120.00.012	Seilrollenbolzen	1
F10	120.00.005	Sicherungsblech	1
F11	120.10.003	Unterlagsscheibe	1
F13	150.10.004	Distanzbuchse	2
F14	815.01.020	SK-Schraube M12 x 90 DIN 931	2
F15	815.05.028	SK-Schraube M10 x 35 DIN 933	2
F16	120.10.006	Scheibe 11	2
F17	150.10.007	Schieber	2
F18	846.00.061	Schmiernippelkappe	5
F19	150.10.005	Distanzscheibe	2
G	118.16.000	Untere Seilrolle kpl.	1
G1	118.16.100	Gehäuse der unteren Seilrolle	1
G2	114.13.004	Bolzen der unteren Seilrolle	1
G3	822.00.037	Federstift 3 x 20 DIN 1481	1
G4	848.02.090	Druckfeder Ø 18.5 x 46	1
G5	118.16.600	Seilrollenhalter oben	1
G6	815.01.052	SK-Schraube M16 x 40 DIN 931	2
G7	114.13.910	Seilbegrenzug	1
H1	859.02.014	Saugrohr Ø 8 x 300	1
H2	859.02.021	Druckrohr Ø 8 x 300	1
H3	859.02.023	Rückrohr Ø 8 x 400	1
H4	815.05.062	SK-Schraube M 8 x 40 DIN 933	1
H5	815.05.017	SK-Schraube M 8 x 25 DIN 933	2
H6	859.04.045	Pumpenanschluß	2
H7	813.01.008	Mutter M 8	3
H8	118.60.100	Pumpenträger	1
H9	859.05.002	Pumpe	1
H12	848.03.014	Kettenrad z=12	1
H13	805.01.004	Rollenkette 1/2"	0.7m
H14	815.01.053	SK-Schraube M 6 x 65 DIN 931	4
H15	806.01.404	Verbindungselement 1/2"	1
H16	120.57.200	Ölbehälter	1
H17	859.04.002	Saugfilter KLA Ø 30 x 58	1
H18	832.04.023	O - Ring Ø 28,3 x 2,4	1
H19	120.57.004	Behältermuffe	1
H21	120.57.002	Verbindungsmutter	1
H22	832.04.015	O - Ring Ø 19,3 x 2,4	1
H23	120.57.003	Deckel	1
H24	859.04.010	Verschraubung M16K - 1/2"R	2
H25	829.00.021	Cu - Dichtung R 1/2"	2
H26	832.04.013	O - Ring Ø 16,3 x 2,4	2
H27	812.01.006	Federring A6	6
H28	815.21.002	ISKT - Schraube M6 x 20	6
H29	813.01.010	Mutter M10	4
H30	812.01.010	Federring A10	4
H31	815.05.055	SK-Schraube M 10 x 25 DIN 933	4
I1	859.01.017	Steuerungsblock ARON	1

Pos	Art. No.:	Benennung:	Stück
I2	859.04.006	Verschraubung M16K - 1/4"R	5
I3	859.04.061	Keilring Ø 10	2
I4	859.04.062	Mutter Ermeto Ø 10 / M6	2
I5	741.20.010	Rohr Ø 10 x 2	1
I6	859.04.007	Verschraubung M16K - M18R	1
I7	829.00.008	Cu - Dichtung 18/22	1
I8	859.06.002	Druckspeicher 0,7 l	1
I9	120.59.505	Speicherfassung	1
I10	811.01.008	Scheibe 8	3
I11	120.59.504	Deckel	1
I12	815.15.021	Schlitzschraube M5 x 10	3
I13	304.00.010	Gummieinführung	3
I15	120.59.500	Steuerungskasten	1
I16	870.00.016	Mutter RE 16	1
I17	870.00.061	Kabelführung 16 PVC	1
I18	870.00.065	Steuerleitung 7 x 1,5 Stahldrahtgefl.	2m
I19	870.00.048	Metallstecker ISO 1724	2
I20	870.00.049	Metallsteckdose ISO 1724	1
I21	815.14.004	Schlitzschraube M5 x 35	3
I22	812.01.005	Federring A5	4
I23	813.01.005	Mutter M5	1
I30	870.00.047	Schalterkonsole für EGV Hy	1
I31	870.00.056	Steuerleitung 3x 0,75 - Stahldrahtgefl.	5,5m
I32	847.00.020	Druckspeicherunterlage	1
I33	815.70.001	Spanplattenschraube 4 x 12	2
J	116.15.000	Anhängekupplung	1
J1	116.15.100	Gehäuse der Anhängekupplung	1
J2	116.15.200	Bolzen der Anhängekupplung	1
J3	815.01.044	SK-Schraube M16 x 90 DIN 931	1
J4	813.07.016	Sicherungsmutter M 16 DIN 985	1
K6	810.06.014	Zugseile Ø 14	1
K7	809.00.014	Seilklammer Ø 14 DIN 1142	3
K7	809.01.014	Einpressklammer Ø14	1
K8	860.01.005	Seilkausche Ø 14 DIN 6899	1
K9	100.00.026	Kettenanschluß	1
K9	809.02.010	Parallelhaken P 10	1
M	120.58.030	Zapfwelle I kpl.	1
M1	120.58.400	Zapfwelle I mit Kettenrad	1
M2	118.06.250	Zapfwellengehäuse I	1
M3	118.06.004	Distanzbüchse 40 x 13	1
M4	800.03.035	Rillenkugellager 6308.2Z DIN 625	4
M5	803.02.090	Seeger-Ring 90 DIN 472	1
M7	805.15.080	Rollkette 1" 80 HX , 29 Gl.	1
M8	806.15.080	Verbindungsglied 1" 111(S)	1
M9	118.12.000	Rollkettendeckel kpl.	1
M10	116.12.001	Gelenkwellenschutz	1
M12	120.00.015	Wellenabdeckung	1
M14	802.00.008	SK-Mutter KM - 8	1
M15	801.00.008	Scheibe MB - 8	1
M16	848.03.023	Kettenrad z = 35	1
N	118.06.400	Zapfwelle II kpl.	1
N1	118.06.500	Zapfwelle II mit Kettenräder	1
N2	118.06.002	Zapfwellengehäuse II	1
N3	118.06.003	Lagergehäuse	1
N4	122.06.002	Scheibe Ø 36 x 5	1
N5	815.05.039	SK-Schraube M12 x 35 DIN 933	5
N6	815.05.080	SK-Schraube M16 x 50 DIN 933	1
N7	805.01.010	Rollkette 5/4" 20B-1/K, 57 Gl.	1
N8	118.00.016	Spannschraube	1
N9	813.01.020	SK-Mutter M 20 DIN 934	2
N10	811.01.020	Scheibe Ø 20 DIN 911	2
N11	806.01.510	Verbindungsglied 5/4" - K	1
N12	815.01.015	SK-Schraube M12 x 45 DIN 931	3
N13	120.00.101	Scheibe Ø 43 x 8	3
N14	815.05.012	SK-Schraube M8 x 12 DIN 933	4

23.6.1997

28 -10- 1997

Uničeno!

5 bb.

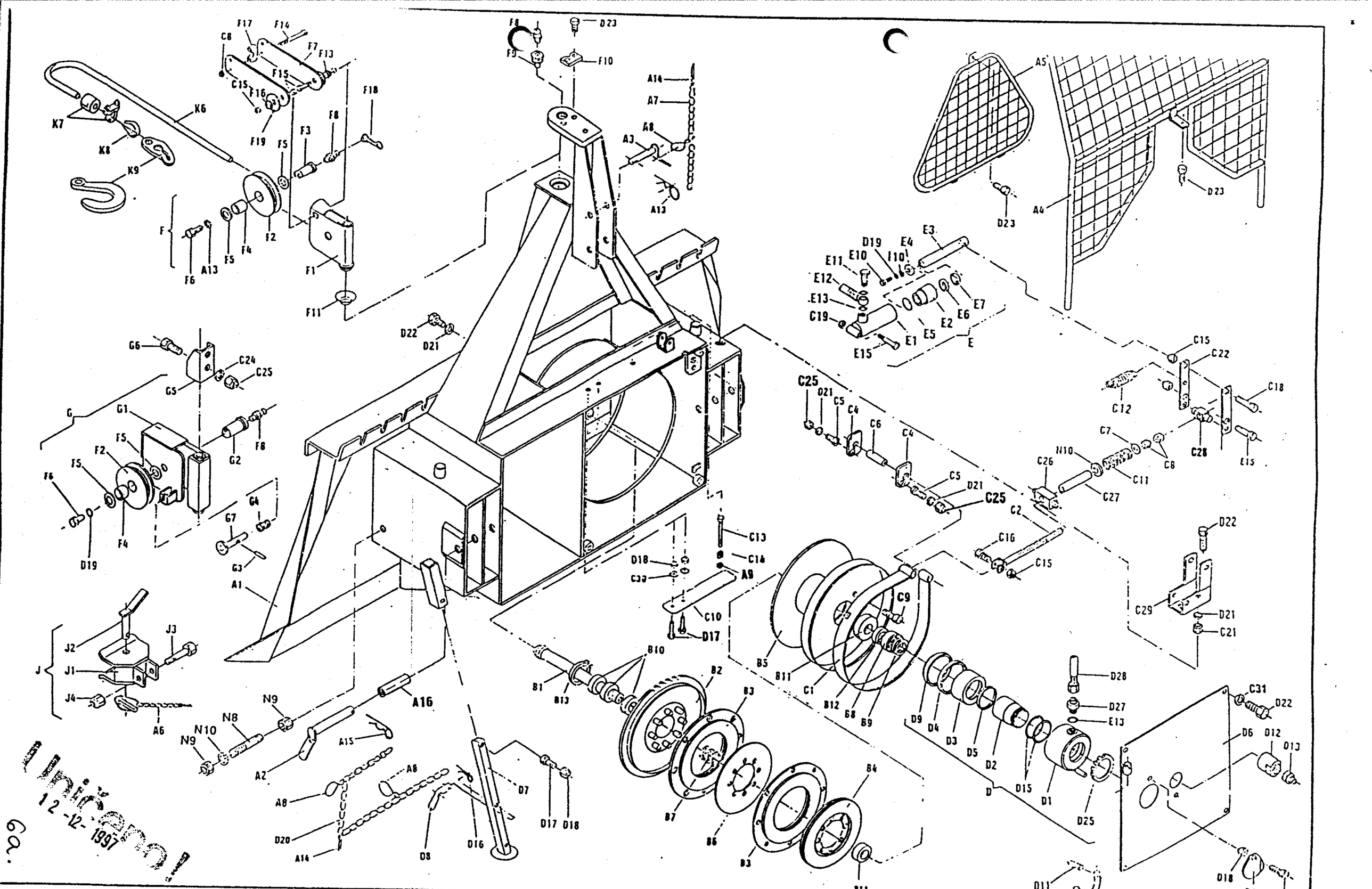

EGV 80 AHK	Art.118.49.000	Fabr.Nr.;Serial Nº 0068-215/6 →	18.04.1997

Unicenol
12-12-1997

6a.

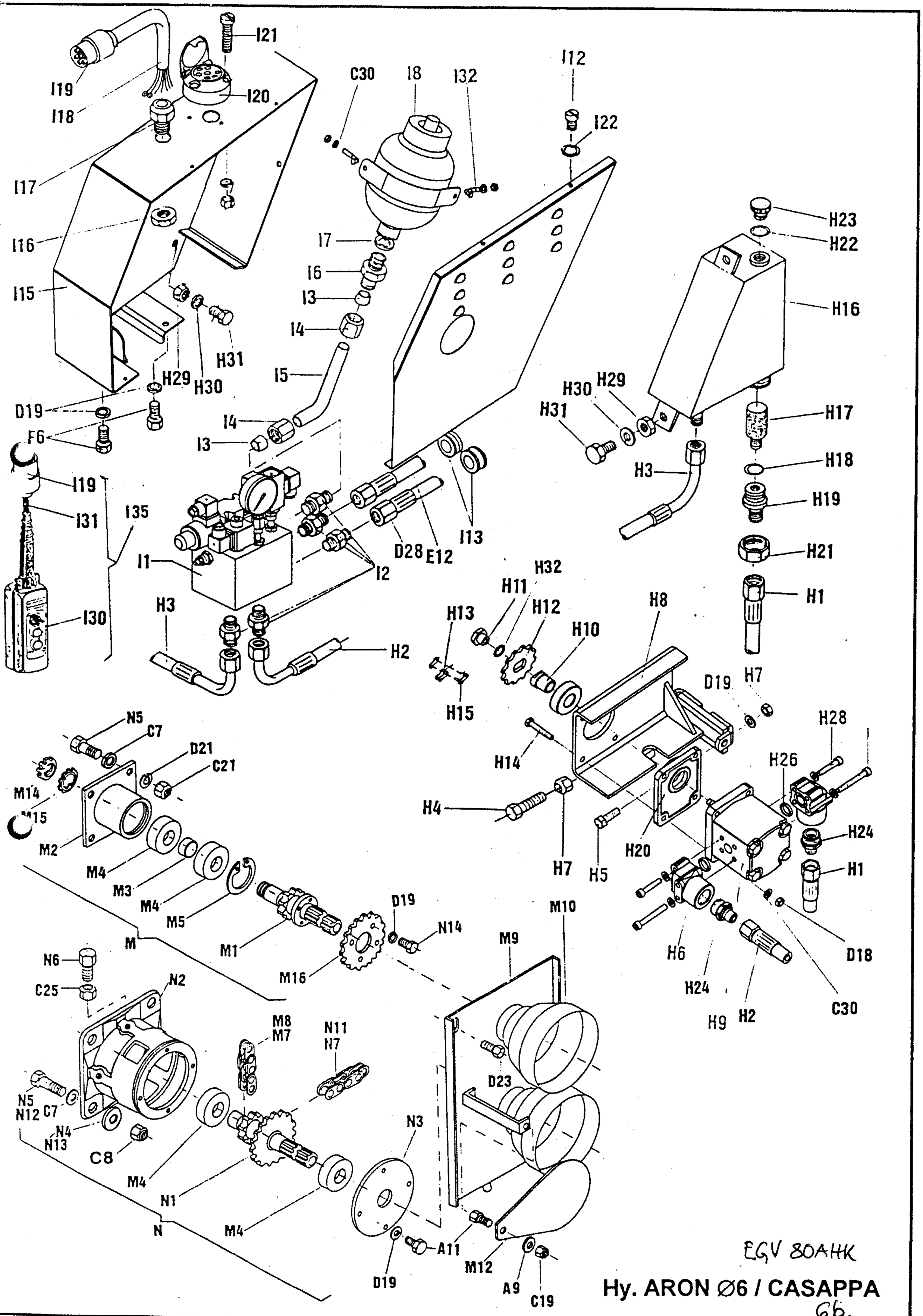
I21
I19
I18
I20
I17
I16
I15
H29
H30
H31
D19
F6
I5
I4
I3
I19
I31
I35
I30
I1
I2
H3
H2
C30
I8
I32
I12
I22
I7
I6
I13
D28
E12
H23
H22
H16
H30
H29
H31
H17
H18
H3
H19
H21
H1
H32
H11
H12
H13
H10
H8
H15
H14
H4
H7
H5
H20
H26
H28
H24
H1
H6
D18
H24
H9
H2
C30
N5
C7
D21
C21
M14
M15
M2
M4
M3
M4
M5
M
M1
D19
N14
M16
M9
M10
N6
C25
N2
M8
M7
N11
N7
N5
N12
C7
N4
N13
C8
M4
N1
M4
N
N3
D23
A11
D19
M12
A9
C19
EGV 80AHK
Hy. ARON Ø6 / CASAPPA
66.

GOZDARSKI VITEL EGV 80 AHK

Spisek sestavnih delov

(ARON ∅6 / CASAPPA)

Poz	Šifra:	Naziv:	Kos
A1	118.01.000	Ogrodje	1
A2	118.13.300	Priklopni sornik	2
A3	118.14.100	Sornik poteznice	1
A4	120.18.000	Zaščitna mreža	1
A5	120.14.100	Trikotni ščit	1
A6	855.03.004	Varovalo ∅ 8 z verižico in razcepko	1
A7	808.00.002	Lahka veriga l= 200	2
A8	848.02.077	S-zanka ∅ 2 x 22	5
A9	811.03.008	Podložka 8 DIN 9021	2
A11	815.01.015	Vijak M8 x 20 DIN 931	5
A13	855.02.003	Varovalo sornika ∅ 5	1
A14	823.00.005	Razcepka ∅3,2 x 20 DIN 94	4
A15	855.01.005	Varovalo sornika ∅5, l=130	2
A16	118.00.023	Tulika sornika	2
B1	118.00.110	Os bobna	1
B2	118.02.000	Verižno kolo	1
B3	122.04.100	Sklopka I	2
B4	122.04.200	Sklopka II	1
B5	118.05.000	Boben	1
B6	122.04.201	Plošča sklopke II	1
B7	848.02.086	Tlačna vzmet bobna	1
B10	800.03.063	Ležaj 50 BC 10 XPP (6010.2Z)	3
B11	800.03.064	Ležaj 50 BC 03 XPP (6310.2Z)	2
B12	118.50.001	Potisni obroč	1
B13	803.02.080	Vskočnik 80 N	1
C	118.07.020	Tračna zavora	1
C2	120.08.300	Napenjalec tračne zavore	1
C4	120.00.007	Nihalo	2
C5	120.00.011	Čep držala	2
C6	118.00.014	SIMBOLČep zavore	1
C7	811.01.012	Podložka 12 DIN 125	9
C8	813.07.012	Samovarovalna matica M 12 DIN 985	9
C9	815.05.071	Vijak M12 x 30 DIN 933	1
C10	122.07.555	Lisna vzmet 25 x 125	2
C11	848.02.082	Tlačna vzmet zavore ∅ 18 x 75	1
C12	848.02.006	Vzmet zavore	2
C13	815.05.017	Vijak M8 x 25 DIN 933	1
C14	813.01.008	Matica M8 DIN 934	1
C15	813.07.010	Samovarovalna matica M 10 DIN 985	5
C16	815.05.029	Vijak M10 x 40 DIN 933	1
C18	815.01.003	Vijak M 10 x 50 DIN 931	1
C19	813.07.008	Samovarovalna matica M 8 DIN 985	2
C21	813.01.012	Matica M 12 DIN 934	6
C22	120.50.010	Odmična letev	2
C24	812.01.016	Vzmetna podložka A 16 DIN 127	2
C25	813.01.016	Matica M 16 DIN 934	5
C26	118.00.020	Odrivna puša	1
C27	120.00.019	Distančna cev	1
C28	122.00.020	Odrivna puša	1
C29	120.54.000	Držalo odmikala zavore	1
C30	811.05.006	Podložka A 6.4 DIN 125	8
C31	812.20.001	Vzmetna podložka C 12.5 DIN 74361	4
D	118.52.000	Cilinder sklopke	1
D1	118.52.100	Ohišje cilindra	1
D2	120.53.001	Notranja tulka	1
D3	118.52.001	Bat sklopke	1
D4	834.03.011	Manšeta T20 ∅ 95/102	1
D5	834.03.009	Manšeta T20 ∅ 65/77	1
D6	118.11.000	Pokrov kpl.	1
D7	118.15.100	Noga	2
D8	120.15.501	Sornik noge	2
D9	834.04.006	Brisalec P7 ∅ 90/100	1
D10	122.00.006	Kljuka kardana	1
D11	822.00.025	Vzmetni zatič ∅ 4 x 20 DIN 1481	1
D12	118.00.006	Matica M 48 x 2	1
D13	118.00.005	Varovalni čep	1
D14	122.00.018	Pokrov ∅ 110	1
D15	832.07.027	O - tesnilo 60 x 3	2
D16	855.02.005	Varovalo sornika ∅ 3	2
D17	815.05.008	Vijak M6 x 15 DIN 931	5
D18	813.07.006	Samovarovalna matica M 6 DIN 985	11
D19	812.01.008	Vzmetna podložka A 8 DIN 127	16
D20	808.00.009	Lahka veriga l= 750	2
D21	812.01.012	Vzmetna podložka A 12 DIN 127	10
D22	815.05.074	Vijak M12 x 25 DIN 933	8

Poz	Šifra:	Naziv:	Kos
D23	815.81.001	Vijak M8 x 16 samovrezni BN 3326	5
D25	802.00.012	Matica KM12	1
D27	859.04.004	Spojnica M16K - M14R	1
D28	859.02.024	Cev sklopke ∅ 8 x 900	1
E	120.52.000	Cilinder zavore	1
E1	120.52.100	Cev cilindra	1
E2	135.06.002	Vodilna matica	1
E3	120.52.001	Batnica	1
E4	135.06.003	Podložka batnice	1
E5	832.03.005	O - tesnilo ∅ 29 x 2	1
E6	834.03.003	Manšeta T 20 ∅ 22	1
E7	834.04.003	Brisalec ∅ 22	1
E10	815.05.015	Vijak M8 x 20	1
E11	135.00.003	Prelivni vijak M 14 x 1.5	1
E12	859.02.002	Cev zavore ∅ 8 x 800	1
E13	829.00.004	Cu-tesnilo ∅ 14	3
E15	815.01.047	Vijak M10 x 70 DIN 931	2
F	120.10.500	Škripec kpl.	1
F1	120.10.150	Ohišje škripca	1
F2	120.10.001	Vrvno kolo	2
F3	116.19.003	Os vrvnega kolesa	1
F4	801.10.040	Drsni ležaj 40 x 44 x 30	2
F5	116.19.005	Drsni obroč 42 x 66 x 1,5	4
F6	815.05013	Vijak M 8 x 15 DIN 933	4
F7	120.10.004	Krak vodila	2
F8	828.01.002	Mazalka AM 8 x 1 DIN 71412	5
F9	120.00.012	Čep škripca	1
F10	120.00.005	Varovalo	1
F11	120.10.003	Jekleni nastavek	1
F13	150.10.004	Distančna puša	2
F14	815.01.020	Vijak M12 x 90 DIN 931	2
F15	815.05.028	Vijak M10 x 35 DIN 933	2
F16	120.10.006	Podložka 11	2
F17	150.10.007	Drsnik vodila	2
F18	846.00.061	Kapa mazalke	5
F19	150.10.005	Distančna podložka	2
G	118.16.000	Spodnji škripec kpl.	1
G1	118.16.100	Ohišje spodnjega škripca	1
G2	114.13.004	Os vrvnega kolesa	1
G3	822.00.037	Vzmetni zatič 3 x 20 DIN 1481	1
G4	848.02.090	Tlačna vzmet ∅ 18.5 x 46	1
G5	118.16.600	Zgornje držalo	1
G6	815.01.052	Vijak M16 x 40 DIN 931	2
G7	114.13.910	Omejevalo vrvi	1
H1	859.02.014	Sesalna cev ∅ 8 x 300	1
H2	859.02.021	Tlačna cev ∅ 8 x 300	1
H3	859.02.023	Povratna cev ∅ 8 x 400	1
H4	815.05.062	Vijak M 8 x 40 DIN 933	1
H5	815.05.017	Vijak M 8 x 25 DIN 933	2
H6	859.04.046	Priključek za črpalko	2
H7	813.01.008	Matica M 8	3
H8	118.61.100	Nosilec črpalke	1
H9	859.05.006	Črpalka	1
H10	120.61.001	Pesto črpalke	1
H11	120.61.002	Matica M 7 x 1	3
H12	848.03.014	Verižnik z=12	1
H13	805.01.004	Gallova veriga 1/2"	0.7m
H14	815.05.010	Vijak M 6 x 30 DIN 931	4
H15	806.01.404	Spojni člen 1/2"	1
H16	120.57.200	Rezervoar za olje	1
H17	859.04.002	Filter sesalni KLA ∅ 30 x 58	1
H18	832.04.023	O - tesnilo ∅ 28,3 x 2,4	1
H19	120.57.004	Spojka rezervoarja	1
H20	120.61.003	Prirobnica črpalke	1
H21	120.57.002	Spojna matica	1
H22	832.04.015	O - tesnilo ∅ 19,3 x 2,4	1
H23	120.57.003	Čep rezervoarja	1
H24	859.04.010	Spojnica M16K - 1/2"R	2
H25	815.21.074	Vijak IMBUS M6 x 45	6
H26	832.04.013	O - tesnilo ∅ 16,3 x 2,4	2
H27	812.01.006	Vzmetna podložka A6	6
H28	815.21.030	Vijak IMBUS M6 x 30	6
H29	813.01.010	Matica M10	4
H30	812.01.010	Vzmetna podložka A10	4

Poz	Šifra:	Naziv:	Kos
H31	815.05.055	Vijak M10 x 25 DIN 933	4
H32	812.06.012	Kronska podložka 12 - A	
I1	859.01.024	Krmilni blok ARON	1
I2	859.04.006	Spojnica M16K - 1/4"R	5
I3	859.04.061	Konus ∅ 10	2
I4	859.04.062	Matica Ermeto ∅ 10 / M6	2
I5	741.20.010	Cev ∅ 10 x 2	1
I6	859.04.007	Spojnica M16K - M18R	1
I7	829.00.008	Cu - tesnilo 18/22	1
I8	859.06.006	Akumulator tlačni 0,8 l	1
I9	120.59.606	Objemka akumulatorja	1
I10	811.01.008	Podložka 8	1
I11	120.59.605	Pokrov	1
I12	815.15.021	Vijak z valjasto glavo M5 x 10	3
I13	304.00.010	Uvodnica gumijasta	1
I15	120.59.600	Škatla krmilnika	1
I16	870.00.016	Matica RE 16	1
I17	870.00.061	Uvodnica 16 PVC	1
I18	870.00.065	Kabel 7 x 1,5 - jekleni oplet	2m
I19	870.00.048	Vtič za priklopna vozila - kovinski	2
I20	870.00.049	Vtičnica za prikl. vozila - kovinska	1
I21	815.14.004	Vijak z valjasto glavo M5 x 35	3
I22	812.01.005	Vzmetna podložka A5	4
I23	813.01.005	Matica M5	1
I30	870.00.047	Stikalo za EGV Hy	1
I31	870.00.056	Kabel 3 x 0,75 - jekleni oplet	5,5m
I32	412.00.146	Upognjeni vijak M6 x 34	2
I35	120.68.000	Stikalo za EHV Hy kpl. s kablom.	1
J	116.15.000	Priklop	1
J1	116.15.100	Ohišje priklopa	1
J2	116.15.200	Sornik priklopa	1
J3	815.01.044	Vijak M16 x 90 DIN 931	1
J4	813.07.016	Varovalna matica M 16 DIN 985	1
K6	810.06.014	Vlečna vrv ∅ 14	1
K7	809.00.014	Sponka vrvi ∅ 14 DIN 1142	3
K7	809.01.014	Natisna puša ∅ 14	1
K8	860.01.005	Vložek za zanko vrvi ∅14 DIN 6899	1
K9	100.00.026	Verižna zapora	1
K9	809.02.010	Paralelni kavelj P10	1
M	120.58.030	Kardanska gred I kpl.	1
M1	120.58.400	Kardanska gred I z verižnikom	1
M2	118.06.250	Ohišje kardanske gredi I	1
M3	118.06.004	Distančnik 40 x 13	1
M4	800.03.035	Ležaj 40 BC 03 XPP (6308.2Z)	4
M5	803.02.090	Vskočnik 90 N DIN 472	1
M7	805.15.080	Valjčna veriga ojač. 1" 80 HX , 29 čl.	1
M8	806.15.080	Spojni člen 1" 111(S) - ojač.	1
M9	118.12.000	Pokrov verige kpl.	1
M10	116.12.001	PVC kapa kardana	1
M12	120.00.015	Pokrov gredi	1
M14	802.00.008	Matica KM - 8	1
M15	801.00.008	Podložka MB - 8	1
M16	848.03.023	Verižnik " TOMOS " z = 35	1
N	118.06.400	Kardanska gred II kpl.	1
N1	118.06.500	Kardanska gred II z verižnikoma	1
N2	118.06.002	Ohišje pogona II	1
N3	118.06.003	Pokrov	1
N4	122.06.002	Podložka ∅ 36 x 5	1
N5	815.05.039	Vijak M12 x 35 DIN 933	5
N6	815.05.080	Vijak M16 x 50 DIN 933	1
N7	805.01.010	Valjčna veriga 5/4" 20B-1/K, 57 čl.	1
N8	118.00.016	Napenjalni vijak	1
N9	813.01.020	Matica M 20 DIN 934	2
N10	811.01.020	Podložka ∅ 20 DIN 911	2
N11	806.01.510	Spojni člen 5/4" - K	1
N12	815.01.015	Vijak M12 x 45 DIN 931	3
N13	120.00.101	Podložka ∅ 43 x 8	3
N14	815.05.012	Vijak M8 x 12 DIN 933	4

28.10.1997

6bb.

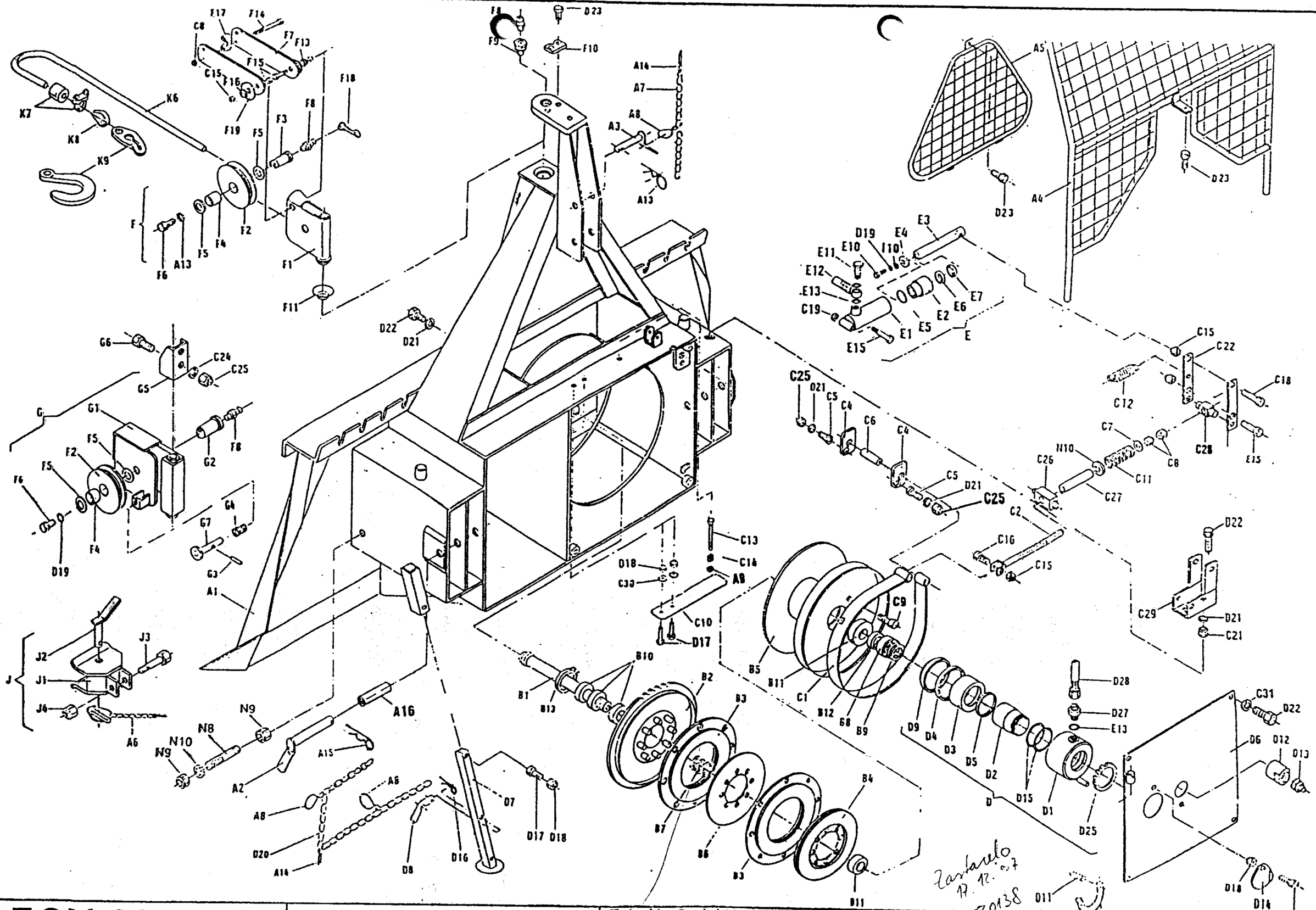

7a.

Zastarelo 17.12.97 → 0138

EGV 80 AHK	Art.118.49.000	Fabr.Nr.;Serial Nº 0068-215/6 → 0138	18.04.1997

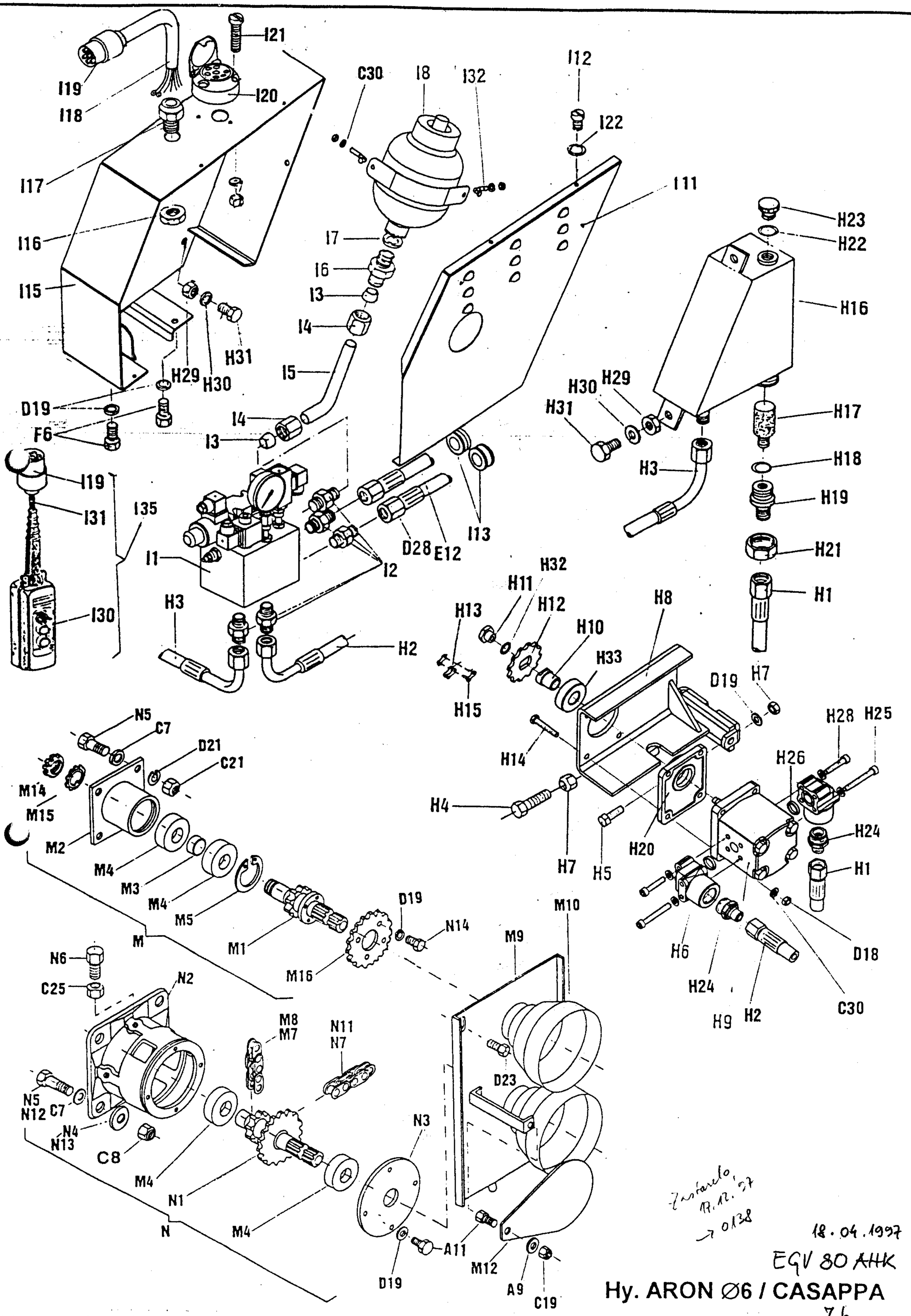

Zustand 17.12.97 → 0138

18.04.1997

EQV 80 AHK

Hy. ARON Ø6 / CASAPPA

FORSTWINDE EGV 80 AHK

Ersatzteilliste

(ARON Ø6 / CASAPPA

Pos	Art. No.:	Benennung:	Stück
A1	118.01.000	Rahmen mit Rückeschild	1
A2	118.13.300	Unterlenkerbolzen	2
A3	118.14.100	Oberlenkerbolzen	1
A4	120.18.000	Schutzgitter	1
A5	120.14.100	Dreieckschutz	1
A6	855.03.004	Klappsplint mit Kette und Splint Ø8	1
A7	808.00.002	Leichtkette l= 200	2
A8	848.02.077	S-Haken Ø2 x 22	5
A9	811.03.008	Scheibe Ø 8 DIN 9021	2
A11	815.01.015	SK-Schraube M8 x 20 DIN 931	5
A13	855.02.003	Bolzensicherung Ø5	1
A14	823.00.005	Splint Ø3,2 x 20 DIN 94	4
A15	855.01.005	Federstecker Ø5 x 130	2
A16	118.00.023	Bolzensbüchse	2
B1	118.00.110	Trommelachse	1
B2	118.02.000	Kettenrad	1
B3	122.04.100	Kupplung I	2
B4	122.04.200	Kupplung II	1
B5	118.05.000	Seiltrommel	1
B6	122.04.201	Kupplungsplatte II	1
B7	848.02.086	Trommelsfeder	1
B10	800.03.063	Rillenkugellager 6010.2Z DIN 625	3
B11	800.03.064	Kugellager 6310.2Z DIN 625	2
B12	118.50.001	Distanzbuchse	1
	803.02.080	Seeger-Ring 80 DIN 472	1
C1	118.07.020	Bandbremse	1
C2	120.08.300	Bremsspannschraube	1
C4	120.00.007	Pendel	2
C5	120.00.011	Haltersbolzen	2
C6	118.00.014	Bremsbolzen Ø16	1
C7	811.01.012	Scheibe Ø 12 DIN 125	9
C8	813.07.012	Sicherungsmutter M 12 DIN 985	9
C9	815.05.071	SK-Schraube M12 x 30 DIN 933	1
C10	122.07.555	Spannfeder 25 x 125	2
C11	848.02.082	Bremsdruckfeder Ø 18 x 75	1
C12	848.02.006	Bremsfeder	2
C13	815.05.017	SK-Schraube M8 x 25 DIN 933	1
C14	813.01.008	SK-Mutter M8 DIN 934	1
C15	813.07.010	Sicherungsmutter M 10 DIN 985	5
C16	815.05.029	SK-Schraube M10 x 40 DIN 933	1
C18	815.01.003	SK-Schraube M10 x 50 DIN 931	1
C19	813.07.008	Sicherungsmutter M 8 DIN 985	2
C21	813.01.012	SK-Mutter M 12 DIN 934	6
C22	120.50.010	Abrückhebel	2
C24	812.01.016	Federring B 16 DIN 127	2
C25	813.01.016	SK-Mutter M 16 DIN 934	5
	118.00.020	Abrückbüchse	1
	120.00.019	Distanzrohr	1
C28	122.00.020	Abrückbüchse	1
C29	120.54.000	Bremshebelshalter	1
C30	811.05.006	Scheibe A 6.4 DIN 125	8
C31	812.20.001	Federring C 12.5 DIN74361	4
D	118.52.000	Kupplungszylinder	1
D1	118.52.100	Zylindergahäuse	1
D2	120.53.001	Innenbuchse	1
D3	118.52.001	Kupplungskolben	1
D4	834.03.011	Stangendichtung T20 Ø 95/102	1
D5	834.03.009	Stangendichtung T20 Ø 65/77	1
D6	118.11.000	Trommelabdeckung	1
D7	118.15.100	Fuß	2
D8	120.15.501	Fußbolzen	2
D9	834.04.006	Abstreifer P7 Ø 90/100	1
D10	122.00.006	Gelenkwellenhaken	1
D11	822.00.025	Spannstift Ø 4 x 20 DIN 1481	1
D12	118.00.006	Mutter M 48 x 2	1
D13	118.00.005	Sicherungsstöpsel	1
D14	122.00.018	Deckel Ø110	1
D15	832.07.027	O - Ring 60 x 3	2
D16	855.02.005	Bolzensicherung Ø 3	2
D17	815.05.008	SK-Schraube M6 x 15 DIN 931	5
D18	813.07.006	Sicherungsmutter M 6 DIN 985	11
D19	812.01.008	Federring A 8 DIN 127	16
D20	808.00.009	Leichtkette l= 750	2
D21	812.01.012	Federring A 12 DIN 127	10
D22	815.05.074	SK-Schraube M12 x 25 DIN 933	8

Pos	Art. No.:	Benennung:	Stück
D23	815.81.001	Schraube M8 x 16 DIN 7500	5
D25	802.00.012	Mutter KM12	1
D27	859.04.004	Verschraubung M16K - M14R	1
D28	859.02.024	Kupplungsrohr Ø 8 x 900	1
E	120.52.000	Bremszylinder	1
E1	120.52.100	Zylinderrohr	1
E2	135.06.002	Führungsmutter	1
E3	120.52.001	Kolbenstange	1
E4	135.06.003	Unterlagsscheibe	1
E5	832.03.005	O - Ring Ø 29 x 2	1
E6	834.03.003	Stangendichtung T 20 Ø 22	1
E7	834.04.003	Abstreifer Ø 22	1
E10	815.05.015	SK-Schraube M8 x 20	1
E11	135.00.003	Überlaufschraube M 14 x 1.5	1
E12	859.02.002	Bremsrohr Ø 8 x 800	1
E13	829.00.004	Cu - Dichtung Ø 14	3
E15	815.01.047	SK-Schraube M 10 x 70 DIN 931	2
F	120.10.500	Seilrolle kpl.	1
F1	120.10.150	Seilrollengehäuse	1
F2	120.10.001	Seilrolle	2
F3	116.19.003	Seilrollenachse	1
F4	801.10.040	Gleitlager 40 x 44 x 30	2
F5	116.19.005	Anlaufscheibe 42 x 66 x 1,5	4
F6	815.05013	SK-Schraube M 8 x 15 DIN 933	4
F7	120.10.004	Schenkel	2
F8	828.01.002	Schmiernippel AM 8 x 1 DIN 71412	5
F9	120.00.012	Seilrollenbolzen	1
F10	120.00.005	Sicherungsblech	1
F11	120.10.003	Unterlagsscheibe	1
F13	150.10.004	Distanzbuchse	2
F14	815.01.020	SK-Schraube M12 x 90 DIN 931	2
F15	815.05.028	SK-Schraube M10 x 35 DIN 933	2
F16	120.10.006	Scheibe 11	2
F17	150.10.007	Schieber	2
F18	846.00.061	Schmiernippelkappe	5
F19	150.10.005	Distanzscheibe	2
G	118.16.000	Untere Seilrolle kpl.	1
G1	118.16.100	Gehäuse der unteren Seilrolle	1
G2	114.13.004	Bolzen der unteren Seilrolle	1
G3	822.00.037	Federstift 3 x 20 DIN 1481	1
G4	848.02.090	Druckfeder Ø 18.5 x 46	1
G5	118.16.600	Seilrollenhalter oben	1
G6	815.01.052	SK-Schraube M16 x 40 DIN 931	2
G7	114.13.910	Seilbegrenzug	1
H1	859.02.014	Saugrohr Ø 8 x 300	1
H2	859.02.021	Druckrohr Ø 8 x 300	1
H3	859.02.023	Rückrohr Ø 8 x 400	1
H4	815.05.062	SK-Schraube M 8 x 40 DIN 933	1
H5	815.05.017	SK-Schraube M 8 x 25 DIN 933	2
H6	859.04.046	Pumpenanschluß	2
H7	813.01.008	Mutter M 8	3
H8	118.61.100	Pumpenträger	1
H9	859.05.006	Pumpe	1
H10	120.61.001	Kettenradbüsche I	1
H11	120.61.002	Mutter M 7 x 1	1
H12	848.03.014	Kettenrad z=12	1
H13	805.01.004	Rollenkette 1/2"	0.7m
H14	815.05.010	SK-Schraube M 6 x 30 DIN 931	4
H15	806.01.404	Verbindungselement 1/2"	1
H16	120.57.200	Ölbehälter	1
H17	859.04.002	Saugfilter KLA Ø 30 x 58	1
H18	832.04.023	O - Ring Ø 28,3 x 2,4	1
H19	120.57.004	Behältermuffe	1
H20	120.61.003	Flansch	1
H21	120.57.002	Verbindungsmutter	1
H22	832.04.015	O - Ring Ø 19,3 x 2,4	1
H23	120.57.003	Deckel	1
H24	859.04.010	Verschraubung M16K - 1/2"R	2
H25	815.21.074	ISKT - Schraube M6 x 45	6
H26	832.04.013	O - Ring Ø 16,3 x 2,4	2
H27	812.01.006	Federring A6	8
H28	815.21.030	ISKT - Schraube M6 x 30	4
H29	813.01.010	Mutter M10	4
H30	812.01.010	Federring A10	4

Pos	Art. No.:	Benennung:	Stück
H31	815.05.055	SK-Schraube M 10 x 25 DIN 933	4
H32	812.06.012	Sicherring 12 - A	1
H33	800.03.051	Rillenkugellager 6203.2Z	1
I1	859.01.024	Steuerungsblock ARON	1
I2	859.04.006	Verschraubung M16K - 1/4"R	5
I3	859.04.061	Keilring Ø 10	2
I4	859.04.062	Mutter Ermeto Ø 10 / M6	2
I5	741.20.010	Rohr Ø 10 x 2	1
I6	859.04.007	Verschraubung M16K - M18R	1
I7	829.00.008	Cu - Dichtung 18/22	1
I8	859.06.006	Druckspeicher 0,8 l	1
I9	120.59.606	Speicherfassung	1
I10	811.01.008	Scheibe 8	1
I11	120.59.605	Deckel	1
I12	815.15.021	Schlitzschraube M5 x 10	3
I13	304.00.010	Gummieinführung	1
I15	120.59.600	Steuerungskasten	1
I16	870.00.016	Mutter RE 16	1
I17	870.00.061	Kabelführung 16 PVC	1
I18	870.00.065	Steuerleitung 7 x 1,5 Stahldrahtgefl.	2m
I19	870.00.048	Metallstecker ISO 1724	2
I20	870.00.049	Metallsteckdose ISO 1724	1
I21	815.14.004	Schlitzschraube M5 x 35	3
I22	812.01.005	Federring A5	4
I23	813.01.005	Mutter M5	1
I30	870.00.047	Schalterkonsole für EGV Hy	1
I31	870.00.056	Steuerleitung 3 x 0,75 - Stahldrahtgefl.	5,5m
I32	412.00.146	Gebogene Schraube M6 x 34	2
I35	120.68.000	Schalterkonsole für EGV Hy	1
J	116.15.000	Anhängekupplung	1
J1	116.15.100	Gehäuse der Anhängekupplung	1
J2	116.15.200	Bolzen der Anhängekupplung	1
J3	815.01.044	SK-Schraube M16 x 90 DIN 931	1
J4	813.07.016	Sicherungsmutter M 16 DIN 985	1
K6	810.06.014	Zugseile Ø 14	1
K7	809.00.014	Seilklammer Ø 14 DIN 1142	3
K7	809.01.014	Einpressklammer Ø14	1
K8	860.01.005	Seilkausche Ø 14 DIN 6899	1
K9	100.00.026	Kettenanschluß	1
K9	809.02.010	Parallelhaken P 10	1
M	120.58.030	Zapfwelle I kpl.	1
M1	120.58.400	Zapfwelle I mit Kettenrad	1
M2	118.06.250	Zapfwellengehäuse I	1
M3	118.06.004	Distanzbüchse 40 x 13	1
M4	800.03.035	Rillenkugellager 6308.2Z DIN 625	4
M5	803.02.090	Seeger-Ring 90 DIN 472	1
M7	805.15.080	Rollkette 1" 80 HX , 29 Gl.	1
M8	806.15.080	Verbindungsglied 1" 111(S)	1
M9	118.12.000	Rollkettendeckel kpl.	1
M10	116.12.001	Gelenkwellenschutz	1
M12	120.00.015	Wellenabdeckung	1
M14	802.00.008	SK-Mutter KM - 8	1
M15	801.00.008	Scheibe MB - 8	1
M16	848.03.023	Kettenrad z = 35	1
N	118.06.400	Zapfwelle II kpl.	1
N1	118.06.500	Zapfwelle II mit Kettenräder	1
N2	118.06.002	Zapfwellengehäuse II	1
N3	118.06.003	Lagergehäuse	1
N4	122.06.002	Scheibe Ø 36 x 5	1
N5	815.05.039	SK-Schraube M12 x 35 DIN 933	5
N6	815.05.080	SK-Schraube M16 x 50 DIN 933	1
N7	805.01.010	Rollkette 5/4" 20B-1/K, 57 Gl.	1
N8	118.00.016	Spannschraube	1
N9	813.01.020	SK-Mutter M 20 DIN 934	2
N10	811.01.020	Scheibe Ø 20 DIN 911	2
N11	806.01.510	Verbindungsglied 5/4" - K	1
N12	815.01.015	SK-Schraube M12 x 45 DIN 931	3
N13	120.00.101	Scheibe Ø 43 x 8	3
N14	815.05.012	SK-Schraube M8 x 12 DIN 933	4

12.12.19

Zurück 17.12.97 → 0132

766.

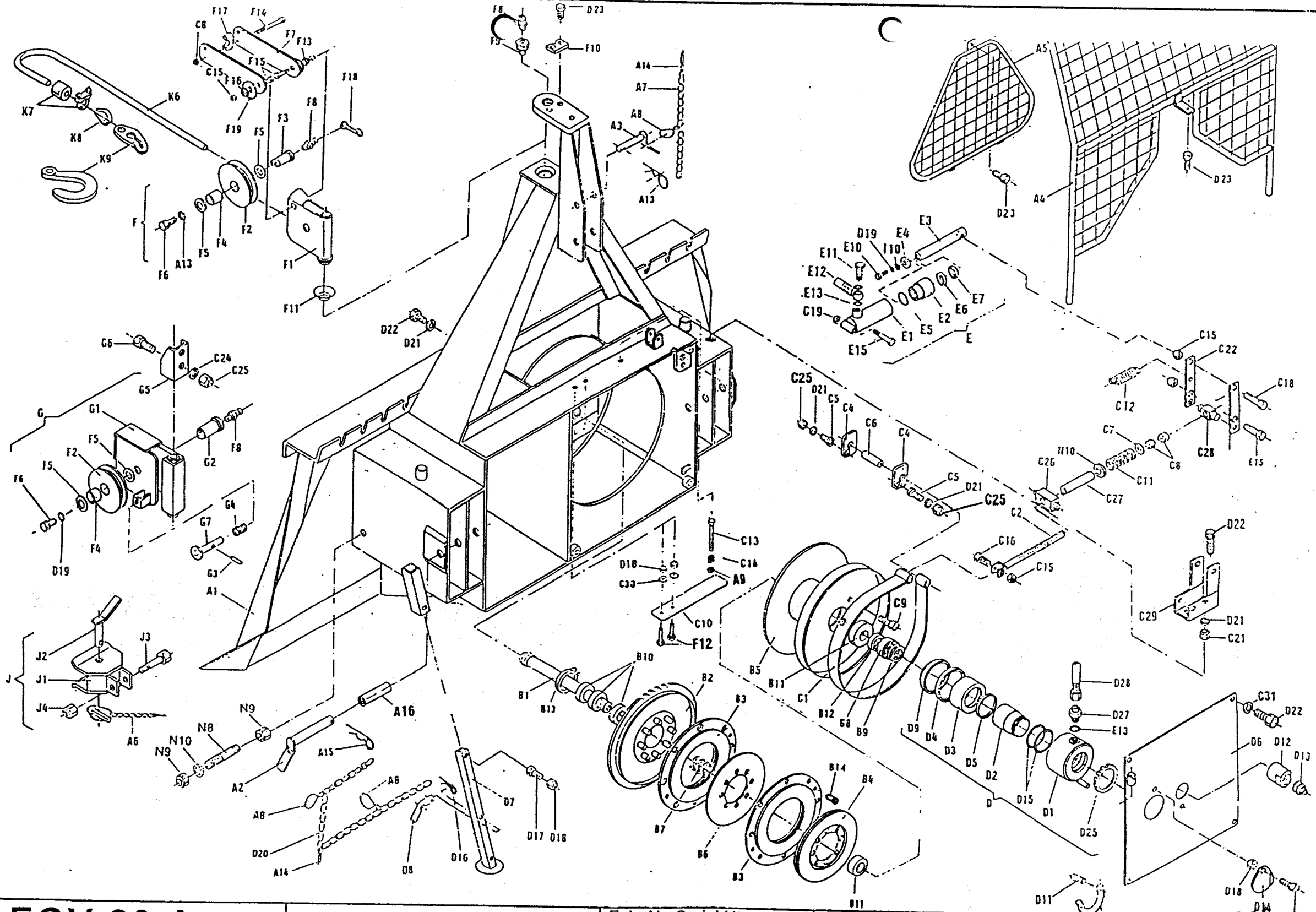

8a.

EGV 80 AHK	Art.118.49.000	Fabr.Nr.;Serial Nº 0139; 215/9 →	17. 12. 1997

06 -07- 1998

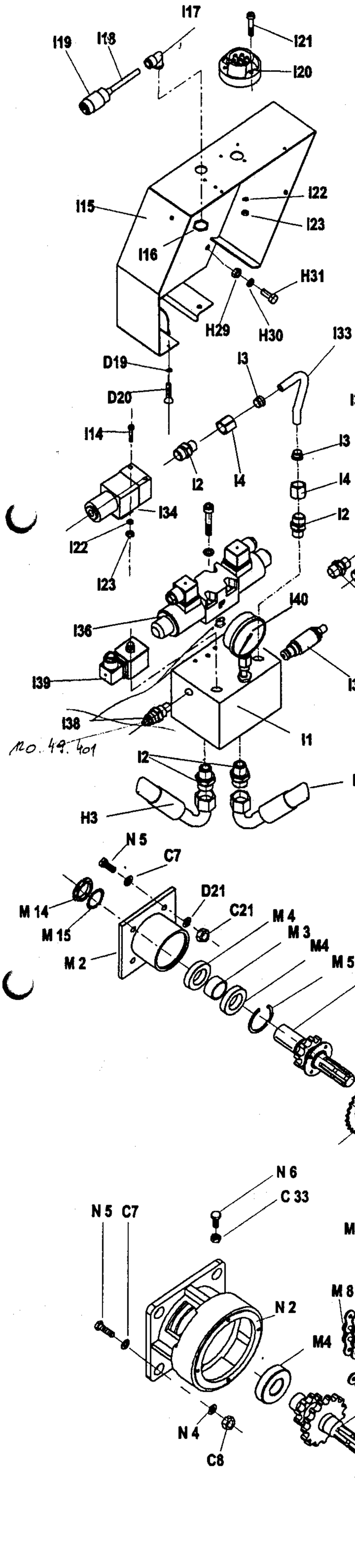

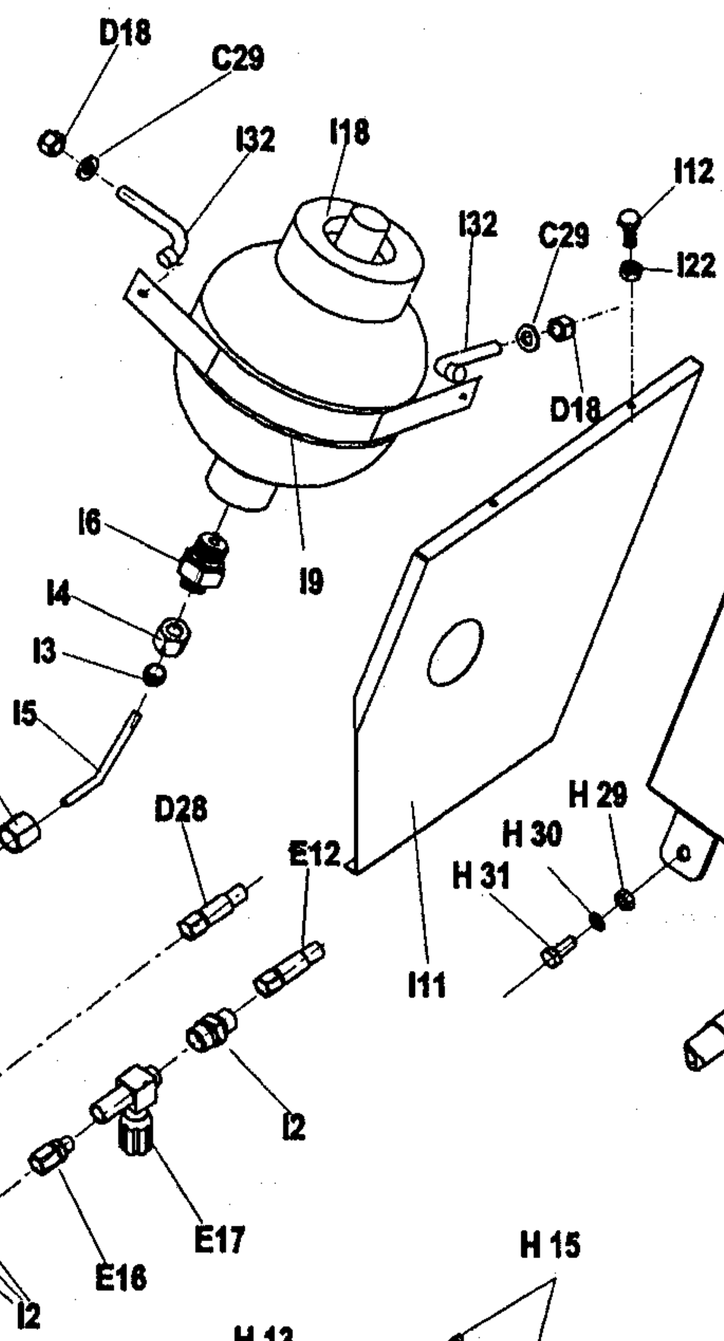

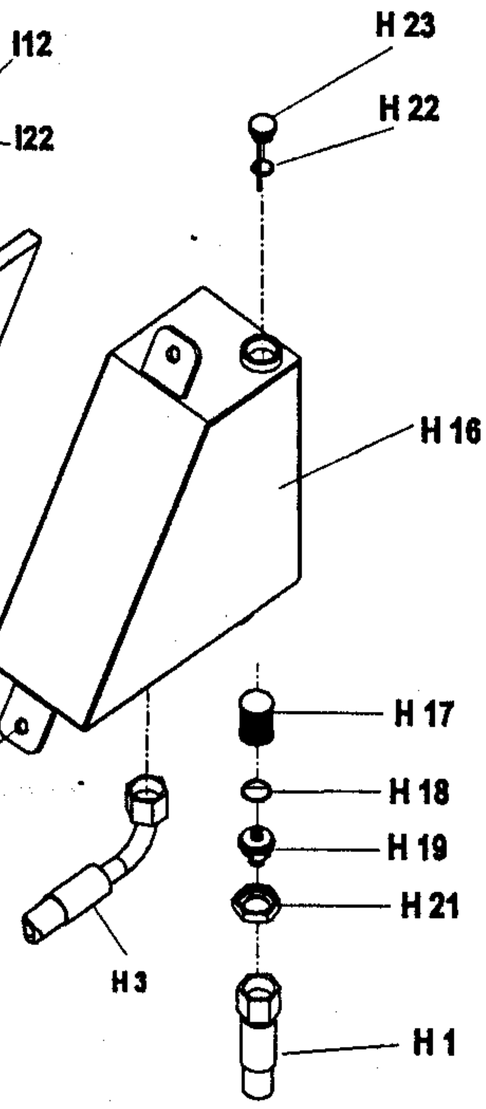

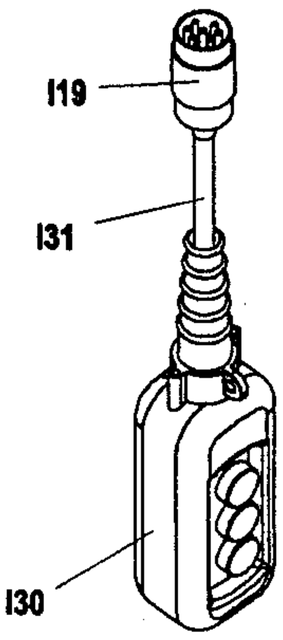

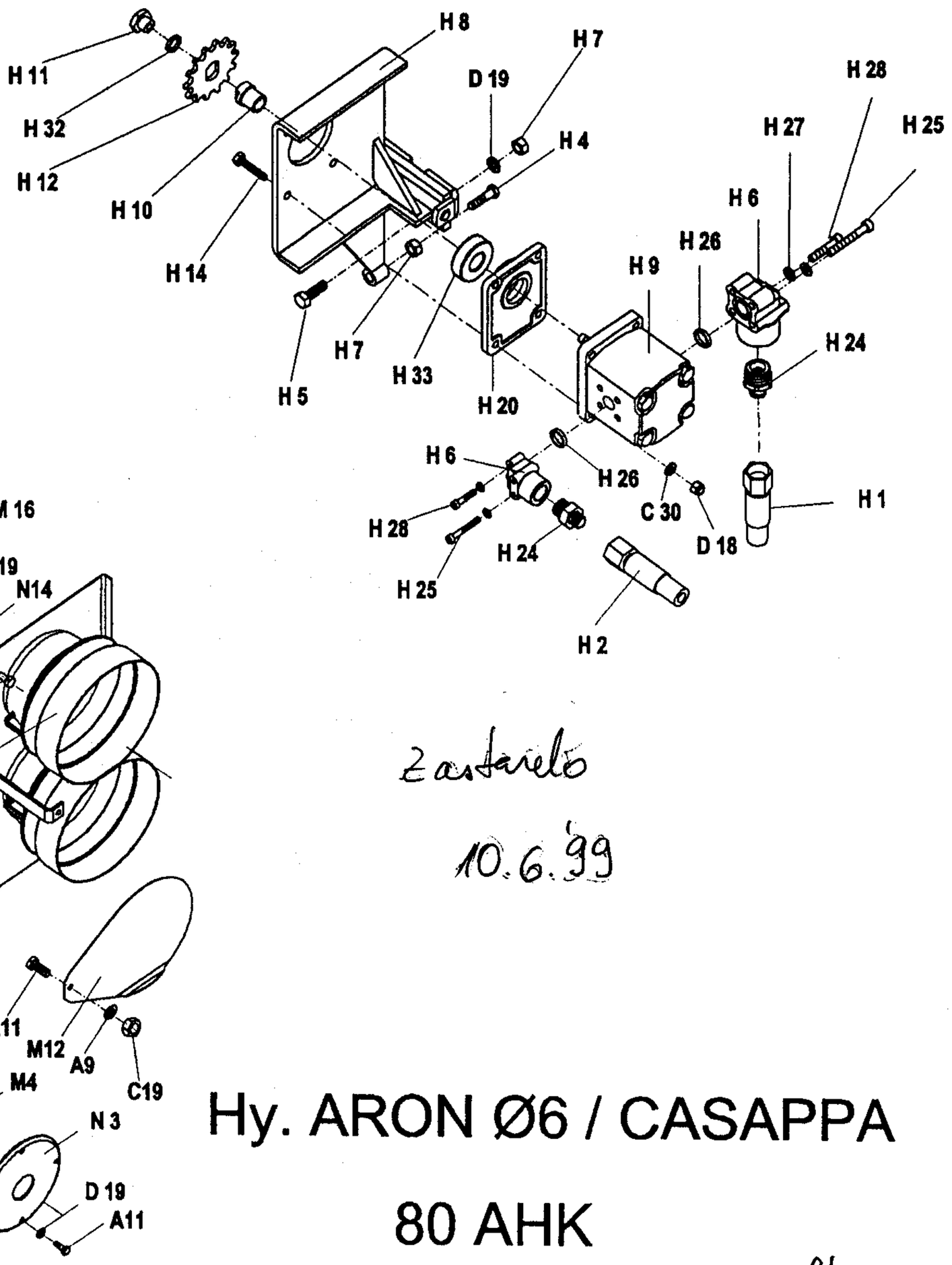

Zastavelo
10.6.99

Hy. ARON Ø6 / CASAPPA

80 AHK

8b.

FÜRSTWINDE EGV 80 AHK

Ersatzteilliste

(ARON ∅6 / CASAPPA

Pos	Art. No.:	Benennung:	Stück
A1	118.01.000	Rahmen mit Rückeschild	1
A2	118.13.300	Unterlenkerbolzen	2
A3	118.14.100	Oberlenkerbolzen	1
A4	120.18.000	Schutzgitter	1
A5	120.14.100	Dreieckschutz	1
A6	855.03.004	Klappsplint mit Kette und Splint ∅8	1
A7	808.00.002	Leichtkette ⊨ 200	2
A8	848.02.077	S-Haken ∅2 x 22	5
A9	811.03.008	Scheibe ∅ 8 DIN 9021	2
A11	815.01.015	SK-Schraube M8 x 20 DIN 931	5
A13	855.02.003	Bolzensicherung ∅5	1
A14	823.00.005	Splint ∅3,2 x 20 DIN 94	4
A15	855.01.005	Federstecker ∅5 x 130	2
A16	118.00.024	Bolzensbüchse	2
B1	118.00.110	Trommelachse	1
B2	118.02.000	Kettenrad	1
B3	122.04.100	Kupplung I	2
B4	122.04.200	Kupplung II	1
B5	118.05.000	Seiltrommel	1
B6	122.04.201	Kupplungsplatte II	1
B7	848.02.086	Trommelsfeder	1
B10	800.03.063	Rillenkugellager 6010.2Z DIN 625	3
B11	800.03.064	Kugellager 6310.2Z DIN 625	2
B12	118.50.001	Distanzbuchse	1
	803.02.080	Seeger-Ring 80 DIN 472	1
	122.04.202	Zentrierzapfen	2
C1	118.07.020	Bandbremse	1
C2	120.08.300	Bremsspannschraube	1
C4	120.00.007	Pendel	2
C5	120.00.011	Haltersbolzen	2
C6	118.00.014	Bremsbolzen ∅16	1
C7	811.01.012	Scheibe ∅ 12 DIN 125	9
C8	813.07.012	Sicherungsmutter M 12 DIN 985	9
C9	815.05.071	SK-Schraube M12 x 30 DIN 933	1
C10	122.07.555	Spannfeder 25 x 125	2
C11	848.02.082	Bremsdruckfeder ∅ 18 x 75	1
C12	848.02.006	Bremsfeder	2
C13	815.05.017	SK-Schraube M8 x 25 DIN 933	1
C14	813.01.008	SK-Mutter M8 DIN 934	1
C15	813.07.010	Sicherungsmutter M 10 DIN 985	5
C16	815.05.029	SK-Schraube M10 x 40 DIN 933	1
C18	815.01.003	SK-Schraube M10 x 50 DIN 931	1
C19	813.07.008	Sicherungsmutter M 8 DIN 985	2
C21	813.01.012	SK-Mutter M 12 DIN 934	6
C22	120.50.010	Abrückhebel	2
C24	812.01.016	Federring B 16 DIN 127	2
	813.01.016	SK-Mutter M 16 DIN 934	5
	118.00.020	Abrückbüchse	1
C27	120.00.019	Distanzrohr	1
C28	122.00.020	Abrückbüchse	1
C29	120.54.000	Bremshebelshalter	1
C30	811.05.006	Scheibe A 6.4 DIN 125	8
C31	812.20.001	Federring C 12.5 DIN 74361	4
D	118.52.000	Kupplungszylinder	1
D1	118.52.100	Zylindergahäuse	1
D2	120.53.001	Innenbuchse	1
D3	118.52.001	Kupplungskolben	1
D4	834.03.011	Stangendichtung T20 ∅ 95/102	1
D5	834.03.009	Stangendichtung T20 ∅ 65/77	1
D6	118.11.000	Trommelabdeckung	1
D7	118.15.100	Fuß	2
D8	120.15.501	Fußbolzen	2
D9	834.04.006	Abstreifer P7 ∅ 90/100	1
D10	122.00.006	Gelenkwellenhaken	1
D11	822.00.025	Spannstift ∅ 4 x 20 DIN 1481	1
D12	118.00.006	Mutter M 48 x 2	1
D13	118.00.005	Sicherungsstöpsel	1
D14	122.00.018	Deckel ∅110	1
D15	832.07.027	O - Ring 60 x 3	2
D16	855.02.005	Bolzensicherung ∅ 3	2
D17	815.05.008	SK-Schraube M6 x 15 DIN 931	3
D18	813.07.006	Sicherungsmutter M 6 DIN 985	11
D19	812.01.008	Federring A 8 DIN 127	16
D20	808.00.009	Leichtkette ⊨ 750	2
D21	812.01.012	Federring A 12 DIN 127	10

Pos	Art. No.:	Benennung:	Stück
D22	815.05.074	SK-Schraube M12 x 25 DIN 933	8
D23	815.81.001	Schraube M8 x 16 DIN 7500	5
D25	802.00.012	Mutter KM12	1
D27	859.04.004	Verschraubung M16K - M14R	1
D28	859.02.024	Kupplungsrohr ∅ 8 x 900	1
E	120.52.000	Bremszylinder	1
E1	120.52.100	Zylinderrohr	1
E2	135.06.002	Führungsmutter	1
E3	120.52.001	Kolbenstange	1
E4	135.06.003	Unterlagsscheibe	1
E5	832.03.005	O - Ring ∅ 29 x 2	1
E6	834.03.003	Stangendichtung T 20 ∅ 22	1
E7	834.04.003	Abstreifer ∅ 22	1
E10	815.05.015	SK-Schraube M8 x 20	1
E11	135.00.003	Überlaufschraube M 14 x 1.5	1
E12	859.02.002	Bremsrohr ∅ 8 x 800	1
E13	829.00.004	Cu - Dichtung ∅ 14	3
E15	815.01.047	SK-Schraube M 10 x 70 DIN 931	2
F	120.10.500	Seilrolle kpl.	1
F1	120.10.150	Seilrollengehäuse	1
F2	120.10.001	Seilrolle	2
F3	116.19.003	Seilrollenachse	1
F4	801.10.040	Gleitlager 40 x 44 x 30	2
F5	116.19.005	Anlaufscheibe 42 x 66 x 1,5	4
F6	815.05013	SK-Schraube M 8 x 15 DIN 933	4
F7	120.10.004	Schenkel	2
F8	828.01.002	Schmiernippel AM 8 x 1 DIN 71412	5
F9	120.00.012	Seilrollenbolzen	1
F10	120.00.005	Sicherungsblech	1
F11	120.10.003	Unterlagsscheibe	1
F12	815.05.009	SK-Schraube M6 x 20 DIN 933	6
F13	150.10.004	Distanzbuchse	2
F14	815.01.020	SK-Schraube M12 x 90 DIN 931	2
F15	815.05.028	SK-Schraube M10 x 35 DIN 933	2
F16	120.10.006	Scheibe 11	2
F17	150.10.007	Schieber	2
F18	846.00.061	Schmiernippelkappe	5
F19	150.10.005	Distanzscheibe	2
G	118.16.000	Untere Seilrolle kpl.	1
G1	118.16.100	Gehäuse der unteren Seilrolle	1
G2	114.13.004	Bolzen der unteren Seilrolle	1
G3	822.00.037	Federstift 3 x 20 DIN 1481	1
G4	848.02.090	Druckfeder ∅ 18.5 x 46	1
G5	118.16.600	Seilrollenhalter oben	1
G6	815.01.052	SK-Schraube M16 x 40 DIN 931	2
G7	114.13.910	Seilbegrenzug	1
H1	859.02.014	Saugrohr ∅ 8 x 300	1
H2	859.02.021	Druckrohr ∅ 8 x 300	1
H3	859.02.023	Rückrohr ∅ 8 x 400	1
H4	815.05.062	SK-Schraube M 8 x 40 DIN 933	1
H5	815.05.017	SK-Schraube M 8 x 25 DIN 933	2
H6	859.04.046	Pumpenanschluß	2
H7	813.01.008	Mutter M 8	3
H8	118.61.100	Pumpenträger	1
H9	859.05.006	Pumpe	1
H10	120.61.001	Nabe	1
H11	120.61.002	Mutter M 7 x 1	1
H12	848.03.014	Kettenrad z=12	1
H13	805.01.004	Rollenkette 1/2"	0.7m
H14	815.05.010	SK-Schraube M 6 x 30 DIN 931	4
H15	806.01.404	Verbindungselement 1/2"	1
H16	120.57.200	Ölbehälter	1
H17	859.04.002	Saugfilter KLA ∅ 30 x 58	1
H18	832.04.023	O - Ring ∅ 28,3 x 2,4	1
H19	120.57.004	Behältermuffe	1
H20	120.61.003	Flansch	1
H21	120.57.002	Verbindungsmutter	1
H22	832.04.015	O - Ring ∅ 19,3 x 2,4	1
H23	120.57.003	Deckel	1
H24	859.04.010	Verschraubung M16K - 1/2"R	2
H25	815.21.074	ISKT - Schraube M6 x 45	6
H26	832.04.013	O - Ring ∅ 16,3 x 2,4	2
H27	812.01.006	Federring A6	8
H28	815.21.030	ISKT - Schraube M6 x 30	4

Pos	Art. No.:	Benennung:	Stück
H29	813.01.010	Mutter M10	4
H30	812.01.010	Federring A10	4
H31	815.05.055	SK-Schraube M 10 x 25 DIN 933	4
H32	812.06.012	Sicherring 12 - A	1
H33	800.03.051	Rillenkugellager 6203.2Z	1
I1	859.01.024	Steuerungsblock ARON	1
I2	859.04.006	Verschraubung M16K - 1/4"R	5
I3	859.04.061	Keilring ∅ 10	2
I4	859.04.062	Mutter Ermeto ∅ 10 / M6	2
I5	741.20.010	Rohr ∅ 10 x 2	1
I6	859.04.007	Verschraubung M16K - M18R	1
I7	829.00.008	Cu - Dichtung 18/22	1
I8	859.06.006	Druckspeicher 0,8 l	1
I9	120.59.606	Speicherfassung	1
I10	811.01.008	Scheibe 8	1
I11	120.59.605	Deckel	1
I12	815.15.021	Schlitzschraube M5 x 10	3
I13	304.00.010	Gummieinführung	1
I15	120.59.600	Steuerungskasten	1
I16	870.00.016	Mutter RE 16	1
I17	870.00.061	Kabelführung 16 PVC	1
I18	870.00.065	Steuerleitung 7 x 1,5 Stahldrahtgefl.	2m
I19	870.00.048	Metallstecker ISO 1724	2
I20	870.00.049	Metallsteckdose ISO 1724	1
I21	815.14.004	Schlitzschraube M5 x 35	3
I22	812.01.005	Federring A5	4
I23	813.01.005	Mutter M5	1
I30	870.00.047	Schalterkonsole für EGV Hy	1
I31	870.00.056	Steuerleitung 3 x 0,75 - Stahldrahtgefl.	5,5m
I32	412.00.146	Gebogene Schraube M6 x 34	2
I35	120.68.000	Schalterkonsole für EGV Hy	1
J	116.15.000	Anhängekupplung	1
J1	116.15.100	Gehäuse der Anhängekupplung	1
J2	116.15.200	Bolzen der Anhängekupplung	1
J3	815.01.044	SK-Schraube M16 x 90 DIN 931	1
J4	813.07.016	Sicherungsmutter M 16 DIN 985	1
K6	810.06.014	Zugseile ∅ 14	1
K7	809.00.014	Seilklammer ∅ 14 DIN 1142	3
K7	809.01.014	Einpressklammer ∅14	1
K8	860.01.005	Seilkausche ∅ 14 DIN 6899	1
K9	100.00.026	Kettenanschluß	1
K9	809.02.010	Parallelhaken P 10	1
M	120.58.030	Zapfwelle I kpl.	1
M1	120.58.400	Zapfwelle I mit Kettenrad	1
M2	118.06.250	Zapfwellengehäuse I	1
M3	118.06.004	Distanzbüchse 40 x 13	1
M4	800.03.035	Rillenkugellager 6308.2Z DIN 625	4
M5	803.02.090	Seeger-Ring 90 DIN 472	1
M7	805.15.080	Rollkette 1" 80 HX , 29 Gl.	1
M8	806.15.080	Verbindungsglied 1" 111(S)	1
M9	118.12.000	Rollkettendeckel kpl.	1
M10	116.12.001	Gelenkwellenschutz	1
M12	120.00.015	Wellenabdeckung	1
M14	802.00.008	SK-Mutter KM - 8	1
M15	801.00.008	Scheibe MB - 8	1
M16	848.03.023	Kettenrad z = 35	1
N	118.06.400	Zapfwelle II kpl.	1
N1	118.06.500	Zapfwelle II mit Kettenräder	1
N2	118.06.002	Zapfwellengehäuse II	1
N3	118.06.003	Lagergehäuse	1
N4	122.06.002	Scheibe ∅ 36 x 5	1
N5	815.05.039	SK-Schraube M12 x 35 DIN 933	5
N6	815.05.080	SK-Schraube M16 x 50 DIN 933	1
N7	805.01.010	Rollkette 5/4" 20B-1/K, 57 Gl.	1
N8	118.00.016	Spannschraube	1
N9	813.01.020	SK-Mutter M 20 DIN 934	2
N10	811.01.020	Scheibe ∅ 20 DIN 911	2
N11	806.01.510	Verbindungsglied 5/4" - K	1
N12	815.01.015	SK-Schraube M12 x 45 DIN 931	3
N13	120.00.101	Scheibe ∅ 43 x 8	3
N14	815.05.012	SK-Schraube M8 x 12 DIN 933	4

17.12.1997

06 -07- 1998

8bb.

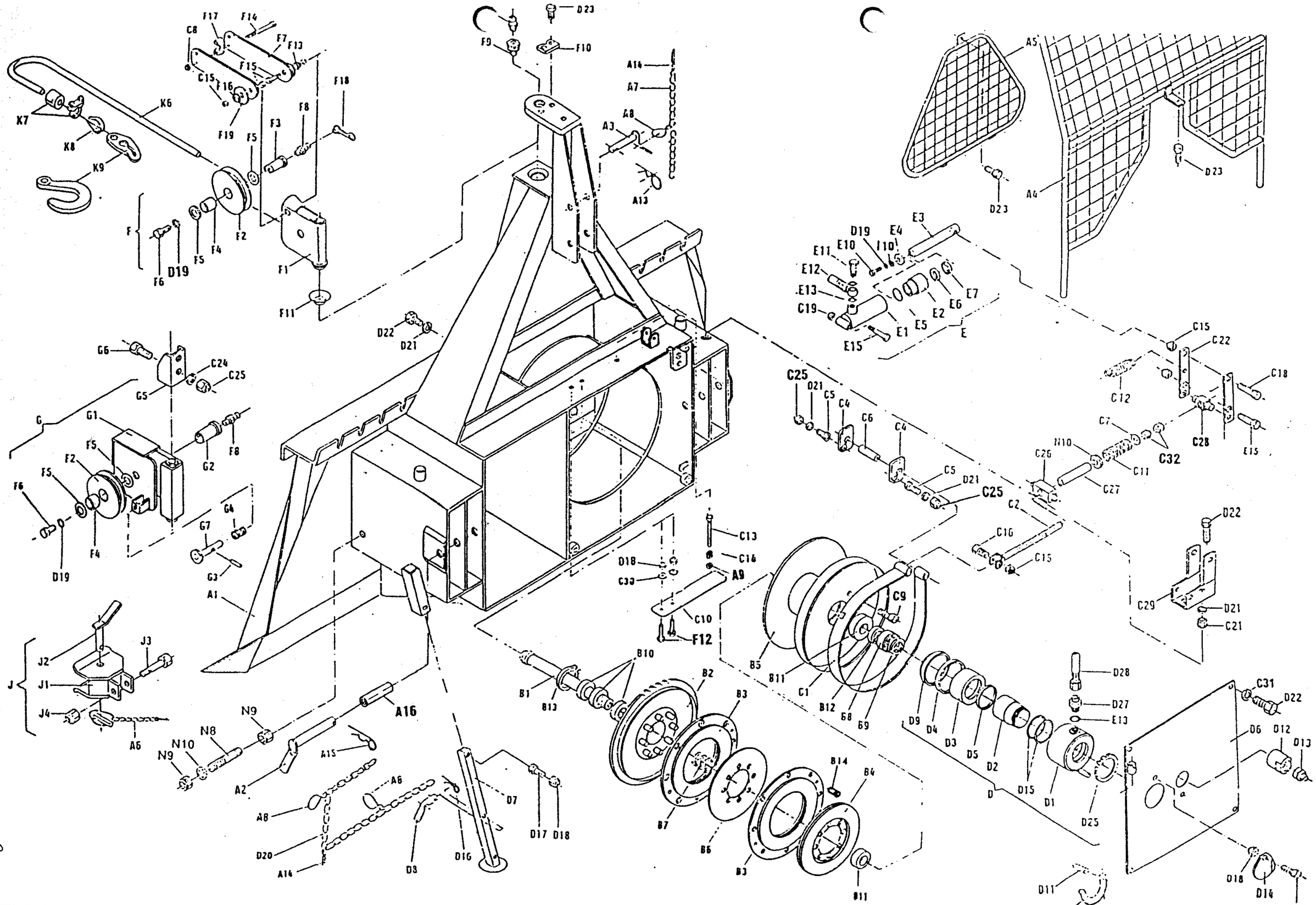

9a

EGV 80 AHK	Art.118.49.000	Fabr.Nr.;Serial N° 0139 ; 215/9 →	06.07.1998

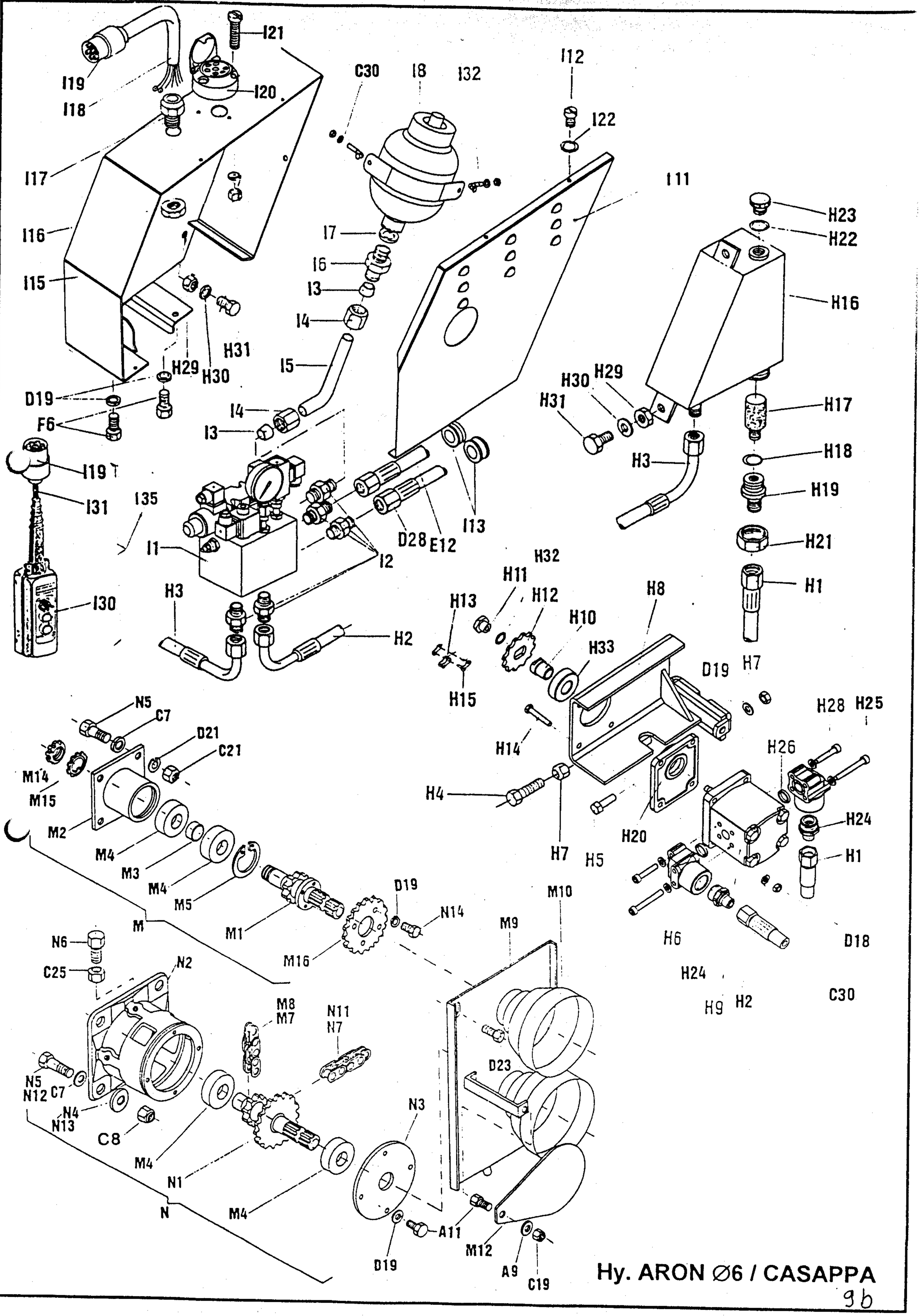

Hy. ARON Ø6 / CASAPPA

9b

FORSTWINDE EGV 80 AHK

Ersatzteilliste

(ARON Ø6 / CASAPPA

Pos	Art. No.:	Benennung:		Stück
A1	118.01.000	Rahmen mit Rückeschild		1
A2	118.13.300	Unterlenkerbolzen		2
A3	118.14.100	Oberlenkerbolzen		1
A4	120.18.000	Schutzgitter		1
A5	120.14.100	Dreieckschutz		1
A6	855.03.004	Klappsplint mit Kette und Splint Ø8		1
A7	808.00.002	Leichtkette ⊨ 200		2
A8	848.02.077	S-Haken Ø2 x 22		5
A9	811.03.008	Scheibe Ø 8	DIN 9021	2
A11	815.01.015	SK-Schraube M8 x 20	DIN 931	5
A13	855.02.003	Bolzensicherung Ø5		1
A14	823.00.019	Splint Ø 5 x 25	DIN 94	4
A15	855.01.005	Federstecker Ø5 x 130		2
A16	118.00.024	Bolzensbüchse		2
B1	118.00.110	Trommelachse		1
B2	118.02.000	Kettenrad		1
B3	122.04.100	Kupplung I		2
B4	122.04.200	Kupplung II		1
B5	118.05.000	Seiltrommel		1
B6	122.04.201	Kupplungsplatte II		1
B7	848.02.086	Trommelsfeder		1
B10	800.03.063	Rillenkugellager 6010.2Z	DIN 625	3
B11	800.03.064	Kugellager 6310.2Z	DIN 625	2
B12	118.50.001	Distanzbuchse		1
[illegible]	803.02.080	Seeger-Ring 80	DIN 472	1
[illegible]	122.04.202	Zentrierzapfen		2
C1	118.07.020	Bandbremse		1
C2	120.08.300	Bremsspannschraube		1
C4	120.00.007	Pendel		2
C5	120.00.011	Haltersbolzen		2
C6	118.00.014	Bremsbolzen Ø16		1
C7	811.01.012	Scheibe Ø 12	DIN 125	9
C8	813.07.012	Sicherungsmutter M 12	DIN 985	6
C9	815.05.071	SK-Schraube M12 x 30	DIN 933	1
C10	122.07.555	Spannfeder 25 x 125		2
C11	848.02.082	Bremsdruckfeder Ø 18 x 75		1
C12	848.02.006	Bremsfeder		2
C13	815.05.017	SK-Schraube M8 x 25	DIN 933	1
C14	813.01.008	SK-Mutter M8	DIN 934	1
C15	813.07.010	Sicherungsmutter M 10	DIN 985	5
C16	815.05.029	SK-Schraube M10 x 40	DIN 933	1
C18	815.01.003	SK-Schraube M10 x 50	DIN 931	1
C19	813.07.008	Sicherungsmutter M 8	DIN 985	2
C21	813.01.012	SK-Mutter M 12	DIN 934	6
C22	120.50.010	Abrückhebel		2
C24	812.01.016	Federring B 16	DIN 127	2
C25	813.01.016	SK-Mutter M 16	DIN 934	5
[illegible]	118.00.020	Abrückbüchse		1
C27	120.00.019	Distanzrohr		1
C28	122.00.020	Abrückbüchse		1
C29	120.54.000	Bremshebelshalter		1
C30	811.05.006	Scheibe A 6.4	DIN 125	8
C31	812.20.001	Federring C 12.5	DIN 74361	4
C32	813.21.012	Sichermutter M 12	DIN 980V	2
D	118.52.000	Kupplungszylinder		1
D1	118.52.100	Zylindergehäuse		1
D2	120.53.001	Innenbuchse		1
D3	118.52.001	Kupplungskolben		1
D4	834.03.011	Stangendichtung T20 Ø 95/102		1
D5	834.03.009	Stangendichtung T20 Ø 65/77		1
D6	118.11.000	Trommelabdeckung		1
D7	118.15.100	Fuß		2
D8	120.15.501	Fußbolzen		2
D9	834.04.006	Abstreifer P7 Ø 90/100		1
D10	122.00.006	Gelenkwellenhaken		1
D11	822.00.025	Spannstift Ø 4 x 20	DIN 1481	1
D12	118.00.006	Mutter M 48 x 2		1
D13	118.00.005	Sicherungsstöpsel		1
D14	122.00.018	Deckel Ø110		1
D15	832.07.027	O - Ring 60 x 3		2
D16	855.02.005	Bolzensicherung Ø 3		2
D17	815.05.008	SK-Schraube M6 x 15	DIN 931	3
D18	813.07.006	Sicherungsmutter M 6	DIN 985	11
D19	812.01.008	Federring A 8	DIN 127	18
D20	808.00.009	Leichtkette ⊨ 750		2
D21	812.01.012	Federring A 12	DIN 127	10
D22	815.05.074	SK-Schraube M12 x 25	DIN 933	8
D23	815.81.001	Schraube M8 x 16	DIN 7500	5
D25	802.00.012	Mutter KM12		1
D27	859.04.004	Verschraubung M16K - M14R		1
D28	859.02.024	Kupplungsrohr Ø 8 x 900		1
E	120.52.000	Bremszylinder		1
E1	120.52.100	Zylinderrohr		1
E2	135.06.002	Führungsmutter		1
E3	120.52.001	Kolbenstange		1
E4	135.06.003	Unterlagsscheibe		1
E5	832.03.005	O - Ring Ø 29 x 2		1
E6	834.03.003	Stangendichtung T 20 Ø 22		1
E7	834.04.003	Abstreifer Ø 22		1
E10	815.05.015	SK-Schraube M8 x 20		1
E11	135.00.003	Überlaufschraube M 14 x 1.5		1
E12	859.02.002	Bremsrohr Ø 8 x 800		1
E13	829.00.004	Cu - Dichtung Ø 14		3
E15	815.01.047	SK-Schraube M 10 x 70	DIN 931	2
F	120.10.500	Seilrolle kpl.		1
F1	120.10.150	Seilrollengehäuse		1
F2	120.10.001	Seilrolle		2
F3	116.19.003	Seilrollenachse		1
F4	801.10.040	Gleitlager 40 x 44 x 30		2
F5	116.19.005	Anlaufscheibe 42 x 66 x 1,5		4
F6	815.05013	SK-Schraube M 8 x 15	DIN 933	6
F7	120.10.004	Schenkel		2
F8	828.01.002	Schmiernippel AM 8 x 1	DIN 71412	5
F9	120.00.012	Seilrollenbolzen		1
F10	120.00.005	Sicherungsblech		1
F11	120.10.003	Unterlagsscheibe		1
F12	815.05.009	SK-Schraube M6 x 20	DIN 933	6
F13	151.10.004	Distanzbuchse		2
F14	815.01.020	SK-Schraube M12 x 90	DIN 931	2
F15	815.05.028	SK-Schraube M10 x 35	DIN 933	2
F16	120.10.006	Scheibe 11		2
F17	151.10.007	Schieber		2
F18	846.00.061	Schmiernippelkappe		5
F19	151.10.005	Distanzscheibe		2
G	118.16.000	Untere Seilrolle kpl.		1
G1	118.16.100	Gehäuse der unteren Seilrolle		1
G2	114.13.004	Bolzen der unteren Seilrolle		1
G3	822.00.037	Federstift 3 x 20	DIN 1481	1
G4	848.02.093	Druckfeder Ø 25 / Ø 12,5 x 45		1
G5	118.16.600	Seilrollenhalter oben		1
G6	815.01.052	SK-Schraube M16 x 40	DIN 931	2
G7	114.13.810	Seilbegrenzug		1
H1	859.02.014	Saugrohr Ø 8 x 300		1
H2	859.02.021	Druckrohr Ø 8 x 300		1
H3	859.02.023	Rückrohr Ø 8 x 400		1
H4	815.05.062	SK-Schraube M 8 x 40	DIN 933	1
H5	815.05.017	SK-Schraube M 8 x 25	DIN 933	2
H6	859.04.046	Pumpenanschluß		2
H7	813.01.008	Mutter M 8		3
H8	118.61.100	Pumpenträger		1
H9	859.05.006	Pumpe		1
H10	120.61.001	Nabe		1
H11	120.61.002	Mutter M 7 x 1		1
H12	848.03.014	Kettenrad z=12		1
H13	805.01.004	Rollenkette 1/2"		0.7m
H14	815.05.010	SK-Schraube M 6 x 30	DIN 931	4
H15	806.01.404	Verbindungselement 1/2"		1
H16	120.57.200	Ölbehälter		1
H17	859.04.002	Saugfilter KLA Ø 30 x 58		1
H18	832.04.023	O - Ring Ø 28,3 x 2,4		1
H19	120.57.004	Behältermuffe		1
H20	120.61.003	Flansch		1
H21	120.57.002	Verbindungsmutter		1
H22	832.04.015	O - Ring Ø 19,3 x 2,4		1
H23	120.57.003	Deckel		1
H24	859.04.010	Verschraubung M16K - 1/2"R		2
H25	815.21.074	ISKT - Schraube M6 x 45		6
H26	832.04.013	O - Ring Ø 16,3 x 2,4		2
H27	812.01.006	Federring A6		8
H28	815.21.030	ISKT - Schraube M6 x 30		4
H29	813.01.010	Mutter M10		4
H30	812.01.010	Federring A10		4
H31	815.05.055	SK-Schraube M 10 x 25	DIN 933	4
H32	812.06.012	Sicherring 12 - A		1
H33	800.03.051	Rillenkugellager 6203.2Z		1
I1	859.01.024	Steuerungsblock ARON		1
I2	859.04.006	Verschraubung M16K - 1/4"R		5
I3	859.04.061	Keilring Ø 10		2
I4	859.04.062	Mutter Ermeto Ø 10 / M6		2
I5	741.20.010	Rohr Ø 10 x 2		1
I6	859.04.007	Verschraubung M16K - M18R		1
I7	829.00.008	Cu - Dichtung 18/22		1
I8	859.06.006	Druckspeicher 0,8 l		1
I9	120.59.606	Speicherfassung		1
I10	811.01.008	Scheibe 8		1
I11	120.59.605	Deckel		1
I12	815.15.021	Schlitzschraube M5 x 10		3
I13	304.00.010	Gummieinführung		1
I15	120.59.600	Steuerungskasten		1
I16	870.00.016	Mutter RE 16		1
I17	870.00.061	Kabelführung 16 PVC		1
I18	870.00.065	Steuerleitung 7 x 1,5 Stahldrahtgefl.		2m
I19	870.00.048	Metallstecker ISO 1724		2
I20	870.00.049	Metallsteckdose ISO 1724		1
I21	815.14.004	Schlitzschraube M5 x 35		3
I22	812.01.005	Federring A5		4
I23	813.01.005	Mutter M5		1
I30	870.00.047	Schalterkonsole für EGV Hy		1
I31	870.00.056	Steuerleitung 3 x 0,75 - Stahldrahtgefl.		5.5m
I32	412.00.146	Gebogene Schraube M6 x 34		2
I35	120.68.000	Schalterkonsole für EGV Hy		1
J	116.15.000	Anhängekupplung		1
J1	116.15.100	Gehäuse der Anhängekupplung		1
J2	116.15.200	Bolzen der Anhängekupplung		1
J3	815.01.044	SK-Schraube M16 x 90	DIN 931	1
J4	813.07.016	Sicherungsmutter M 16	DIN 985	1
K6	810.06.014	Zugseile Ø 14		1
K7	809.00.014	Seilklammer Ø 14	DIN 1142	3
K7	809.01.014	Einpressklammer Ø14		1
K8	860.01.005	Seilkausche Ø 14	DIN 6899	1
K9	100.00.026	Kettenanschluß		1
K9	809.02.010	Parallelhaken P 10		1
M	120.58.030	Zapfwelle I kpl.		1
M1	120.58.400	Zapfwelle I mit Kettenrad		1
M2	118.06.250	Zapfwellengehäuse I		1
M3	118.06.004	Distanzbüchse 40 x 13		1
M4	800.03.035	Rillenkugellager 6308.2Z	DIN 625	4
M5	803.02.090	Seeger-Ring 90	DIN 472	1
M7	805.15.080	Rollkette 1" 80 HX , 29 Gl.		1
M8	806.15.080	Verbindungsglied 1" 111(S)		1
M9	118.12.000	Rollkettendeckel kpl.		1
M10	116.12.001	Gelenkwellenschutz		1
M12	120.00.015	Wellenabdeckung		1
M14	802.00.008	SK-Mutter KM - 8		1
M15	801.00.008	Scheibe MB - 8		1
M16	848.03.023	Kettenrad z = 35		1
N	118.06.400	Zapfwelle II kpl.		1
N1	118.06.500	Zapfwelle II mit Kettenräder		1
N2	118.06.002	Zapfwellengehäuse II		1
N3	118.06.003	Lagergehäuse		1
N4	122.06.002	Scheibe Ø 36 x 5		1
N5	815.05.039	SK-Schraube M12 x 35	DIN 933	5
N6	815.05.080	SK-Schraube M16 x 50	DIN 933	1
N7	805.01.010	Rollkette 5/4" 20B-1/K, 57 Gl.		1
N8	118.00.016	Spannschraube		1
N9	813.01.020	SK-Mutter M 20	DIN 934	2
N10	811.01.020	Scheibe Ø 20	DIN 911	2
N11	806.01.510	Verbindungsglied 5/4" - K		1
N12	815.01.015	SK-Schraube M12 x 45	DIN 931	3
N13	120.00.101	Scheibe Ø 43 x 8		3
N14	815.05.012	SK-Schraube M8 x 12	DIN 933	4

18.9.1998

9bb

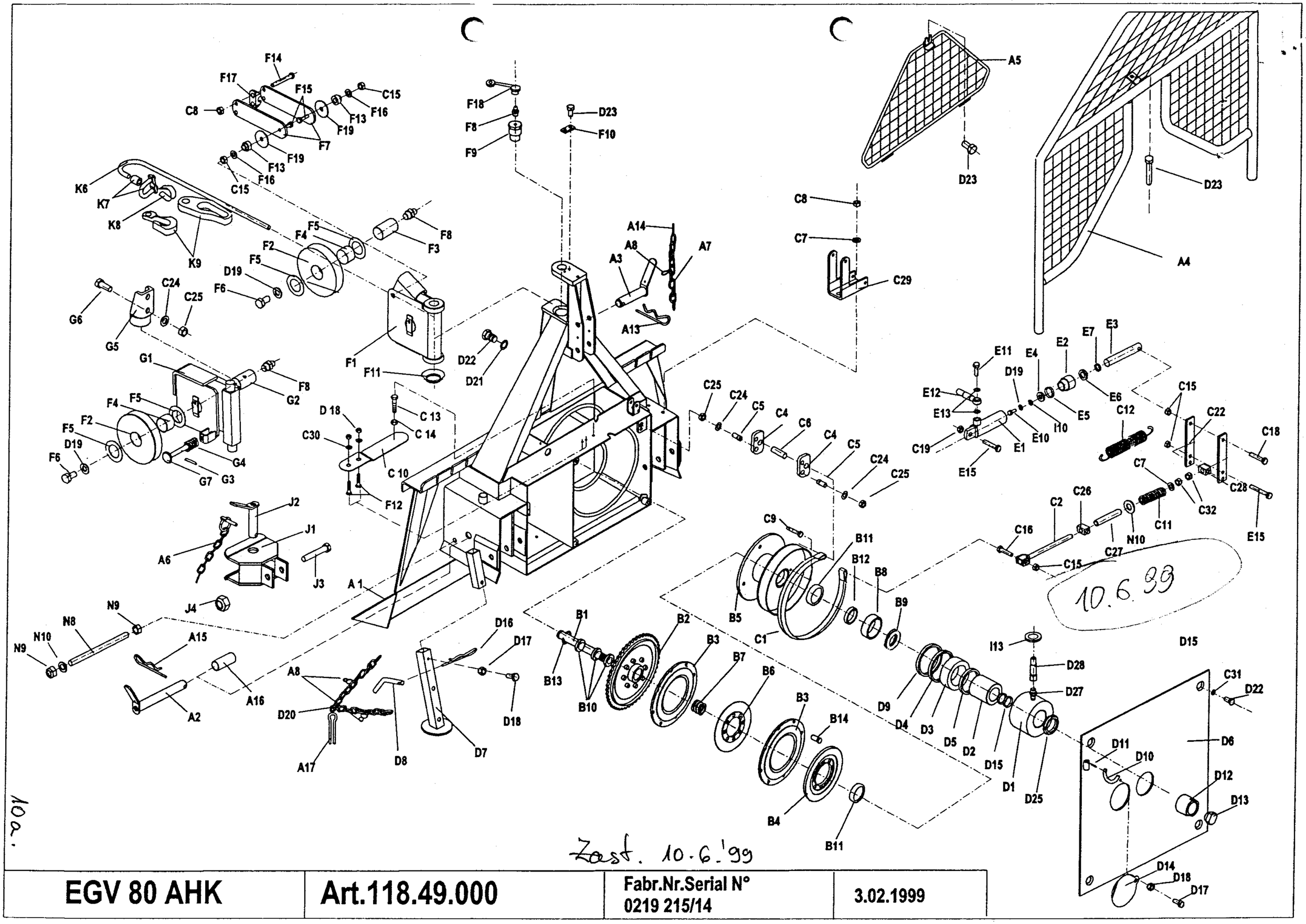

10.6.99

Zast. 10.6.'99

10.9.01

EGV 80 AHK	Art.118.49.000	Fabr.Nr.Serial N° 0219 215/14	3.02.1999

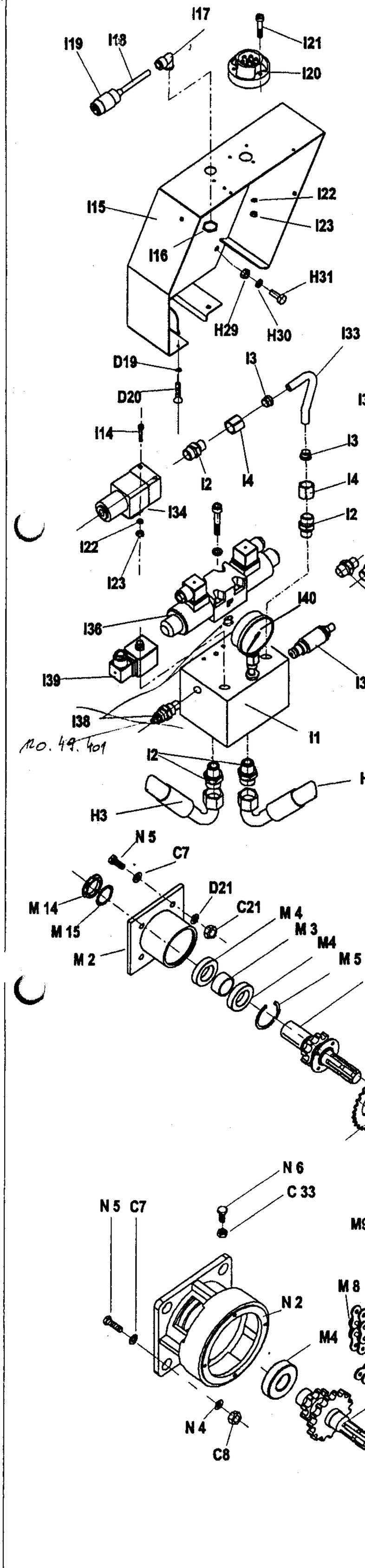

Hy. ARON Ø6 / CASAPPA

80 AHK

10b.

FORSTWINDE EGV 80 AHK

Ersatzteilliste

(ARON ∅6 / CASAPPA)

Pos	Art. No.:	Benennung:		Stück
A1	118.01.000	F- men mit Rückeschild		1
A2	118.13.300	Unterlenkerbolzen		2
A3	118.14.100	Oberlenkerbolzen		1
A4	120.18.000	Schutzgitter		1
A5	120.14.100	Dreieckschutz		1
A6	855.03.004	Klappsplint mit Kette und Splint ∅8		1
A7	808.00.002	Leichtkette ⊨ 200		2
A8	848.02.077	S-Haken ∅2 x 22		5
A9	811.03.008	Scheibe ∅ 8	DIN 9021	2
A11	815.01.015	SK-Schraube M8 x 20	DIN 931	5
A13	855.02.003	Bolzensicherung ∅5		1
A14	823.00.019	Splint ∅ 5 x 25	DIN 94	2
A15	855.01.005	Federstecker ∅5 x 130		2
A16	118.00.024	Bolzensbüchse		2
A17	815.81.004	SK-Shraube M6 x15		2
B1	118.00.110	Trommelachse		1
B2	118.02.000	Kettenrad		1
B3	122.04.100	Kupplung I		2
B4	122.04.200	Kupplung II		1
B5	118.05.000	Seiltrommel		1
B6	122.04.201	Kupplungsplatte II		1
B7	848.02.086	Trommelsfeder		1
B9	114.50.001	Druckring		1
	800.03.063	Rillenkugellager 6010.2Z	DIN 625	3
	300.03.064	Kugellager 6310.2Z	DIN 625	2
	118.50.001	Distanzbuchse		1
B13	803.02.080	Seeger-Ring 80	DIN 472	1
B14	122.04.202	Zentrierzapfen		2
C1	116.07.500	Bandbremse		1
C2	122.08.300	Bremsspannschraube		1
C4	122.00.007	Pendel		2
C5	122.00.011	Haltersbolzen		2
C6	122.00.015	Bremsbolzen ∅ 16		1
C7	811.01.012	Scheibe ∅ 12	DIN 125	1
C9	811.01.020	Scheibe 20	DIN 125	1
C10	122.07.555	Spannfeder 25 x 125		1
C11	848.02.082	Bremsdruckfeder		1
C12	813..02.010	SK-Mutter M10	DIN 934	1
C13	815.05.017	SK-Schraube M8 x 25	DIN 933	1
C14	813.01.008	SK-Mutter M8	DIN 934	2
C15	813.07.010	Sichermutter M 10	DIN 985	1
C16	815.05.029	SK-Schraube M 10 x 40	DIN 933	1
C18	815.01.033	SK-Schraube M 10 x 50	DIN 931	1
C19	813.07.008	Sichermutter M 8	DIN 985	1
C20	815.01.046	SK-Schraube M8 x 80	DIN 931	1
C21	813.01.012	SK-Mutter M 12	DIN 934	4
C22	120.50.010	Abrückhebel		2
C24	812.01.016	Federring A 16	DIN 127	2
	813.01.016	SK-Mutter M 16	DIN 934	3
	122.00.020	Abrückbüchse		2
C27	122.00.019	Distanzrohr		1
C29	811.01.006	Scheibe ∅ 6	DIN 125	8
C30	119.54.000	Bremshebelhalter		1
C32	813.21.012	Sichermutter M 12	DIN 980 V	3
C33	848.02.006	Bremsfeder		2
D	119.53.000	Kupplungszylinder		1
D1	120.53.100	Zylindergahäuse		1
D2	119.53.001	Innenbuchse		1
D3	120.53.002	Kupplungskolben		1
D4	834.03.010	Stangendichtung T20 ∅ 97/85 x 9		1
D5	834.03.009	Stangendichtung T20 ∅ 65/77 x 9		1
D6	116.11.000	Trommelabdeckung		1
D7	119.18.100	Fuß		2
D8	120.15.501	Fußbolzen		2
D9	834.03.005	Abstraifer P7 ∅ 85/95		1
D10	122.00.006	Gelenkwellenhaken		1
D11	822.00.025	Spannstift ∅ 4 x 20	DIN 1481	1
D12	117.00.005	Mutter M 40 x 2		1
D13	122.00.022	Sicherungsstöpsel		1
D14	122.00.018	Deckel ∅ 110		1
D15	832.07027	O ring 62x 3		1
D16	855.02.003	Bolzensicherung ∅ 3		2
D17	815.05.008	SK-Schraube M 6 x 15	DIN 933	5
D18	813.07.006	Sichermutter M 6	DIN 985	11
D19	812.01.008	Federring B 8	DIN 127	13
D20	815.05.013	SK-Schraube M 8 x 15	DIN 933	10
D21	812.01.012	Federring B 12	DIN 127	8
D22	815.05.074	SK-Schraube M 12 x 25	DIN 933	7
D23	815.05.018	SK-Schraube M 8 x 30	DIN 933	2
D24	812.20.001	Federring C 12,5	DIN 74361	4
D25	802.00.012	Mutter KM12		1

Pos	Art. No.:	Benennung:		Stück
D27	859.04.004	Verschraubung M16K - M14R		1
D28	859.02.032	Kupplungsrohr ∅ 8 x 700		1
E	119.52.000	Bremszylinder		1
E1	135.06.100	Zylinderrohr		1
E2	135.06.002	Führungsmutter		1
E3	120.52.001	Kolbenstange		1
E4	135.06.003	Unterlagsscheibe		1
E5	832.03.005	O - Ring ∅ 29 x 2		1
E6	834.03.003	Stangendichtung T 20 ∅ 22		1
E7	834.04.003	Abstreifer ∅ 22		1
E10	815.05.015	SK-Schraube M8 x 20		1
E11	135.00.003	Überlaufschraube M 14 x 1.5		1
E12	859.02.001	Bremsrohr ∅ 8 x 600		1
E13	829.00.004	Cu - Dichtung ∅ 14		5
E14	119.56.000	Distanzrohr		2
E15	815.01.047	SK-Schraube M 10 x 70	DIN 931	2
E16	815.01.063	SK-Schraube M 10 x 45	DIN 931	1
E17	859.07.004	Drosselrückschlagventil		1
F	116.19.000	Seilrolle kpl.		1
F1	116.19.100	Seilrollengehäuse		1
F2	116.19.001	Seilrolle		2
F3	116.19.003	Seilrollenachse		1
F4	801.10.040	Gleitlager 40 x 44 x 30		2
F5	116.19.005	Anlaufscheibe 40 x 65 x 1,5		4
F7	116.19.200	Seilführung		3
F8	828.01.002	Schmiernippel AM 8 x 1	DIN 71412	5
F9	116.00.008	Seilrollenbolzen		1
F10	120.00.005	Sicherungsblech		1
F11	120.10.003	Unterlagsscheibe		1
F12	116.19.004	Führungbusche		2
F13	811.03.008	Scheibe 8 verz.		4
F14	030.12.105	Scheibe ∅ 26/∅ 14 x 3		2
F18	846.00.061	Schmiernippelkappe		3
G	114.13.900	Untere Seilrolle kpl.		1
G1	114.13.200	Gehäuse der unteren Seilrolle		1
G2	114.13.004	Bolzen der unteren Seilrolle		1
G3	822.00.037	Federstift ∅3 x 20		1
G4	848.02.093	Druckfeder ∅ 25 / ∅ 12,5 x 45		1
G5	118.16.600	Seilrollenhalter oben		1
G6	815.01.052	SK-Schraube M 16 x 40	DIN 933	2
G7	114.13.810	Seilbegrenzung		1
H1	859.02.030	Saugrohr ∅ 8 x 270		1
H2	859.02.019	Druckrohr ∅ 8 x 300		1
H3	859.02.031	Rückrohr ∅ 8 x 700		1
H4	815.05.062	SK-Schraube M 8 x 40	DIN 933	1
H5	815.05.017	SK-Schraube M 8 x 25	DIN 933	2
H6	859.04.046	Pumpenanschluß		2
H7	813.01.008	Mutter M 8		3
H8	119.61.100	Pumpenträger		1
H9	859.05.006	Pumpe		1
H10	120.61.001	Nabe		1
H11	120.61.002	Mutter M 7 x 1		1
H12	848.03.014	Kettenrad z=12		1
H13	805.01.004	Rollenkette 1/2"		0.75m
H14	815.01.010	SK-Schraube M 6 x 30	DIN 931	4
H15	806.01.404	Verbindungselement 1/2"		1
H16	119.57.200	Ölbehälter		1
H17	859.04.002	Saugfilter KLA ∅ 30 x 58		1
H18	832.04.023	O – Ring ∅ 28,3 x 2,4		1
H19	120.57.004	Behältermuffe		1
H20	120.61.003	Flansch		1
H21	120.57.002	Verbindungsmutter		1
H22	832.04.015	O – Ring ∅ 19,3 x 2,4		1
H23	120.57.003	Deckel		1
H24	859.04.010	Verschraubung M16K – 1/2"R		2
H25	815.21.074	ISKT – Schraube M6 x 45		4
H26	832.04.013	O – Ring ∅ 16,3 x 2,4		2
H27	812.01.006	Federring A6		8
H28	815.21.030	ISKT – Schraube M6 x 30		4
H29	813.01.010	Mutter M10		4
H30	812.01.010	Federring A10		4
H31	815.05.055	SK-Schraube M 10 x 25	DIN 933	5
H32	812.06.012	Sicherring 12 – A		1
H33	800.03.051	Rillenkugellager 6203.2Z		1
H34	859.04.34	Winkelverschraubung ∅ 10 – M16K		3
I1	859.01.024	Steuerungsblock ARON		1
I2	859.04.006	Verschraubung M16K - 1/4"R		5

Pos	Art. No.:	Benennung:		Stück
I3	859.04.061	Keilring ∅ 10		2
I4	859.04.062	Mutter Ermeto ∅ 10 / M6		2
I5	741.20.010	Rohr ∅ 10 x 2		1
I6	859.04.007	Verschraubung M16K - M18R		1
I7	829.00.008	Cu - Dichtung 18/22		1
I8	859.06.006	Druckspeicher 0,8 l		1
I9	120.59.606	Speicherfassung		1
I10	811.01.008	Scheibe 8		1
I11	120.59.605	Deckel		1
I12	815.15.021	Schlitzschraube M5 x 10		3
I13	304.00.010	Gummieinführung		1
I14	815.15.020	Schlitzschraube M5 x 50		2
I15	120.59.500	Steuerungskasten		1
I16	870.00.016	Mutter RE 16		1
I17	870.00.061	Kabelführung 16 PVC		1
I18	870.00.065	Steuerleitung 7 x 1,5 Stahldrahtgefl.		2m
I19	870.00.048	Metallstecker ISO 1724		2
I20	870.00.049	Metallsteckdose ISO 1724		1
I21	815.14.004	Schlitzschraube M5 x 35		3
I22	812.01.005	Federring A5		4
I23	813.01.005	Mutter M5		1
I30	870.00.047	Schalterkonsole für EGV Hy		1
I31	870.00.056	Steuerleitung 3 x 0,75 - Stahldrahtgefl.		5,5m
I32	412.00.146	Gebogene Schraube M6 x 34		2
I35	120.68.000	Schalterkonsole für EGV Hy		1
I36	859.01.019	Steuerungsventil		1
I37	859.01.021	Sicherheitsventil		1
I38	859.01.022	Drosselventil		1
I39	859.01.023	Ventil ARON CRP.02.NA		1
I40	859.08.003	Manometer		1
J	116.15.000	Anhängekupplung		1
J1	116.15.100	Gehäuse der Anhängekupplung		1
J2	116.15.200	Bolzen der Anhängekupplung		1
J3	815.01.044	SK-Schraube M16 x 90	DIN 931	1
J4	813.07.016	Sichermutter M 16	DIN 985	2
K6	810.06.011	Zugseile ∅ 11		1
K7	809.00.011	Seilklammer ∅ 11	DIN 1142	3
K7	809.01.011	Einpressklammer ∅ 11		1
K8	860.01.002	Seilkausche ∅ 11	DIN 6899	1
K9	100.00.026	Kettenanschluß		1
K9	809.02.010	Parallelhaken P 10		1
M	119.58.530	Zapfwelle I kpl.		1
M1	119.58.400	Zapfwelle I mit Kettenrad		1
M2	117.06.520	Zapfwellengehäuse I		1
M3	117.06.501	Distanzbüchse 40 x 7		1
M4	800.03.035	Rillenkugellager 6308.2Z	DIN 625	2
M5	803.02.090	Seeger-Ring 90	DIN 472	1
M7	805.15.080	Rollkette 1" 16 B - 1, 25 Gl.		0.635m
M8	806.15.080	Verbindungsglied 1" 16 B - 1 / K		2
M9	117.12.000	Rollkettendeckel kpl.		1
M10	116.12.001	Gelenkwellenschutz		1
M14	802.00.008	SK-Mutter KM - 8	DIN 5416	1
M15	801.00.008	Scheibe MB - 8	DIN 5416	1
M16	848.03.023	Kettenrad Z=35		1
N	117.07.000	Zapfwelle II kpl.		1
N1	117.07.100	Zapfwelle II mit Kettenräder		1
N2	117.07.001	Zapfwellengehäuse II		1
N3	117.07.002	Lagergehäuse		1
N4	800.03.235	Rillenkugellager 6308.2Z	DIN 625	2
N5	815.01.015	SK-Schraube M12 x 45	DIN 933	2
N6	815.05.039	SK-Schraube M12 x 60	DIN 933	1
N7	805.15.080	Rollkette 1" 16 B - 1, 57 Gl.		1.447m
N8	117.00.003	Spannschraube		1
N9	813.013.016	Sichermutter M 16		1
N10	811.01.016	Scheibe 16	DIN 125	1
N11	815.05.015	SK-Schraube M 8 x 20	DIN 933	5

9.03.1999

106b

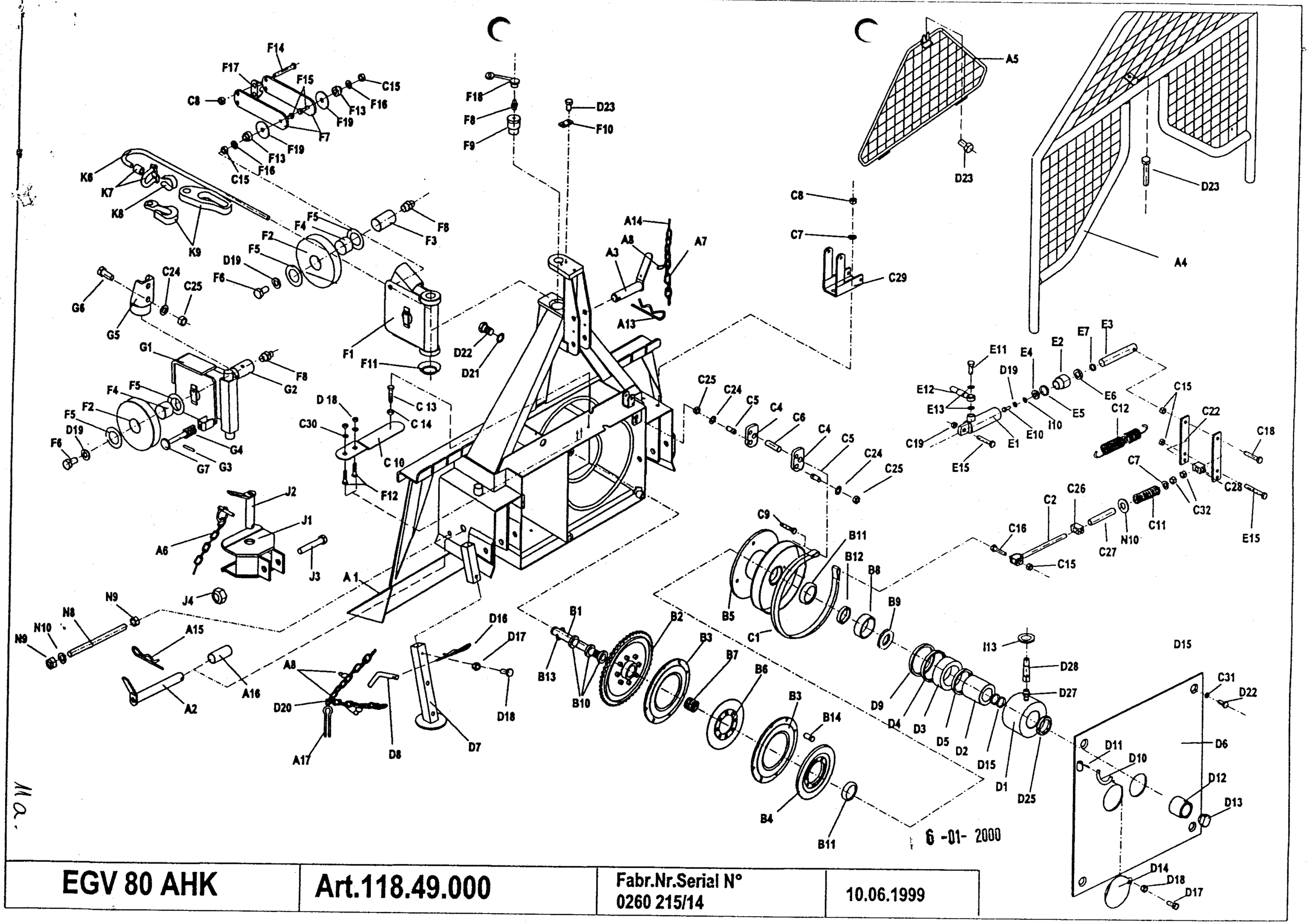

EGV 80 AHK	**Art.118.49.000**	Fabr.Nr.Serial N° 0260 215/14	10.06.1999

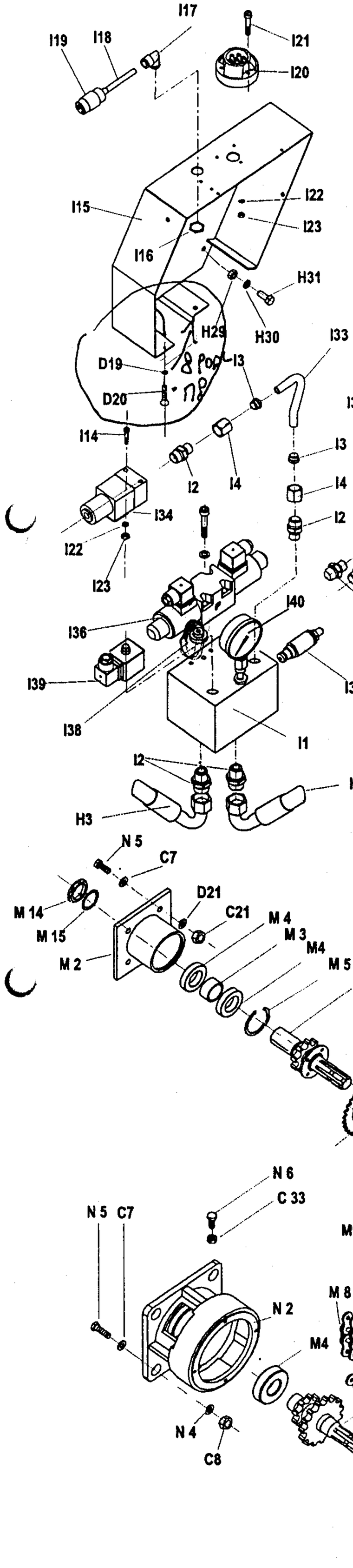

Hy. ARON Ø6 / CASAPPA

80 AHK

11 b.

FORSTWINDE EGV 80 AHK

Ersatzteilliste

(ARON Ø6 / CASAPPA)

Pos	Art. No.:	Benennung:		Stück
A1	118.01.000	Rahmen mit Rückeschild		1
A2	118.13.300	Unterlenkerbolzen		2
A3	118.14.100	Oberlenkerbolzen		1
A4	120.18.000	Schutzgitter		1
A5	120.14.100	Dreieckschutz		1
A6	855.03.004	Klappsplint mit Kette und Splint Ø8		1
A7	808.00.002	Leichtkette l= 200		2
A8	848.02.077	S-Haken Ø2 x 22		5
A9	811.03.008	Scheibe Ø 8	DIN 9021	2
A11	815.01.015	SK-Schraube M8 x 20	DIN 931	5
A13	855.02.003	Bolzensicherung Ø5		1
A14	823.00.019	Splint Ø 5 x 25	DIN 94	2
A15	855.01.005	Federstecker Ø5 x 130		2
A16	118.00.024	Bolzensbüchse		2
A17	815.81.004	SK-Shraube M6 x15		2
B1	118.00.110	Trommelachse		1
B2	118.02.000	Kettenrad		1
B3	122.04.100	Kupplung I		2
B4	122.04.200	Kupplung II		1
B5	118.05.000	Seiltrommel		1
B6	122.04.201	Kupplungsplatte II		1
B7	848.02.086	Trommelsfeder		1
B9	114.50.001	Potisni obruč		1
B10	800.03.063	Rillenkugellager 6010.2Z	DIN 625	3
B11	800.03.064	Kugellager 6310.2Z	DIN 625	2
B12	118.50.001	Distanzbuchse		1
B13	803.02.080	Seeger-Ring 80	DIN 472	1
[illegible]	122.04.202	Zentrierzapfen		2
C1	118.07.020	Bandbremse		1
C2	120.08.300	Bremsspannschraube		1
C4	120.00.007	Pendel		2
C5	120.00.011	Haltersbolzen		2
C6	118.00.014	Bremsbolzen Ø16		1
C7	811.01.012	Scheibe Ø 12	DIN 125	11
C8	813.07.012	Sicherungsmutter M 12	DIN 985	8
C9	815.05.071	SK-Schraube M12 x 30	DIN 933	1
C10	122.07.555	Spannfeder 25 x 125		2
C11	848.02.082	Bremsdruckfeder Ø 18 x 75		1
C12	848.02.006	Bremsfeder		2
C13	815.05.017	SK-Schraube M8 x 25	DIN 933	1
C14	813.01.008	SK-Mutter M8	DIN 934	1
C15	813.07.010	Sicherungsmutter M 10	DIN 985	5
C16	815.05.029	SK-Schraube M10 x 40	DIN 933	1
C18	815.01.003	SK-Schraube M10 x 50	DIN 931	1
C19	813.07.008	Sicherungsmutter M 8	DIN 985	2
C21	813.01.012	SK-Mutter M 12	DIN 934	4
C22	120.50.010	Abrückhebel		2
C24	812.01.016	Federring B 16	DIN 127	4
C25	813.01.016	SK-Mutter M 16	DIN 934	5
C26	118.00.020	Abrückbüchse		1
C27	120.00.019	Distanzrohr		1
C28	122.00.020	Abrückbüchse		1
[illegible]	120.54.000	Bremshebelhalter		1
[illegible]	811.05.006	Scheibe A 6.4	DIN 125	8
[illegible]	812.20.001	Federring C 12.5	DIN 74361	4
C32	813.07.012	Sicherungsmutter M 12	DIN 980 V	3
C33	813.07.016	Sicherungsmutter M 16	DIN 980 V	3
D	118.52.000	Kupplungszylinder		1
D1	118.52.100	Zylindergahäuse		1
D2	120.53.001	Innenbuchse		1
D3	118.52.001	Kupplungskolben		1
D4	834.03.011	Stangendichtung T20 Ø 95/102		1
D5	834.03.009	Stangendichtung T20 Ø 65/77		1
D6	118.11.000	Trommelabdeckung		1
D7	118.15.200	Fuß		2
D8	120.15.501	Fußbolzen		2
D9	834.04.006	Abstreifer P7 Ø 90/100		1
D10	122.00.006	Gelenkwellenhaken		1
D11	822.00.025	Spannstift Ø 4 x 20	DIN 1481	1
D12	118.00.006	Mutter M 48 x 2		1
D13	118.00.005	Sicherungsstöpsel		1
D14	122.00.018	Deckel Ø110		1
D15	832.07.027	O - Ring 60 x 3		2
D16	855.02.005	Bolzensicherung Ø 3		2
D17	815.05.008	SK-Schraube M6 x 15	DIN 931	3
D18	813.07.006	Sicherungsmutter M 6	DIN 985	11
D19	812.01.008	Federring A 8	DIN 127	16
D20	808.00.009	Leichtkette l= 750		2
D21	812.01.012	Federring A 12	DIN 127	6
D22	815.05.074	SK-Schraube M12 x 25	DIN 933	6
D23	815.81.001	Schraube M8 x 16	DIN 7500	5
D25	802.00.012	Mutter KM12		1
D27	859.04.004	Verschraubung M16K - M14R		1
D28	859.02.024	Kupplungsrohr Ø 8 x 900		1
E	120.52.000	Bremszylinder		1

Pos	Art. No.:	Benennung:		Stück
E1	120.52.100	Zylinderrohr		1
E2	135.06.002	Führungsmutter		1
E3	120.52.001	Kolbenstange		1
E4	135.06.003	Unterlegsscheibe		1
E5	832.03.005	O - Ring Ø 29 x 2		1
E6	834.03.003	Stangendichtung T 20 Ø 22		1
E7	834.04.003	Abstreifer Ø 22		1
E10	815.05.015	SK-Schraube M8 x 20		1
E11	135.00.003	Überlaufschraube M 14 x 1.5		1
E12	859.02.002	Bremsrohr Ø 8 x 800		1
E13	829.00.004	Cu - Dichtung Ø 14		3
E15	815.01.047	SK-Schraube M 10 x 70	DIN 931	2
E16	859.04.008	Verschraubung Ø10/1/4"		1
E17	859.07.004	Drosselrückschlagventil		1
F	120.10.500	Seilrolle kpl.		1
F1	120.10.150	Seilrollengehäuse		1
F2	120.10.001	Seilrolle		2
F3	116.19.003	Seilrollenachse		1
F4	801.10.040	Gleitlager 40 x 44 x 30		2
F5	116.19.005	Anlaufscheibe 42 x 66 x 1,5		4
F6	815.05013	SK-Schraube M 8 x 15	DIN 933	4
F7	120.10.004	Schenkel		2
F8	828.01.002	Schmiernippel AM 8 x 1	DIN 71412	5
F9	120.00.012	Seilrollenbolzen		1
F10	120.00.005	Sicherungsblech		1
F11	120.10.003	Unterlegsscheibe		1
F12	815.05.009	SK-Schraube M6 x 20	DIN 933	6
F13	151.10.004	Distanzbuchse		2
F14	815.01.020	SK-Schraube M12 x 90	DIN 931	2
F15	815.05.028	SK-Schraube M10 x 35	DIN 933	2
F16	120.10.006	Scheibe 11		2
F17	151.10.007	Schieber		2
F18	846.00.061	Schmiernippelkappe		5
F19	151.10.005	Distanzscheibe		2
G	118.16.000	Untere Seilrolle kpl.		1
G1	118.16.100	Gehäuse der unteren Seilrolle		1
G2	114.13.004	Bolzen der unteren Seilrolle		1
G3	822.00.037	Federstift 3 x 20	DIN 1481	1
G4	848.02.090	Druckfeder Ø 18.5 x 46		1
G5	118.16.600	Seilrollenhalter oben		1
G6	815.01.052	SK-Schraube M16 x 40	DIN 931	2
G7	114.13.910	Seilbegrenzug		1
H1	859.02.014	Saugrohr Ø 8 x 300		1
H2	859.02.021	Druckrohr Ø 8 x 300		1
H3	859.02.023	Rückrohr Ø 8 x 400		1
H4	815.05.062	SK-Schraube M 8 x 40	DIN 933	1
H5	815.05.017	SK-Schraube M 8 x 25	DIN 933	2
H6	859.04.046	Pumpenanschluß		2
H7	813.01.008	Mutter M 8		3
H8	118.61.100	Pumpenträger		1
H9	859.05.006	Pumpe		1
H10	120.61.001	Nabe		1
H11	120.61.002	Mutter M 7 x 1		1
H12	848.03.014	Kettenrad z=12		1
H13	805.01.004	Rollenkette 1/2"		0.7m
H14	815.05.010	SK-Schraube M 6 x 30	DIN 931	4
H15	806.01.404	Verbindungselement 1/2"		1
H16	120.57.200	Ölbehälter		1
H17	859.04.002	Saugfilter KLA Ø 30 x 58		1
H18	832.04.023	O - Ring Ø 28,3 x 2,4		1
H19	120.57.004	Behältermuffe		1
H20	120.61.003	Flansch		1
H21	120.57.002	Verbindungsmutter		1
H22	832.04.015	O - Ring Ø 19,3 x 2,4		1
H23	120.57.003	Deckel		1
H24	859.04.010	Verschraubung M16K - 1/2"R		2
H25	815.21.074	ISKT - Schraube M6 x 45		6
H26	832.04.013	O - Ring Ø 16,3 x 2,4		2
H27	812.01.006	Federring A6		8
H28	815.21.030	ISKT - Schraube M6 x 30		4
H29	813.01.010	Mutter M10		4
H30	812.01.010	Federring A10		4
H31	815.05.055	SK-Schraube M 10 x 25	DIN 933	4
H32	812.06.012	Sicherring 12 - A		1
H33	800.03.051	Rillenkugellager 6203.2Z		1
I1	859.01.024	Steuerungsblock ARON		1
I2	859.04.006	Verschraubung M16K - 1/4"R		6
I3	859.04.061	Keilring Ø 10		2
I4	859.04.062	Mutter Ermeto Ø 10 / M6		2
I5	741.20.010	Rohr Ø 10 x 2		1
I6	859.04.007	Verschraubung M16K - M18R		1
I7	829.00.008	Cu - Dichtung 18/22		1
I8	859.06.006	Druckspeicher 0,8 l		1
I9	120.59.606	Speicherfassung		1
I10	811.01.008	Scheibe 8		1

Pos	Art. No.:	Benennung:		Stück
I11	120.59.605	Deckel		1
I12	815.15.021	Schlitzschraube M5 x 10		3
I13	304.00.010	Gummieinführung		1
I14	815.15.020	Schlitzschraube M5 x 50		2
I15	120.59.600	Steuerungskasten		1
I16	870.00.016	Mutter RE 16		1
I17	870.00.061	Kabelführung 16 PVC		1
I18	870.00.065	Steuerleitung 7 x 1,5 Stahldrahtgefl.		2m
I19	870.00.048	Metallstecker ISO 1724		2
I20	870.00.049	Metallsteckdose ISO 1724		1
I21	815.14.004	Schlitzschraube M5 x 35		3
I22	812.01.005	Federring A5		4
I23	813.01.005	Mutter M5		1
I30	870.00.047	Schalterkonsole für EGV Hy		1
I31	870.00.083	Steuerleitung 3 x 1.5 - Stahldrahtgefl.		5,5m
I32	412.00.146	Gebogene Schraube M6 x 34		2
I35	120.68.000	Schalterkonsole für EGV Hy		1
I36	859.01.019	Steuerungsventil		1
I37	859.01.021	Sicherheitsventil		1
I38	120.49.401	Blende		1
I39	859.01.023	Ventil ARON CRP.02.NA		1
I40	859.08.003	Manometer		1
J	116.15.000	Anhängekupplung		1
J1	116.15.100	Gehäuse der Anhängekupplung		1
J2	116.15.200	Bolzen der Anhängekupplung		1
J3	815.01.044	SK-Schraube M16 x 90	DIN 931	1
J4	813.07.016	Sicherungsmutter M 16	DIN 985	1
K6	810.06.014	Zugseile Ø 14		1
K7	809.00.014	Seilklammer Ø 14	DIN 1142	3
K7	809.01.014	Einpressklammer Ø14		1
K8	860.01.005	Seilkausche Ø 14	DIN 6899	1
K9	100.00.026	Kettenanschluß		1
K9	809.02.010	Parallelhaken P 10		1
M	120.58.030	Zapfwelle I kpl.		1
M1	120.58.400	Zapfwelle I mit Kettenrad		1
M2	118.06.250	Zapfwellengehäuse I		1
M3	118.06.004	Distanzbüchse 40 x 13		1
M4	800.03.035	Rillenkugellager 6308.2Z	DIN 625	4
M5	803.02.090	Seeger-Ring 90	DIN 472	1
M7	805.15.080	Rollkette 1" 80 HX , 29 GL		1
M8	806.15.080	Verbindungsglied 1" 111(S)		1
M9	118.12.000	Rollkettendeckel kpl.		1
M10	116.12.001	Gelenkwellenschutz		1
M12	120.00.015	Wellenabdeckung		1
M14	802.00.008	SK-Mutter KM - 8		1
M15	801.00.008	Scheibe MB - 8		1
M16	848.03.023	Kettenrad z = 35		1
N	118.06.400	Zapfwelle II kpl.		1
N1	118.06.500	Zapfwelle II mit Kettenräder		1
N2	118.06.002	Zapfwellengehäuse II		1
N3	118.06.003	Lagergehäuse		1
N4	122.06.002	Scheibe Ø 36 x 5		1
N5	815.05.039	SK-Schraube M12 x 35	DIN 933	5
N6	815.05.086	SK-Schraube M16 x 50	DIN 933	1
N7	805.01.010	Rollkette 5/4" 20B-1/K, 57 GL		1
N8	118.00.016	Spannschraube		1
N9	813.01.020	SK-Mutter M 20	DIN 934	2
N10	811.01.020	Scheibe Ø 20	DIN 911	2
N11	806.01.510	Verbindungsglied 5/4" - K		1
N12	815.01.015	SK-Schraube M12 x 45	DIN 931	3
N13	120.00.101	Scheibe Ø 43 x 8		3
N14	815.05.012	SK-Schraube M8 x 12	DIN 933	4

10.06.1999

11bb.

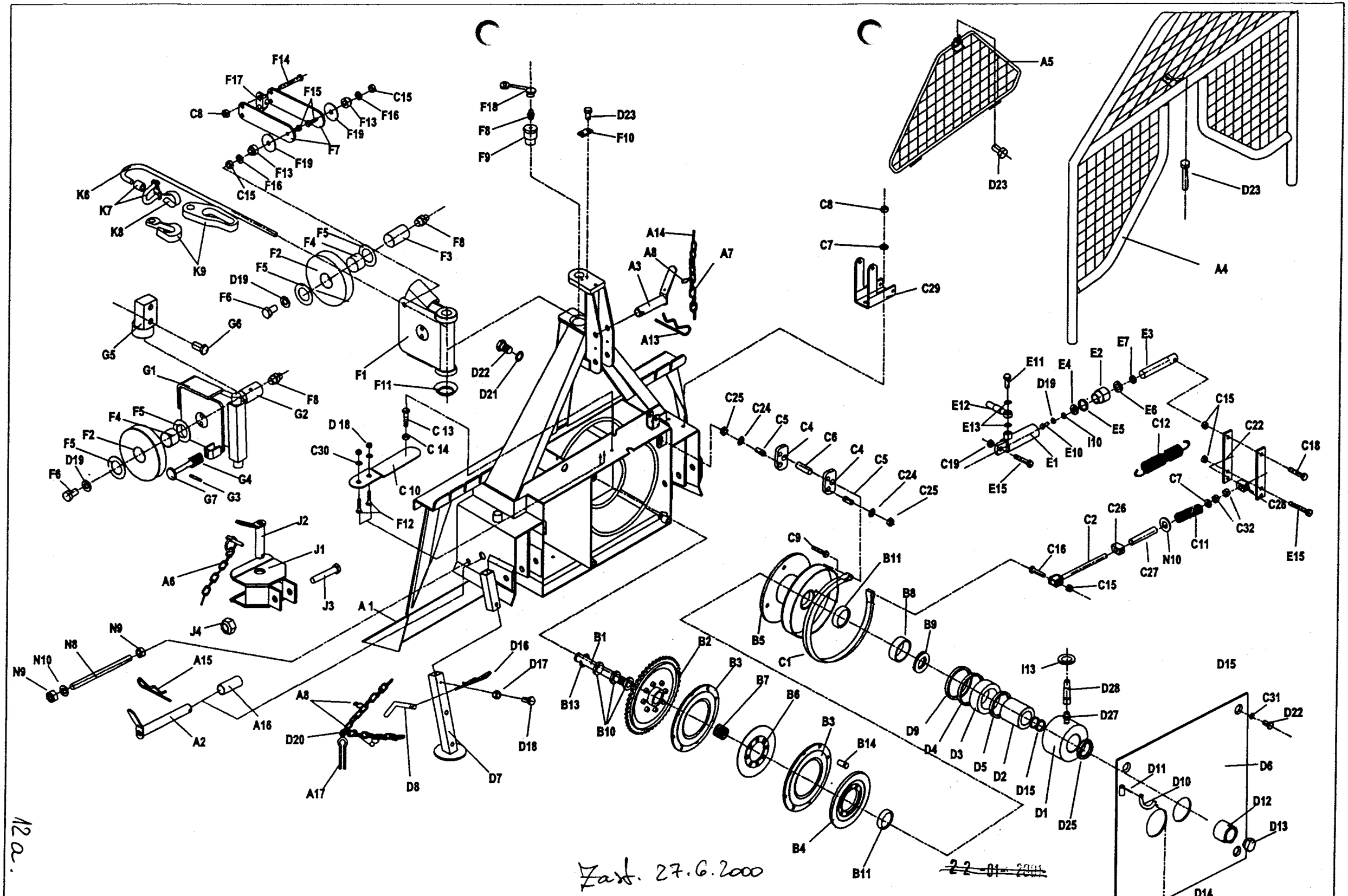

12a.

Zust. 27.6.2000

EGV 80 AHK	**Art.118.49.000**	**Fabr.Nr.Serial N°** **0336 215/21**	**6. 01. 2000**

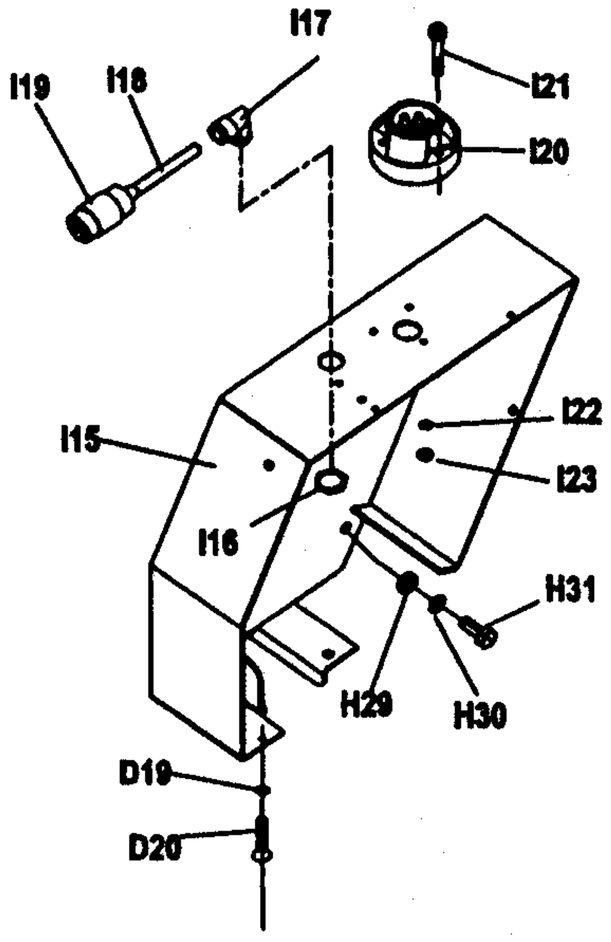

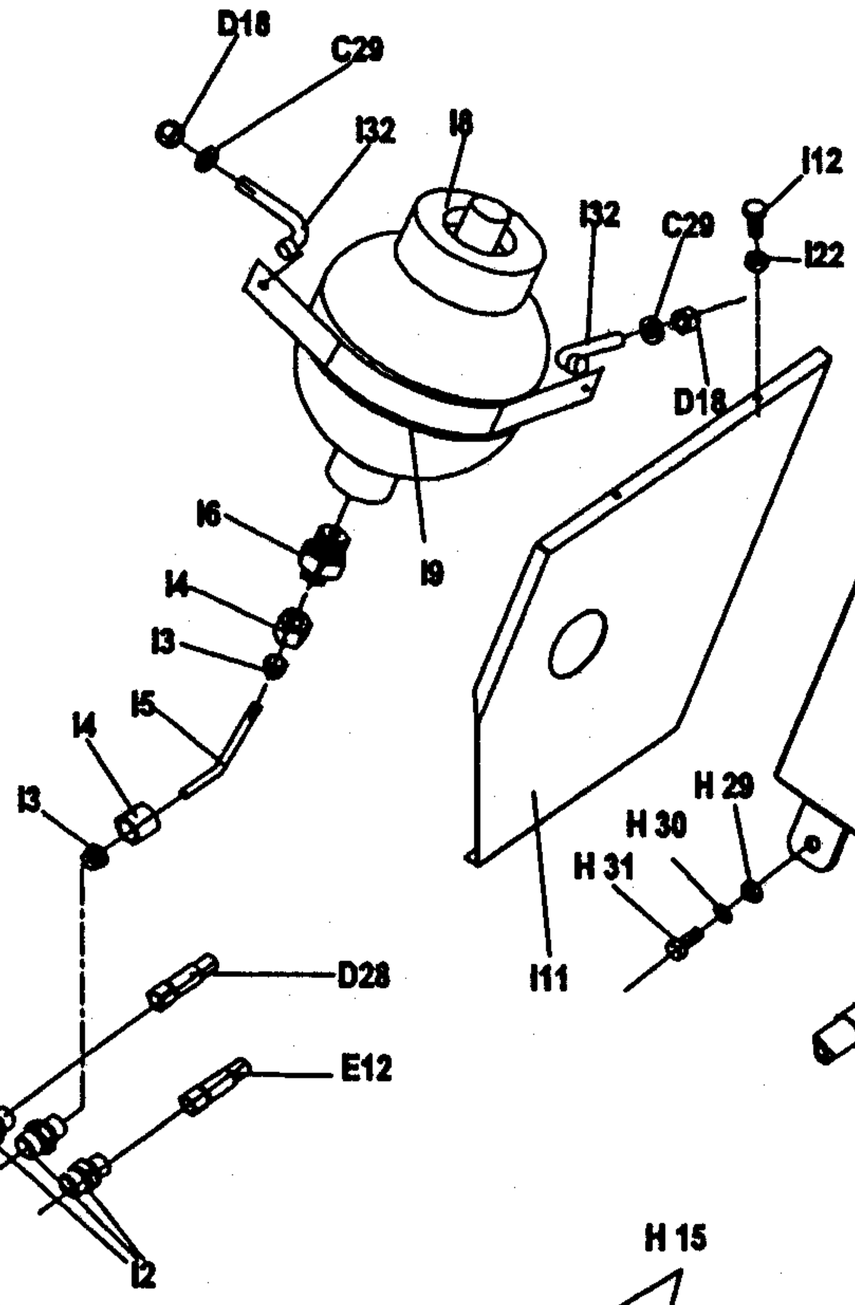

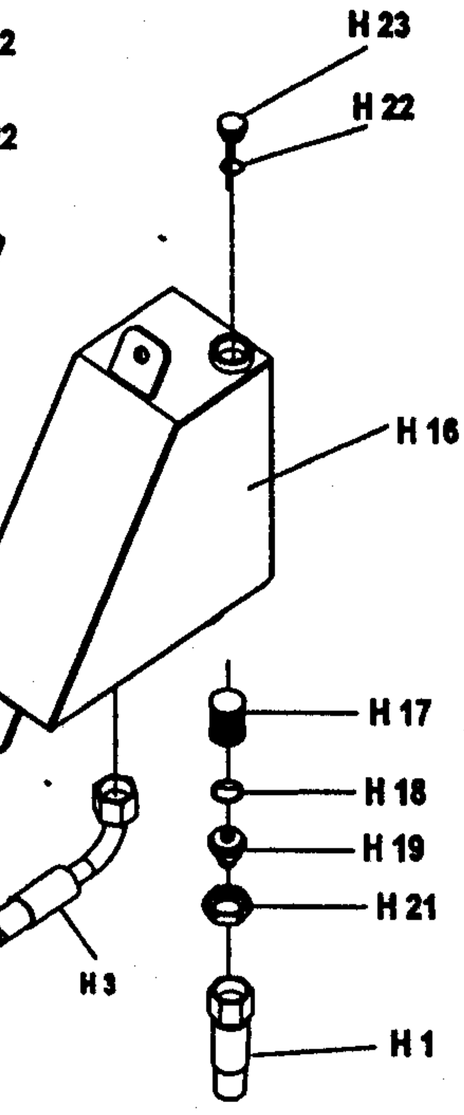

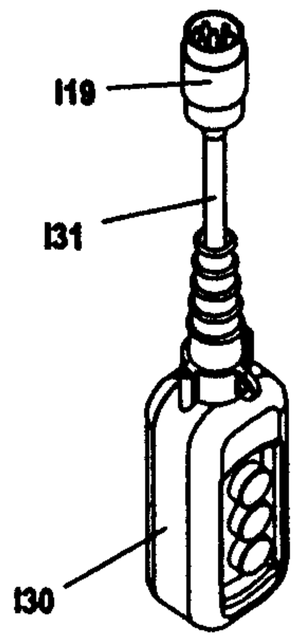

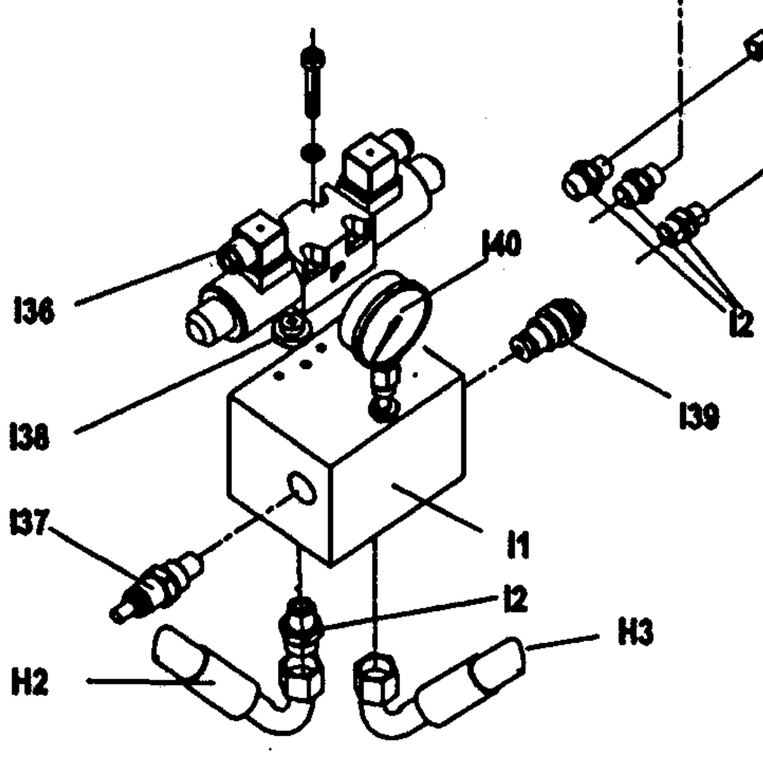

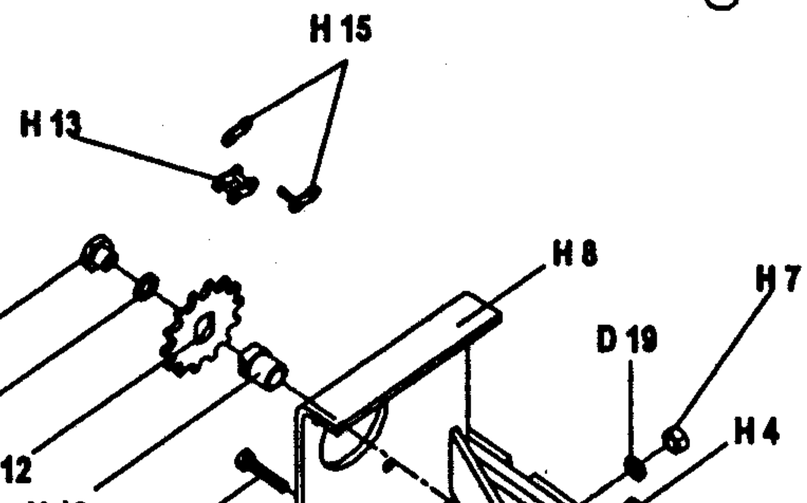

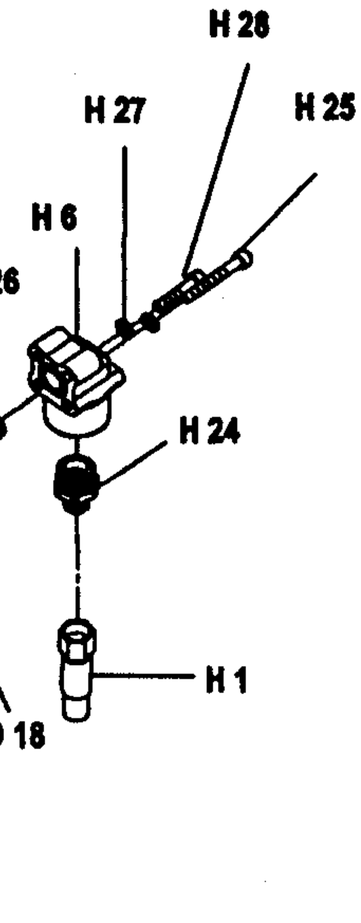

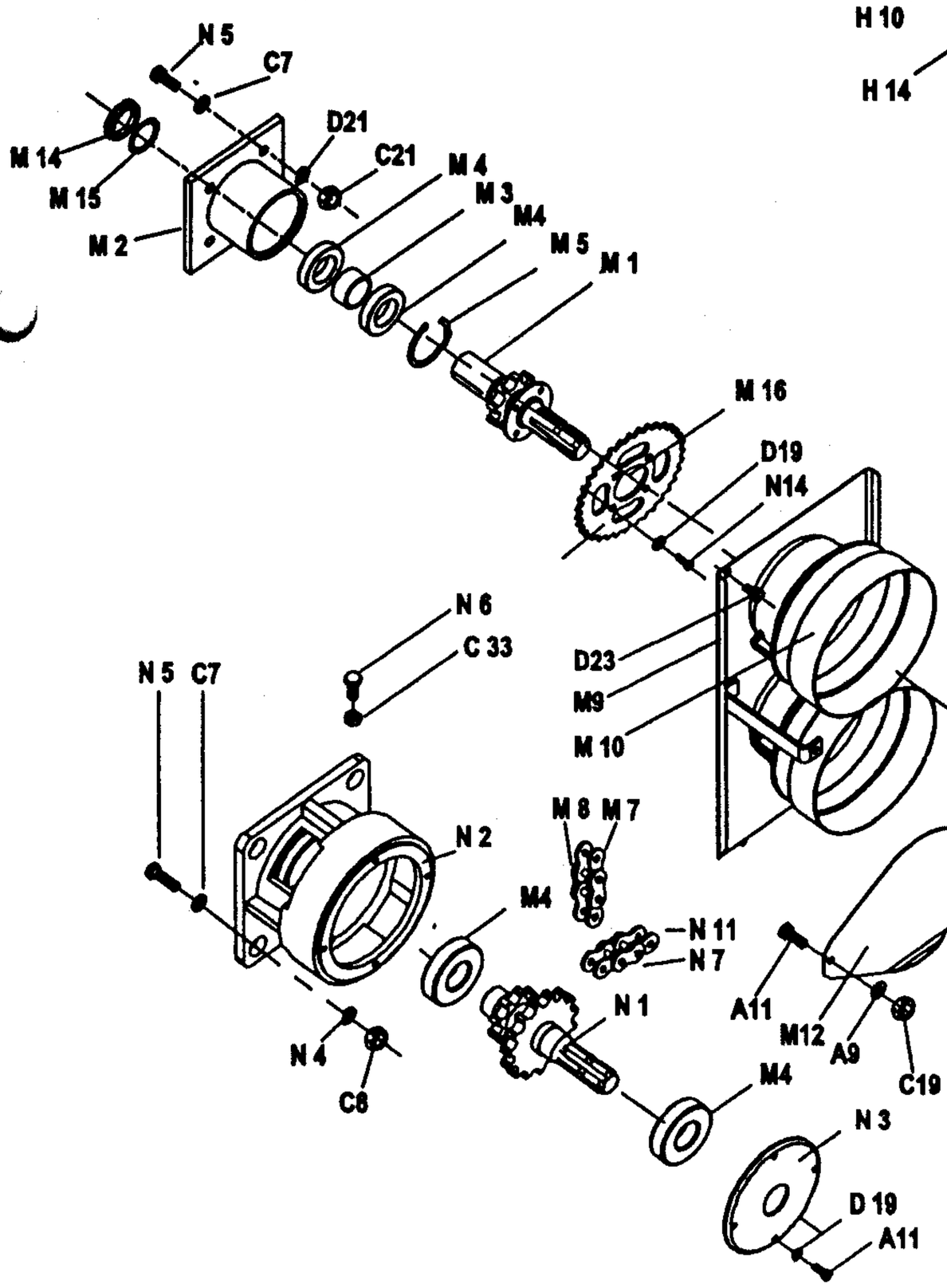

Zast. 27.6.2000

~~2-2-01-2001~~

Hy. ARON Ø6 / CASAPPA

80 AHK

12b.

FORSTWINDE EGV 80 AHK

Ersatzteilliste

(ARON ∅6 / CASAPPA)

Pos	Art. No.:	Benennung:	Stück
A1	118.01.000	Rahmen mit Rückeschild	1
A2	118.13.300	Unterlenkerbolzen	2
A3	118.14.100	Oberlenkerbolzen	1
A4	120.18.000	Schutzgitter	1
A5	120.14.100	Dreieckschutz	1
A6	855.03.004	Klappsplint mit Kette und Splint ∅8	1
A7	808.00.002	Leichtkette l= 200	2
A8	848.02.077	S-Haken ∅2 x 22	5
A9	811.03.008	Scheibe ∅ 8 DIN 9021	2
A11	815.01.015	SK-Schraube M8 x 20 DIN 931	5
A13	855.02.003	Bolzensicherung ∅5	1
A14	823.00.019	Splint ∅ 5 x 25 DIN 94	2
A15	855.01.005	Federstecker ∅5 x 130	2
A16	118.00.024	Bolzensbüchse	2
A17	815.81.004	SK-Shraube M6 x15	2
B1	118.00.110	Trommelachse	1
B2	118.02.000	Kettenrad	1
B3	122.04.100	Kupplung I	2
B4	122.04.200	Kupplung II	1
B5	118.05.000	Seiltrommel	1
B6	122.04.201	Kupplungsplatte II	1
B7	848.02.086	Trommelsfeder	1
B9	114.50.001	Potisni obruč	1
B10	800.03.063	Rillenkugellager 6010.2Z DIN 625	3
B11	800.03.064	Kugellager 6310.2Z DIN 625	2
B12	118.50.001	Distanzbuchse	1
B[illegible]	803.02.080	Seeger-Ring 80 DIN 472	1
B14	122.04.202	Zentrierzapfen	2
C1	118.07.020	Bandbremse	1
C2	120.08.300	Bremsspannschraube	1
C4	120.00.007	Pendel	2
C5	120.00.011	Haltersbolzen	2
C6	118.00.014	Bremsbolzen ∅16	1
C7	811.01.012	Scheibe ∅ 12 DIN 125	11
C8	813.07.012	Sicherungsmutter M 12 DIN 985	8
C9	815.05.071	SK-Schraube M12 x 30 DIN 933	1
C10	122.07.555	Spannfeder 25 x 125	2
C11	848.02.082	Bremsdruckfeder ∅ 18 x 75	1
C12	848.02.006	Bremsfeder	2
C13	815.05.017	SK-Schraube M8 x 25 DIN 933	1
C14	813.01.008	SK-Mutter M8 DIN 934	1
C15	813.07.010	Sicherungsmutter M 10 DIN 985	5
C16	815.05.029	SK-Schraube M10 x 40 DIN 933	1
C18	815.01.003	SK-Schraube M10 x 50 DIN 931	1
C19	813.07.008	Sicherungsmutter M 8 DIN 985	2
C21	813.01.012	SK-Mutter M 12 DIN 934	4
C22	120.50.010	Abrückhebel	2
C24	812.01.016	Federring B 16 DIN 127	4
C25	813.01.016	SK-Mutter M 16 DIN 934	5
C26	118.00.020	Abrückbüchse	1
C27	120.00.019	Distanzrohr	1
C28	122.00.020	Abrückbüchse	1
C[illegible]	120.54.000	Bremshebelhalter	1
C30	811.05.006	Scheibe A 6.4 DIN 125	8
	812.20.001	Federring C 12.5 DIN 74361	4
C[illegible]	813.07.012	Sicherungsmutter M 12 DIN 980 V	3
C33	813.07.016	Sicherungsmutter M 16 DIN 980 V	3
D	118.52.000	Kupplungszylinder	1
D1	118.52.100	Zylindergehäuse	1
D2	120.53.001	Innenbuchse	1
D3	118.52.001	Kupplungskolben	1
D4	834.03.011	Stangendichtung T20 ∅ 95/102	1
D5	834.03.009	Stangendichtung T20 ∅ 65/77	1
D6	118.11.000	Trommelabdeckung	1
D7	118.15.200	Fuß	2
D8	120.15.501	Fußbolzen	2
D9	834.04.006	Abstreifer P7 ∅ 90/100	1
D10	122.00.006	Gelenkwellenhaken	1
D11	822.00.025	Spannstift ∅ 4 x 20 DIN 1481	1
D12	118.00.006	Mutter M 48 x 2	1
D13	118.00.005	Sicherungsstöpsel	1
D14	122.00.018	Deckel ∅110	1
D15	832.07.027	O - Ring 60 x 3	2
D16	855.02.005	Bolzensicherung ∅ 3	2
D17	815.05.008	SK-Schraube M6 x 15 DIN 931	3
D18	813.07.006	Sicherungsmutter M 6 DIN 985	11
D19	812.01.008	Federring A 8 DIN 127	16
D20	808.00.009	Leichtkette l= 750	2
D21	812.01.012	Federring A 12 DIN 127	6
D22	815.05.074	SK-Schraube M12 x 25 DIN 933	6
D23	815.81.001	Schraube M8 x 16 DIN 7500	5
D25	802.00.012	Mutter KM12	1
D27	859.04.004	Verschraubung M16K - M14R	1
D28	859.02.024	Kupplungsrohr ∅ 8 x 900	1
E	120.52.000	Bremszylinder	1

Pos	Art. No.:	Benennung:	Stück
E1	120.52.100	Zylinderrohr	1
E2	135.06.002	Führungsmutter	1
E3	120.52.001	Kolbenstange	1
E4	135.06.003	Unterlegsscheibe	1
E5	832.03.005	O - Ring ∅ 29 x 2	1
E6	834.03.003	Stangendichtung T 20 ∅ 22	1
E7	834.04.003	Abstreifer ∅ 22	1
E10	815.05.015	SK-Schraube M8 x 20	1
E11	135.00.003	Überlaufschraube M 14 x 1.5	1
E12	859.02.002	Bremsrohr ∅ 8 x 800	1
E13	829.00.004	Cu - Dichtung ∅ 14	3
E15	815.01.047	SK-Schraube M 10 x 70 DIN 931	2
E16	859.04.008	Verschraubung ∅10/1/4"	1
E17	859.07.004	Drosselrückschlagventil	1
F	120.10.500	Seilrolle kpl.	1
F1	120.10.150	Seilrollengehäuse	1
F2	120.10.001	Seilrolle	2
F3	116.19.003	Seilrollenachse	1
F4	801.10.040	Gleitlager 40 x 44 x 30	2
F5	116.19.005	Anlaufscheibe 42 x 66 x 1,5	4
F6	815.05013	SK-Schraube M 8 x 15 DIN 933	4
F7	120.10.004	Schenkel	2
F8	828.01.002	Schmiernippel AM 8 x 1 DIN 71412	5
F9	120.00.012	Seilrollenbolzen	1
F10	120.00.005	Sicherungsblech	1
F11	120.10.003	Unterlagsscheibe	1
F12	815.05.009	SK-Schraube M6 x 20 DIN 933	6
F13	151.10.004	Distanzbuchse	2
F14	815.01.020	SK-Schraube M12 x 90 DIN 931	2
F15	815.05.028	SK-Schraube M10 x 35 DIN 933	2
F16	120.10.006	Scheibe 11	2
F17	151.10.007	Schieber	2
F18	846.00.061	Schmiernippelkappe	5
F19	151.10.005	Distanzscheibe	2
G	118.16.000	Untere Seilrolle kpl.	1
G1	118.16.100	Gehäuse der unteren Seilrolle	1
G2	114.13.004	Bolzen der unteren Seilrolle	1
G3	822.00.037	Federstift 3 x 20 DIN 1481	1
G4	848.02.093	Druckfeder ∅ 25x12.5	1
G5	148.16.600	Seilrollenhalter oben	1
G6	148.16.603	SK-Schraube	2
G7	114.13.910	Seilbegrenzug	1
H1	859.02.014	Saugrohr ∅ 8 x 300	1
H2	859.02.021	Druckrohr ∅ 8 x 300	1
H3	859.02.023	Rückrohr ∅ 8 x 400	1
H4	815.05.062	SK-Schraube M 8 x 40 DIN 933	1
H5	815.05.017	SK-Schraube M 8 x 25 DIN 933	2
H6	859.04.046	Pumpenanschluß	2
H7	813.01.008	Mutter M 8	3
H8	118.61.100	Pumpenträger	1
H9	859.05.006	Pumpe	1
H10	120.61.001	Nabe	1
H11	120.61.002	Mutter M 7 x 1	1
H12	848.03.014	Kettenrad z=12	1
H13	805.01.004	Rollenkette 1/2"	0.7m
H14	815.05.010	SK-Schraube M 6 x 30 DIN 931	4
H15	806.01.404	Verbindungselement 1/2"	1
H16	120.57.200	Ölbehälter	1
H17	859.04.002	Saugfilter KLA ∅ 30 x 58	1
H18	832.04.023	O - Ring ∅ 28,3 x 2,4	1
H19	120.57.004	Behältermuffe	1
H20	120.61.003	Flansch	1
H21	120.57.002	Verbindungsmutter	1
H22	832.04.015	O - Ring ∅ 19,3 x 2,4	1
H23	120.57.003	Deckel	1
H24	859.04.010	Verschraubung M16K - 1/2"R	2
H25	815.21.074	ISKT - Schraube M6 x 45	6
H26	832.04.013	O - Ring ∅ 16,3 x 2,4	2
H27	812.01.006	Federring A6	8
H28	815.21.030	ISKT - Schraube M6 x 30	4
H29	813.01.010	Mutter M10	4
H30	812.01.010	Federring A10	4
H31	815.05.055	SK-Schraube M 10 x 25 DIN 933	4
H32	812.06.012	Sicherring 12 - A	1
H33	800.03.051	Rillenkugellager 6203.2Z	1
I1	859.01.024	Steuerungsblock ARON	1
I2	859.04.006	Verschraubung M16K - 1/4"R	6
I3	859.04.061	Keilring ∅ 10	2
I4	859.04.062	Mutter Ermeto ∅ 10 / M6	2
I5	741.20.010	Rohr ∅ 10 x 2	1
I6	859.04.007	Verschraubung M16K - M18R	1
I7	829.00.008	Cu - Dichtung 18/22	1
I8	859.06.006	Druckspeicher 0,8 l	1
I9	120.59.606	Speicherfassung	1
I10	811.01.008	Scheibe 8	1

Pos	Art. No.:	Benennung:	Stück
I11	120.59.610	Deckel	1
I12	815.15.021	Schlitzschraube M5 x 10	3
I13	304.00.010	Gummieinführung	1
I14	815.15.020	Schlitzschraube M5 x 50	2
I15	120.59.600	Steuerungskasten	1
I16	870.00.016	Mutter RE 16	1
I17	870.00.061	Kabelführung 16 PVC	1
I18	870.00.065	Steuerleitung 7 x 1,5 Stahldrahtgefl.	2m
I19	870.00.048	Metallstecker ISO 1724	2
I20	870.00.049	Metallsteckdose ISO 1724	1
I21	815.14.004	Schlitzschraube M5 x 35	3
I22	812.01.005	Federring A5	4
I23	813.01.005	Mutter M5	1
I30	870.00.047	Schalterkonsole für EGV Hy	1
I31	870.00.083	Steuerleitung 3 x 1.5 - Stahldrahtgefl.	5,5m
I32	412.00.146	Gebogene Schraube M6 x 34	2
I35	120.68.000	Schalterkonsole für EGV Hy	1
I36	859.01.019	Steuerungsventil	1
I37	859.01.036	Regulator des Druckbegrenzers	1
I38	120.49.401	Blende	1
I39	859.01.035	Druckbegrenzer	1
I40	859.08.003	Manometer	1
J	116.15.000	Anhängekupplung	1
J1	116.15.100	Gehäuse der Anhängekupplung	1
J2	116.15.200	Bolzen der Anhängekupplung	1
J3	815.01.044	SK-Schraube M16 x 90 DIN 931	1
J4	813.07.016	Sicherungsmutter M 16 DIN 985	1
K6	810.06.014	Zugseile ∅ 14	1
K7	809.00.014	Seilklammer ∅ 14 DIN 1142	3
K7	809.01.014	Einpressklammer ∅14	1
K8	860.01.005	Seilkausche ∅ 14 DIN 6899	1
K9	100.00.026	Kettenanschluß	1
K9	809.02.010	Parallelhaken P 10	1
M	120.58.030	Zapfwelle I kpl.	1
M1	120.58.400	Zapfwelle I mit Kettenrad	1
M2	118.06.250	Zapfwellengehäuse I	1
M3	118.06.004	Distanzbüchse 40 x 13	1
M4	800.03.035	Rillenkugellager 6308.2Z DIN 625	4
M5	803.02.090	Seeger-Ring 90 DIN 472	1
M7	805.15.080	Rollkette 1" 80 HX , 29 GL	1
M8	806.15.080	Verbindungsglied 1" 111(S)	1
M9	118.12.000	Rollkettendeckel kpl.	1
M10	116.12.001	Gelenkwellenschutz	1
M12	120.00.015	Wellenabdeckung	1
M14	802.00.008	SK-Mutter KM - 8	1
M15	801.00.008	Scheibe MB - 8	1
M16	848.03.023	Kettenrad z = 35	1
N	118.06.400	Zapfwelle II kpl.	1
N1	118.06.500	Zapfwelle II mit Kettenräder	1
N2	118.06.002	Zapfwellengehäuse II	1
N3	118.06.003	Lagergehäuse	1
N4	122.06.002	Scheibe ∅ 36 x 5	1
N5	815.05.039	SK-Schraube M12 x 35 DIN 933	5
N6	815.05.086	SK-Schraube M16 x 50 DIN 933	1
N7	805.01.010	Rollkette 5/4" 20B-1/K, 57 GL	1
N8	118.00.016	Spannschraube	1
N9	813.01.020	SK-Mutter M 20 DIN 934	2
N10	811.01.020	Scheibe ∅ 20 DIN 911	2
N11	806.01.510	Verbindungsglied 5/4" - K	1
N12	815.01.015	SK-Schraube M12 x 45 DIN 931	3
N13	120.00.101	Scheibe ∅ 43 x 8	3
N14	815.05.012	SK-Schraube M8 x 12 DIN 933	4

6.01.2000

27 -06- 2000

1266.

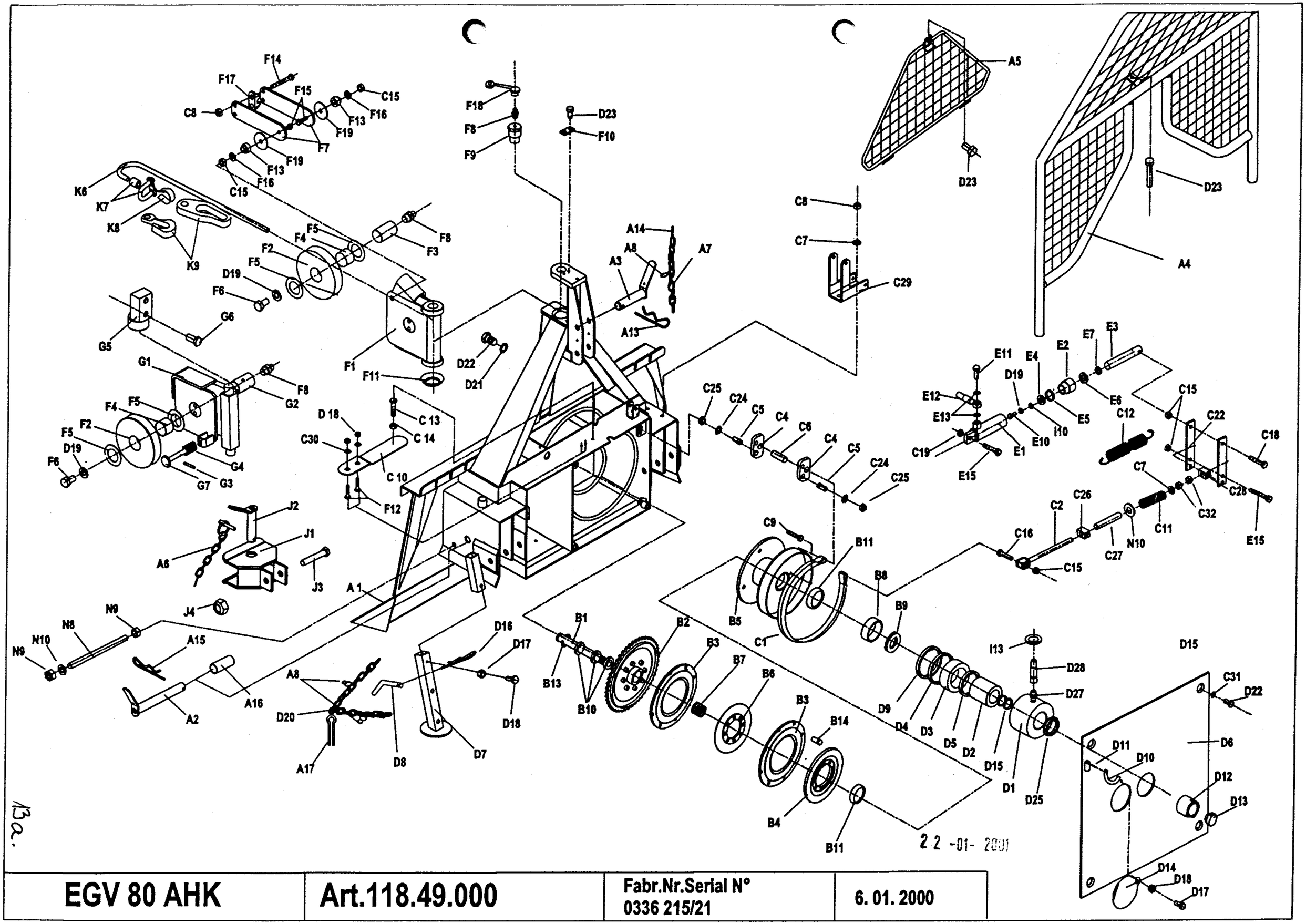

EGV 80 AHK	**Art.118.49.000**	**Fabr.Nr.Serial N°** **0336 215/21**	**6. 01. 2000**

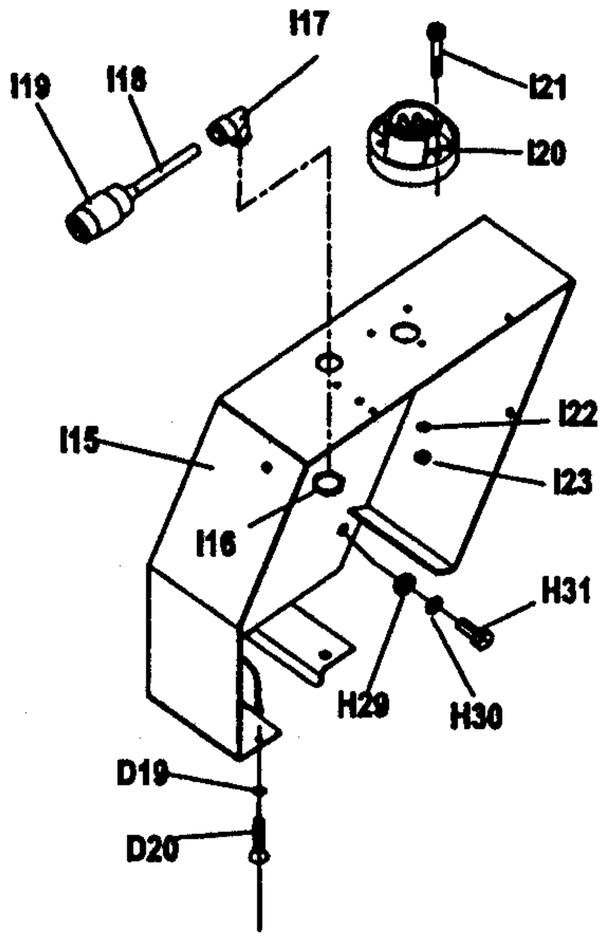

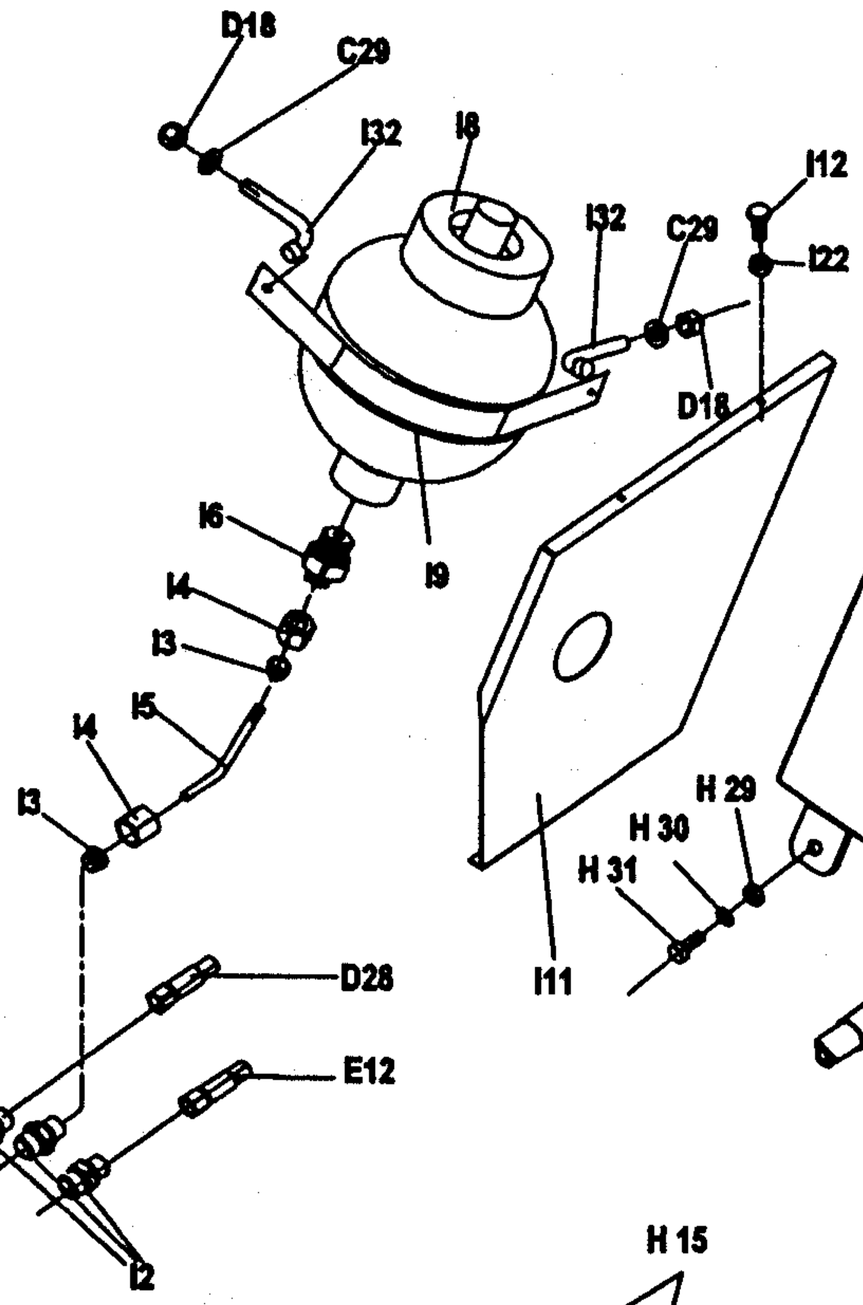

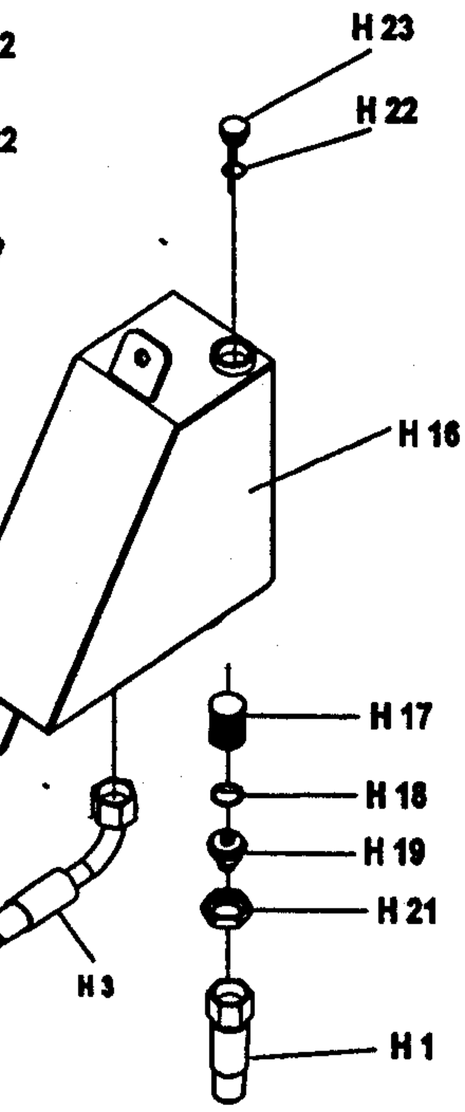

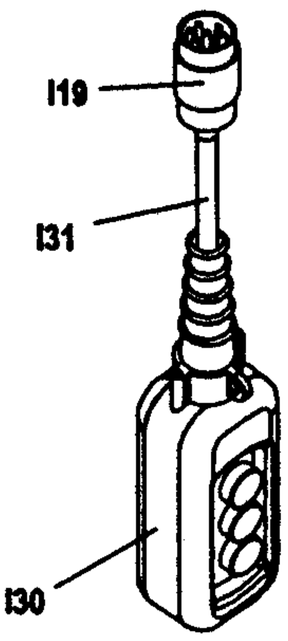

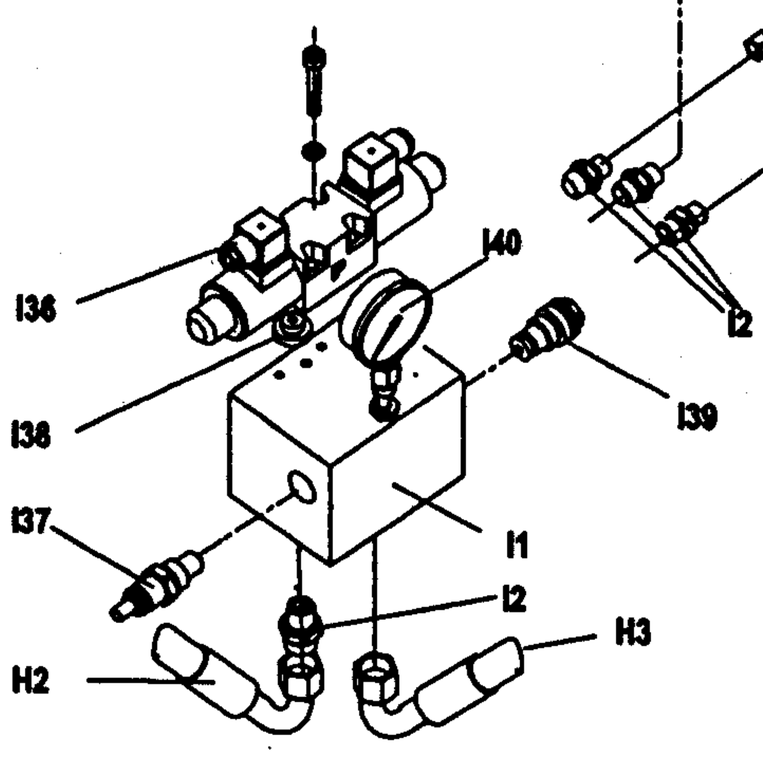

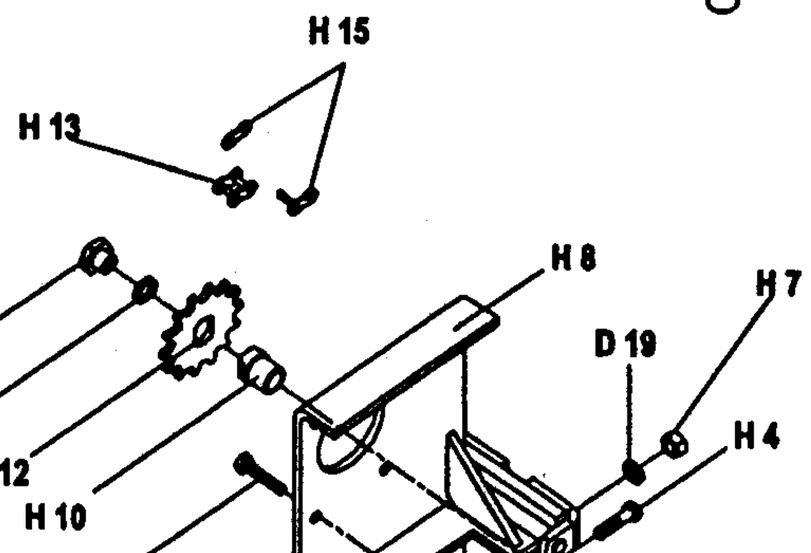

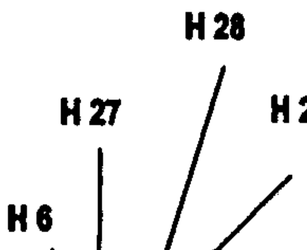

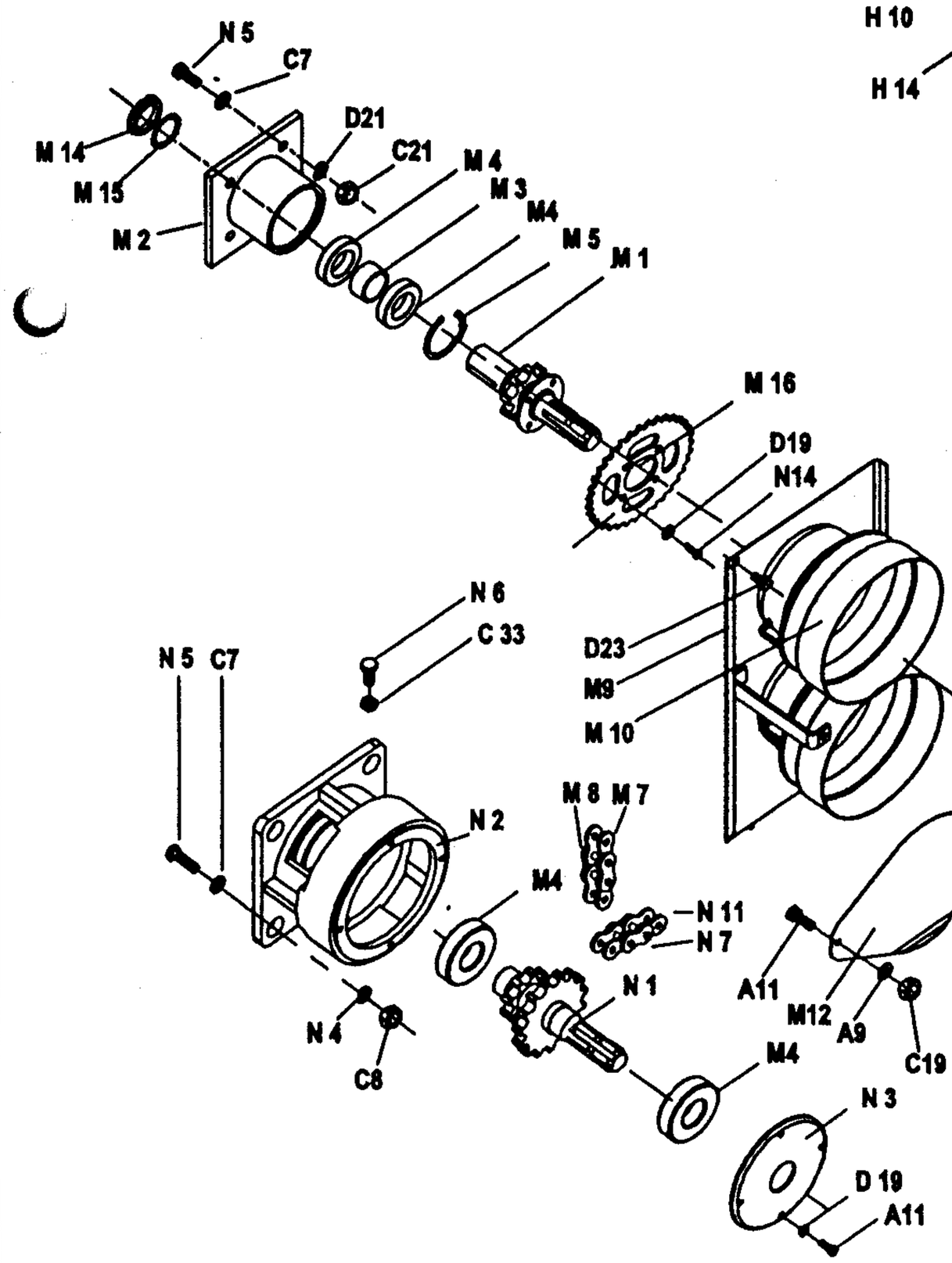

22 -01- 2001

Hy. ARON Ø6 / CASAPPA

80 AHK

13b.

FORSTWINDE EGV 80 AHK

Ersatzteilliste

(ARON Ø6 / CASAPPA

Pos	Art. No.:	Benennung:		Stück
A1	118.01.000	Rahmen mit Rückeschild		1
A2	118.13.300	Unterlenkerbolzen		2
A3	118.14.100	Oberlenkerbolzen		1
A4	120.18.000	Schutzgitter		1
A5	120.14.100	Dreieckschutz		1
A6	855.03.004	Klappsplint mit Kette und Splint Ø8		1
A7	808.00.002	Leichtkette l= 200		2
A8	848.02.077	S-Haken Ø2 x 22		5
A9	811.03.008	Scheibe Ø 8	DIN 9021	2
A11	815.01.015	SK-Schraube M8 x 20	DIN 931	5
A13	855.02.003	Bolzensicherung Ø5		1
A14	823.00.019	Splint Ø 5 x 25	DIN 94	2
A15	855.01.005	Federstecker Ø5 x 130		2
A16	118.00.024	Bolzensbüchse		2
A17	815.81.004	SK-Shraube M6 x15		2
B1	118.00.110	Trommelachse		1
B2	118.02.000	Kettenrad		1
B3	122.04.100	Kupplung I		2
B4	122.04.200	Kupplung II		1
B5	118.05.000	Seiltrommel		1
B6	122.04.201	Kupplungsplatte II		1
B7	848.02.086	Trommelsfeder		1
B9	114.50.001	Druckring		1
B10	800.03.063	Rillenkugellager 6010.2Z	DIN 625	3
B11	800.03.064	Kugellager 6310.2Z	DIN 625	2
B12	118.50.001	Distanzbuchse		1
B13	803.02.080	Seeger-Ring 80	DIN 472	1
B14	122.04.202	Zentrierzapfen		2
C	118.07.020	Bandbremse		1
C2	120.08.300	Bremsspannschraube		1
C4	120.00.007	Pendel		2
C5	120.00.011	Haltersbolzen		2
C6	118.00.014	Bremsbolzen Ø16		1
C7	811.01.012	Scheibe Ø 12	DIN 125	11
C8	813.07.012	Sicherungsmutter M 12	DIN 985	8
C9	815.05.071	SK-Schraube M12 x 30	DIN 933	1
C10	122.07.555	Spannfeder 25 x 125		2
C11	848.02.082	Bremsdruckfeder Ø 18 x 75		1
C12	848.02.006	Bremsfeder		2
C13	815.05.017	SK-Schraube M8 x 25	DIN 933	1
C14	813.01.008	SK-Mutter M8	DIN 934	1
C15	813.07.010	Sicherungsmutter M 10	DIN 985	5
C16	815.05.029	SK-Schraube M10 x 40	DIN 933	1
C18	815.01.003	SK-Schraube M10 x 50	DIN 931	1
C19	813.07.008	Sicherungsmutter M 8	DIN 985	2
C21	813.01.012	SK-Mutter M 12	DIN 934	4
C22	120.50.010	Abrückhebel		2
C24	812.01.016	Federring B 16	DIN 127	4
C25	813.01.016	SK-Mutter M 16	DIN 934	5
C26	118.00.020	Abrückbüchse		1
C27	120.00.019	Distanzrohr		1
C28	122.00.020	Abrückbüchse		1
C29	120.54.000	Bremshebelhalter		1
C30	811.05.006	Scheibe A 6.4	DIN 125	8
C31	812.20.001	Federring C 12.5	DIN 74361	4
C32	813.07.012	Sicherungsmutter M 12	DIN 980 V	3
C33	813.07.016	Sicherungsmutter M 16	DIN 980 V	3
D	118.52.000	Kupplungszylinder		1
D1	118.52.100	Zylindergahäuse		1
D2	120.53.001	Innenbuchse		1
D3	118.52.001	Kupplungskolben		1
D4	834.03.011	Stangendichtung T20 Ø 95/102		1
D5	834.03.009	Stangendichtung T20 Ø 65/77		1
D6	118.11.000	Trommelabdeckung		1
D7	118.15.200	Fuß		2
D8	120.15.501	Fußbolzen		2
D9	834.04.006	Abstreifer P7 Ø 90/100		1
D10	122.00.006	Gelenkwellenhaken		1
D11	822.00.025	Spannstift Ø 4 x 20	DIN 1481	1
D12	118.00.006	Mutter M 48 x 2		1
D13	118.00.005	Sicherungsstöpsel		1
D14	122.00.018	Deckel Ø110		1
D15	832.07.027	O - Ring 60 x 3		2
D16	855.02.005	Bolzensicherung Ø 3		2
D17	815.05.008	SK-Schraube M6 x 15	DIN 931	3
D18	813.07.006	Sicherungsmutter M 6	DIN 985	11
D19	812.01.008	Federring A 8	DIN 127	16
D20	808.00.009	Leichtkette l= 750		2
D21	812.01.012	Federring A 12	DIN 127	6
D22	815.05.074	SK-Schraube M12 x 25	DIN 933	6
D23	815.81.001	Schraube M8 x 16	DIN 7500	5
D25	802.00.012	Mutter KM12		1
D27	859.04.004	Verschraubung M16K - M14R		1
D28	859.02.024	Kupplungsrohr Ø 8 x 900		1
E	120.52.000	Bremszylinder		1

Pos	Art. No.:	Benennung:		Stück
E1	120.52.100	Zylinderrohr		1
E2	135.06.002	Führungsmutter		1
E3	120.52.001	Kolbenstange		1
E4	135.06.003	Unterlagsscheibe		1
E5	832.03.005	O - Ring Ø 29 x 2		1
E6	834.03.003	Stangendichtung T 20 Ø 22		1
E7	834.04.003	Abstreifer Ø 22		1
E10	815.05.015	SK-Schraube M8 x 20		1
E11	135.00.003	Überlaufschraube M 14 x 1.5		1
E12	859.02.002	Bremsrohr Ø 8 x 800		1
E13	829.00.004	Cu - Dichtung Ø 14		3
E15	815.01.047	SK-Schraube M 10 x 70	DIN 931	2
E16	859.04.008	Verschraubung Ø10/1/4"		1
E17	859.07.004	Drosselrückschlagventil		1
F	120.10.500	Seilrolle kpl.		1
F1	120.10.150	Seilrollengehäuse		1
F2	120.10.001	Seilrolle		2
F3	116.19.003	Seilrollenachse		1
F4	801.10.040	Gleitlager 40 x 44 x 30		2
F5	116.19.005	Anlaufscheibe 42 x 66 x 1,5		4
F6	815.05013	SK-Schraube M 8 x 15	DIN 933	4
F7	120.10.004	Schenkel		2
F8	828.01.002	Schmiernippel AM 8 x 1	DIN 71412	5
F9	120.00.012	Seilrollenbolzen		1
F10	120.00.005	Sicherungsblech		1
F11	120.10.003	Unterlagsscheibe		1
F12	815.05.009	SK-Schraube M6 x 20	DIN 933	6
F13	151.10.004	Distanzbuchse		2
F14	815.01.020	SK-Schraube M12 x 90	DIN 931	2
F15	815.05.028	SK-Schraube M10 x 35	DIN 933	2
F16	120.10.006	Scheibe 11		2
F17	151.10.007	Schieber		2
F18	846.00.061	Schmiernippelkappe		5
F19	151.10.005	Distanzscheibe		2
G	118.16.000	Untere Seilrolle kpl.		1
G1	118.16.100	Gehäuse der unteren Seilrolle		1
G2	114.13.004	Bolzen der unteren Seilrolle		1
G3	822.00.037	Federstift 3 x 20	DIN 1481	1
G4	848.02.093	Druckfeder Ø 25x12.5		1
G5	148.16.600	Seilrollenhalter oben		1
G6	148.16.603	SK-Schraube		2
G7	114.13.910	Seilbegrenzug		1
H1	859.02.014	Saugrohr Ø 8 x 300		1
H2	859.02.021	Druckrohr Ø 8 x 300		1
H3	859.02.023	Rückrohr Ø 8 x 400		1
H4	815.05.062	SK-Schraube M 8 x 40	DIN 933	1
H5	815.05.017	SK-Schraube M 8 x 25	DIN 933	2
H6	859.04.046	Pumpenanschluß		2
H7	813.01.008	Mutter M 8		3
H8	118.61.100	Pumpenträger		1
H9	859.05.006	Pumpe		1
H10	120.61.001	Nabe		1
H11	120.61.002	Mutter M 7 x 1		1
H12	848.03.014	Kettenrad z=12		1
H13	805.01.004	Rollenkette 1/2"		0.7m
H14	815.05.010	SK-Schraube M 6 x 30	DIN 931	4
H15	806.01.404	Verbindungselement 1/2"		1
H16	120.57.200	Ölbehälter		1
H17	859.04.002	Saugfilter KLA Ø 30 x 58		1
H18	832.04.023	O - Ring Ø 28,3 x 2,4		1
H19	120.57.004	Behältermuffe		1
H20	120.61.003	Flansch		1
H21	120.57.002	Verbindungsmutter		1
H22	832.04.015	O - Ring Ø 19,3 x 2,4		1
H23	120.57.003	Deckel		1
H24	859.04.010	Verschraubung M16K - 1/2"R		2
H25	815.21.074	ISKT - Schraube M6 x 45		6
H26	832.04.013	O - Ring Ø 16,3 x 2,4		2
H27	812.01.006	Federring A6		8
H28	815.21.030	ISKT - Schraube M6 x 30		4
H29	813.01.010	Mutter M10		4
H30	812.01.010	Federring A10		4
H31	815.05.055	SK-Schraube M 10 x 25	DIN 933	4
H32	812.06.012	Sicherring 12 - A		1
H33	800.03.051	Rillenkugellager 6203.2Z		1
I1	859.01.031	Steuerungsblock ARON		1
I2	859.04.006	Verschraubung M16K - 1/4"R		6
I3	859.04.061	Keilring Ø 10		2
I4	859.04.062	Mutter Ermeto Ø 10 / M6		2
I5	741.20.010	Rohr Ø 10 x 2		1
I6	859.04.007	Verschraubung M16K - M18R		1
I7	829.00.008	Cu - Dichtung 18/22		1
I8	859.06.006	Druckspeicher 0,8 l		1
I9	120.59.606	Speicherfassung		1
I10	811.01.008	Scheibe 8		1

Pos	Art. No.:	Benennung:		Stück
I11	120.59.610	Deckel		1
I12	815.15.021	Schlitzschraube M5 x 10		3
I13	304.00.010	Gummieinführung		1
I14	815.15.020	Schlitzschraube M5 x 50		2
I15	120.59.600	Steuerungskasten		1
I16	870.00.016	Mutter RE 16		1
I17	870.00.061	Kabelführung 16 PVC		1
I18	870.00.065	Steuerleitung 7 x 1,5 Stahldrahtgefl.		2m
I19	870.00.048	Metallstecker ISO 1724		2
I20	870.00.049	Metallsteckdose ISO 1724		1
I21	815.14.004	Schlitzschraube M5 x 35		3
I22	812.01.005	Federring A5		4
I23	813.01.005	Mutter M5		1
I30	870.00.047	Schalterkonsole für EGV Hy		1
I31	870.00.083	Steuerleitung 3 x 1.5 - Stahldrahtgefl.		5,5m
I32	412.00.146	Gebogene Schraube M6 x 34		2
I35	120.68.000	Schalterkonsole für EGV Hy		1
I36	859.01.019	Steuerungsventil		1
I37	859.01.036	Regulator des Druckbegrenzers		1
I38	120.49.401	Blende		1
I39	859.01.035	Druckbegrenzer		1
I40	859.08.003	Manometer		1
J	116.15.000	Anhängekupplung		1
J1	116.15.100	Gehäuse der Anhängekupplung		1
J2	116.15.200	Bolzen der Anhängekupplung		1
J3	815.01.044	SK-Schraube M16 x 90	DIN 931	1
J4	813.07.016	Sicherungsmutter M 16	DIN 985	1
K6	810.06.014	Zugseile Ø 14		1
K7	809.00.014	Seilklammer Ø 14	DIN 1142	3
K7	809.01.014	Einpressklammer Ø14		1
K8	860.01.005	Seilkausche Ø 14	DIN 6899	1
K9	100.00.026	Kettenanschluß		1
K9	809.02.010	Parallelhaken P 10		1
M	120.58.030	Zapfwelle I kpl.		1
M1	120.58.400	Zapfwelle I mit Kettenrad		1
M2	118.06.250	Zapfwellengehäuse I		1
M3	118.06.004	Distanzbüchse 40 x 13		1
M4	800.03.035	Rillenkugellager 6308.2Z	DIN 625	4
M5	803.02.090	Seeger-Ring 90	DIN 472	1
M7	805.15.080	Rollkette 1" 80 HX , 29 GL		1
M8	806.15.080	Verbindungsglied 1" 111(S)		1
M9	118.12.000	Rollkettendeckel kpl.		1
M10	116.12.001	Gelenkwellenschutz		1
M12	120.00.015	Wellenabdeckung		1
M14	802.00.008	SK-Mutter KM - 8		1
M15	801.00.008	Scheibe MB - 8		1
M16	848.03.023	Kettenrad z = 35		1
N	118.06.400	Zapfwelle II kpl.		1
N1	118.06.500	Zapfwelle II mit Kettenräder		1
N2	118.06.002	Zapfwellengehäuse II		1
N3	118.06.003	Lagergehäuse		1
N4	122.06.002	Scheibe Ø 36 x 5		1
N5	815.05.039	SK-Schraube M12 x 35	DIN 933	5
N6	815.05.086	SK-Schraube M16 x 50	DIN 933	1
N7	805.01.010	Rollkette 5/4" 20B-1/K, 57 GL		1
N8	118.00.016	Spannschraube		1
N9	813.01.020	SK-Mutter M 20	DIN 934	2
N10	811.01.020	Scheibe Ø 20	DIN 911	2
N11	806.01.510	Verbindungsglied 5/4" - K		1
N12	815.01.015	SK-Schraube M12 x 45	DIN 931	3
N13	120.00.101	Scheibe Ø 43 x 8		3
N14	815.05.012	SK-Schraube M8 x 12	DIN 933	4

27.06.200

13 bb

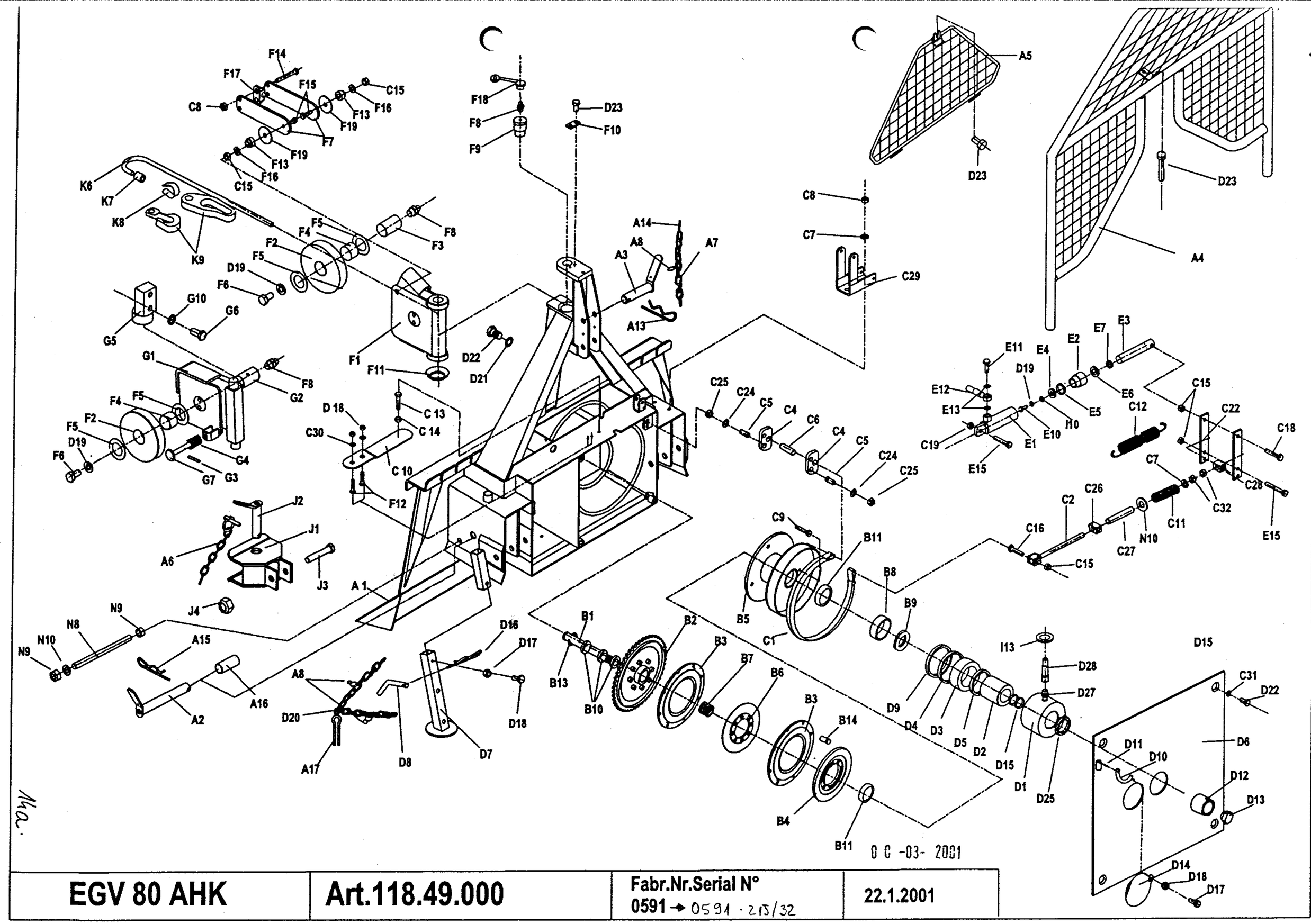

EGV 80 AHK	Art.118.49.000	Fabr.Nr.Serial N° 0591 → 0591 - 215/32	22.1.2001

00 -03- 2001

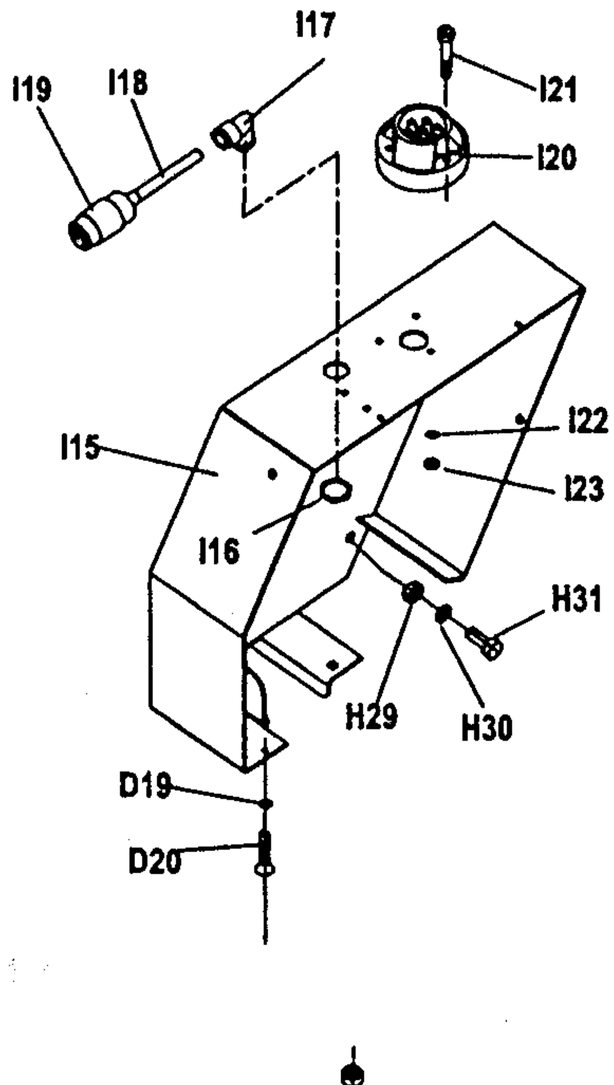

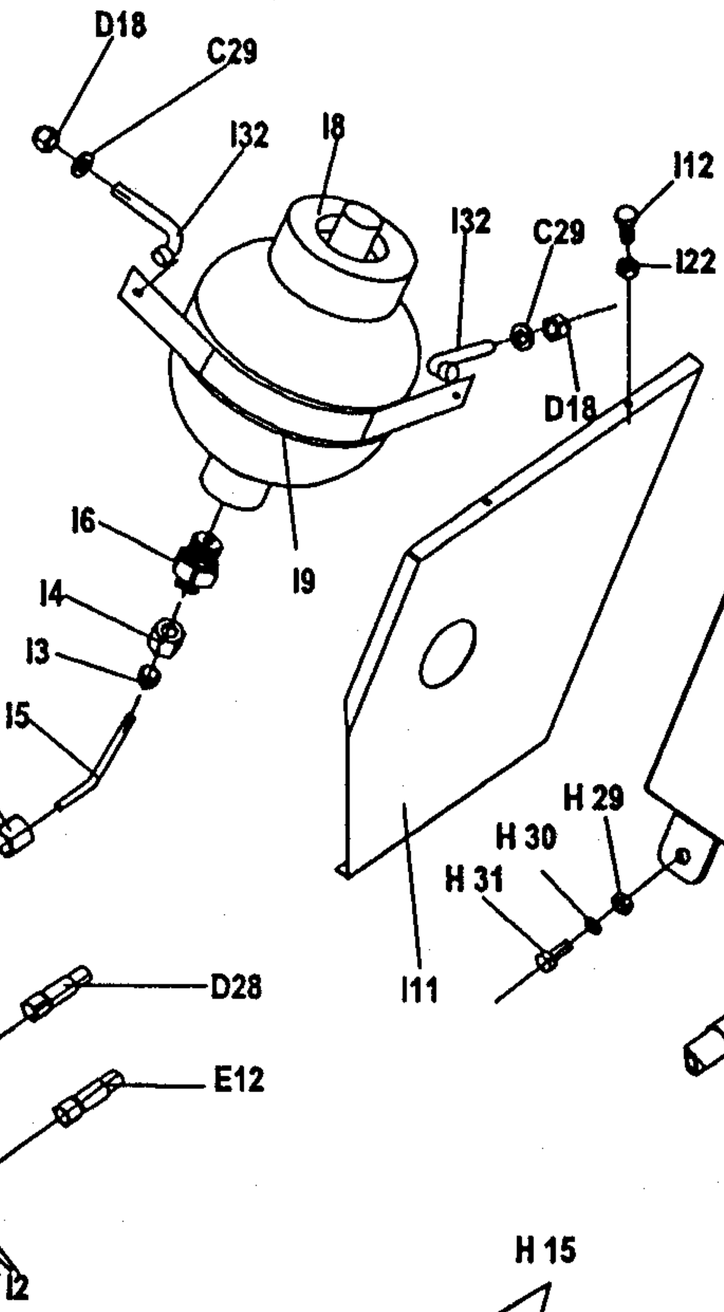

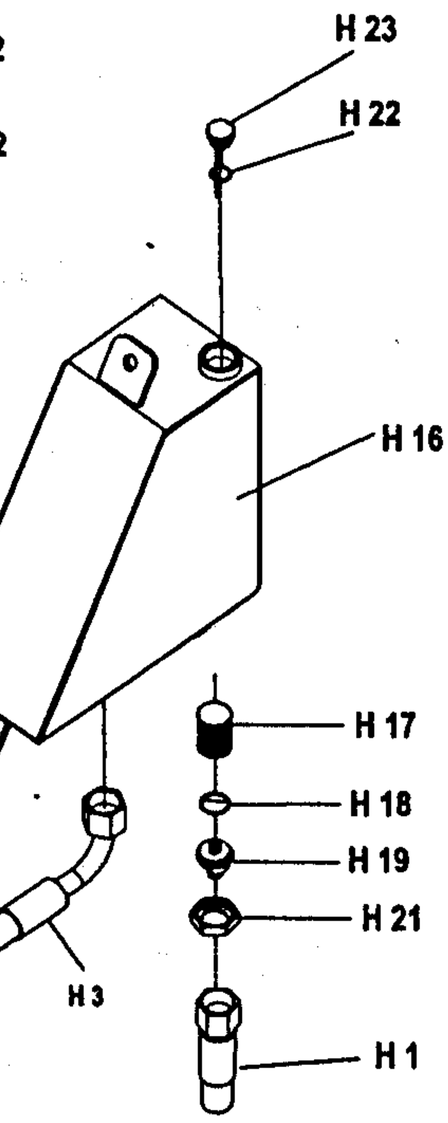

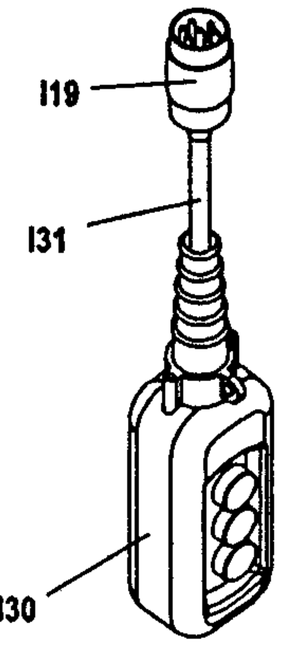

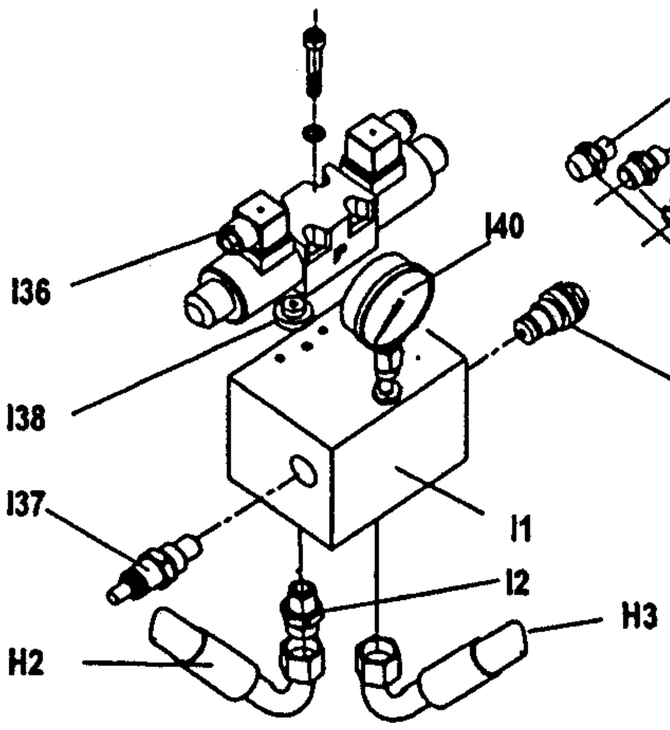

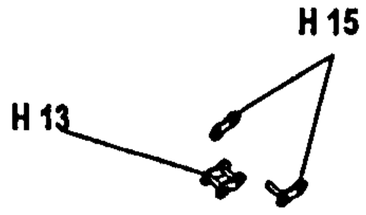

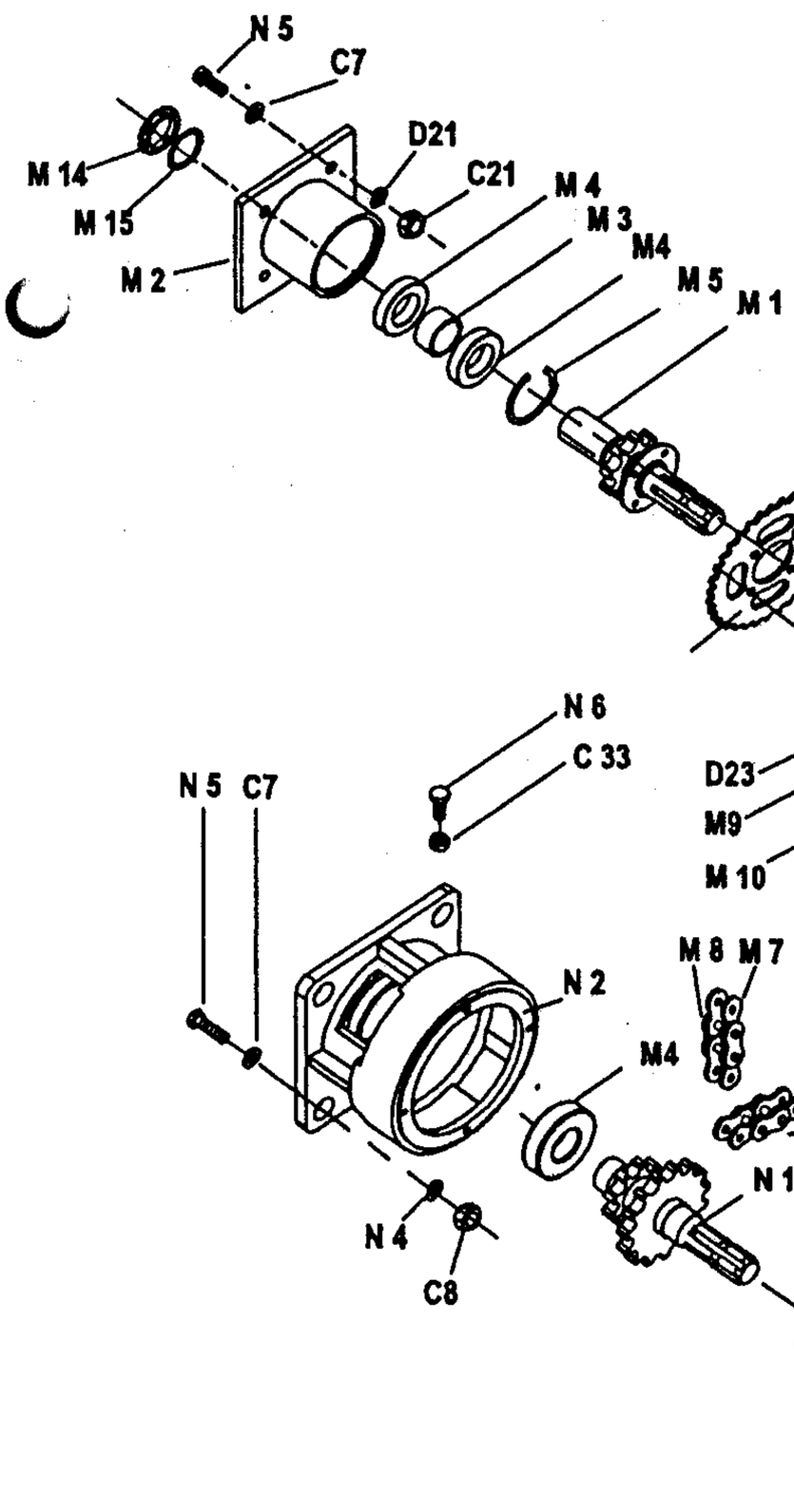

Hy. ARON Ø6 / CASAPPA

80 AHK

08-03-2001

146.

FORSTWINDE EGV 80 AHK

Ersatzteilliste

(ARON Ø6 / CASAPPA

Pos	Art. No.:	Benennung:		Stück
A1	118.01.000	Rahmen mit Rückeschild		1
A2	118.13.300	Unterlenkerbolzen		2
A3	118.14.100	Oberlenkerbolzen		1
A4	120.18.000	Schutzgitter		1
A5	120.14.100	Dreieckschutz		1
A6	855.03.004	Klappsplint mit Kette und Splint Ø8		1
A7	808.00.002	Leichtkette l= 200		2
A8	848.02.077	S-Haken Ø2 x 22		5
A9	811.03.008	Scheibe Ø 8	DIN 9021	2
A11	815.01.015	SK-Schraube M8 x 20	DIN 931	5
A13	855.02.003	Bolzensicherung Ø5		1
A14	823.00.019	Splint Ø 5 x 25	DIN 94	2
A15	855.01.005	Federstecker Ø5 x 130		2
A16	118.00.024	Bolzensbüchse		2
A17	815.81.004	SK-Shraube M6 x15		2
B1	118.00.110	Trommelachse		1
B2	118.02.000	Kettenrad		1
B3	122.04.100	Kupplung I		2
B4	122.04.200	Kupplung II		1
B5	118.05.000	Seiltrommel		1
B6	122.04.201	Kupplungsplatte II		1
B7	848.02.086	Trommelfeder		1
B9	114.50.001	Druckring		1
B10	800.03.063	Rillenkugellager 6010.2Z	DIN 625	3
B11	800.03.064	Kugellager 6310.2Z	DIN 625	2
B12	118.50.001	Distanzbuchse		1
B13	803.02.080	Seeger-Ring 80	DIN 472	1
	122.04.202	Zentrierzapfen		2
C1	118.07.020	Bandbremse		1
C2	120.08.300	Bremsspannschraube		1
C4	120.00.007	Pendel		2
C5	120.00.011	Haltersbolzen		2
C6	118.00.014	Bremsbolzen Ø16		1
C7	811.01.012	Scheibe Ø 12	DIN 125	11
C8	813.07.012	Sicherungsmutter M 12	DIN 985	8
C9	815.05.071	SK-Schraube M12 x 30	DIN 933	1
C10	122.07.555	Spannfeder 25 x 125		2
C11	848.02.082	Bremsdruckfeder Ø 18 x 75		1
C12	848.02.006	Bremsfeder		2
C13	815.05.017	SK-Schraube M8 x 25	DIN 933	1
C14	813.01.008	SK-Mutter M8	DIN 934	1
C15	813.07.010	Sicherungsmutter M 10	DIN 985	5
C16	815.05.029	SK-Schraube M10 x 40	DIN 933	1
C18	815.01.003	SK-Schraube M10 x 50	DIN 931	1
C19	813.07.008	Sicherungsmutter M 8	DIN 985	2
C21	813.01.012	SK-Mutter M 12	DIN 934	4
C22	120.50.010	Abrückhebel		2
C24	812.01.016	Federring B 16	DIN 127	2
C25	813.01.016	SK-Mutter M 16	DIN 934	3
C26	118.00.020	Abrückbüchse		1
C27	120.00.019	Distanzrohr		1
C28	122.00.020	Abrückbüchse		1
C29	120.54.000	Bremshebelhalter		1
	811.05.006	Scheibe A 6.4	DIN 125	8
	812.20.001	Federring C 12.5	DIN 74361	4
C32	813.07.012	Sicherungsmutter M 12	DIN 980 V	3
C33	813.07.016	Sicherungsmutter M 16	DIN 980 V	3
D	118.52.000	Kupplungszylinder		1
D1	118.52.100	Zylindergehäuse		1
D2	120.53.001	Innenbuchse		1
D3	118.52.001	Kupplungskolben		1
D4	834.03.011	Stangendichtung T20 Ø 95/102		1
D5	834.03.009	Stangendichtung T20 Ø 65/77		1
D6	118.11.000	Trommelabdeckung		1
D7	118.15.200	Fuß		2
D8	120.15.501	Fußbolzen		2
D9	834.04.006	Abstreifer P7 Ø 90/100		1
D10	122.00.006	Gelenkwellenhaken		1
D11	822.00.025	Spannstift Ø 4 x 20	DIN 1481	1
D12	118.00.006	Mutter M 48 x 2		1
D13	118.00.005	Sicherungsstöpsel		1
D14	122.00.018	Deckel Ø110		1
D15	832.07.027	O - Ring 60 x 3		2
D16	855.02.005	Bolzensicherung Ø 3		2
D17	815.05.008	SK-Schraube M6 x 15	DIN 931	3
D18	813.07.006	Sicherungsmutter M 6	DIN 985	11
D19	812.01.008	Federring A 8	DIN 127	16
D20	808.00.009	Leichtkette l= 750		2
D21	812.01.012	Federring A 12	DIN 127	6
D22	815.05.074	SK-Schraube M12 x 25	DIN 933	6
D23	815.81.001	Schraube M8 x 16	DIN 7500	5
D25	802.00.012	Mutter KM12		1
D27	859.04.004	Verschraubung M16K - M14R		1
D28	859.02.024	Kupplungsrohr Ø 8 x 900		1
E	120.52.000	Bremszylinder		1
E1	120.52.100	Zylinderrohr		1
E2	135.06.002	Führungsmutter		1
E3	120.52.001	Kolbenstange		1
E4	135.06.003	Unterlagsscheibe		1
E5	832.03.005	O - Ring Ø 29 x 2		1
E6	834.03.003	Stangendichtung T 20 Ø 22		1
E7	834.04.003	Abstreifer Ø 22		1
E10	815.05.015	SK-Schraube M8 x 20		1
E11	135.00.003	Überlaufschraube M 14 x 1.5		1
E12	859.02.002	Bremsrohr Ø 8 x 800		1
E13	829.00.004	Cu - Dichtung Ø 14		3
E15	815.01.047	SK-Schraube M 10 x 70	DIN 931	2
E16	859.04.008	Verschraubung Ø10/1/4"		1
E17	859.07.004	Drosselrückschlagventil		1
F	120.10.500	Seilrolle kpl.		1
F1	120.10.150	Seilrollengehäuse		1
F2	120.10.001	Seilrolle		2
F3	116.19.003	Seilrollenachse		1
F4	801.10.040	Gleitlager 40 x 44 x 30		2
F5	116.19.005	Anlaufscheibe 42 x 66 x 1,5		4
F6	815.05013	SK-Schraube M 8 x 15	DIN 933	4
F7	120.10.004	Schenkel		2
F8	828.01.002	Schmiernippel AM 8 x 1	DIN 71412	5
F9	120.00.012	Seilrollenbolzen		1
F10	120.00.005	Sicherungsblech		1
F11	120.10.003	Unterlagsscheibe		1
F12	815.05.009	SK-Schraube M6 x 20	DIN 933	6
F13	151.10.004	Distanzbuchse		2
F14	815.01.020	SK-Schraube M12 x 90	DIN 931	2
F15	815.05.028	SK-Schraube M10 x 35	DIN 933	2
F16	120.10.006	Scheibe 11		2
F17	151.10.007	Schieber		2
F18	846.00.061	Schmiernippelkappe		5
F19	151.10.005	Distanzscheibe		2
G	118.16.000	Untere Seilrolle kpl.		1
G1	118.16.100	Gehäuse der unteren Seilrolle		1
G2	114.13.004	Bolzen der unteren Seilrolle		1
G3	822.00.037	Federstift 3 x 20	DIN 1481	1
G4	848.02.093	Feder Ø 25x12.5		1
G5	148.16.600	Seilrollenhalter oben		1
G6	148.16.603	SK-Schraube		2
G7	114.13.910	Seilbegrenzug		1
G10	812.01.020	Federring A20	DIN 127	2
H1	859.02.014	Saugrohr Ø 8 x 300		1
H2	859.02.021	Druckrohr Ø 8 x 300		1
H3	859.02.023	Rückrohr Ø 8 x 400		1
H4	815.05.062	SK-Schraube M 8 x 40	DIN 933	1
H5	815.05.017	SK-Schraube M 8 x 25	DIN 933	2
H6	859.04.046	Pumpenanschluß		2
H7	813.01.008	Mutter M 8		3
H8	118.61.100	Pumpenträger		1
H9	859.05.007	Pumpe		1
H10	120.61.001	Nabe		1
H11	120.61.002	Mutter M 7 x 1		1
H12	848.03.014	Kettenrad z=12		1
H13	805.01.004	Rollenkette 1/2"		0.7m
H14	815.05.010	SK-Schraube M 6 x 30	DIN 931	4
H15	806.01.404	Verbindungselement 1/2"		1
H16	120.57.200	Ölbehälter		1
H17	859.04.002	Saugfilter KLA Ø 30 x 58		1
H18	832.04.023	O - Ring Ø 28,3 x 2,4		1
H19	120.57.004	Behältermuffe		1
H20	120.61.003	Flansch		1
H21	120.57.002	Verbindungsmutter		1
H22	832.04.015	O - Ring Ø 19,3 x 2,4		1
H23	120.57.003	Deckel		1
H24	859.04.010	Verschraubung M16K - 1/2"R		2
H25	815.21.074	ISKT - Schraube M6 x 45		6
H26	832.04.013	O - Ring Ø 16,3 x 2,4		2
H27	812.01.006	Federring A6		8
H28	815.21.030	ISKT - Schraube M6 x 30		4
H29	813.01.010	Mutter M10		4
H30	812.01.010	Federring A10		4
H31	815.05.055	SK-Schraube M 10 x 25	DIN 933	4
H32	812.06.012	Sicherring 12 - A		1
H33	800.03.051	Rillenkugellager 6203.2Z		1
I1	859.01.031	Steuerungsblock ARON		1
I2	859.04.006	Verschraubung M16K - 1/4"R		6
I3	859.04.061	Keilring Ø 10		2
I4	859.04.062	Mutter Ermeto Ø 10 / M6		2
I5	741.20.010	Rohr Ø 10 x 2		1
I6	859.04.007	Verschraubung M16K - M18R		1
I7	829.00.008	Cu - Dichtung 18/22		1
I8	859.06.006	Druckspeicher 0,8 l		1
I9	120.59.606	Speicherfassung		1
I10	811.01.008	Scheibe 8		1
I11	120.59.610	Deckel		1
I12	815.15.021	Schlitzschraube M5 x 10		3
I13	304.00.010	Gummieinführung		1
I14	815.15.020	Schlitzschraube M5 x 50		2
I15	120.59.600	Steuerungskasten		1
I16	870.00.016	Mutter RE 16		1
I17	870.00.061	Kabelführung 16 PVC		1
I18	870.00.065	Steuerleitung 7 x 1,5 Stahldrahtgefl.		2m
I19	870.00.048	Metallstecker ISO 1724		2
I20	870.00.049	Metallsteckdose ISO 1724		1
I21	815.14.004	Schlitzschraube M5 x 35		3
I22	812.01.005	Federring A5		4
I23	813.01.005	Mutter M5		1
I30	870.00.047	Schalterkonsole für EGV Hy		1
I31	870.00.083	Steuerleitung 3 x 1.5 - Stahldrahtgefl.		5,5m
I32	412.00.146	Gebogene Schraube M6 x 34		2
I35	120.68.000	Schalterkonsole für EGV Hy		1
I36	859.01.019	Steuerungsventil		1
I37	859.01.036	Regulator des Druckbegrenzers		1
I38	120.49.401	Blende		1
I39	859.01.035	Druckbegrenzer		1
I40	859.08.003	Manometer		1
J	116.15.000	Anhängekupplung		1
J1	116.15.100	Gehäuse der Anhängekupplung		1
J2	116.15.200	Bolzen der Anhängekupplung		1
J3	815.01.044	SK-Schraube M16 x 90	DIN 931	1
J4	813.07.016	Sicherungsmutter M 16	DIN 985	1
K6	810.06.014	Zugseile Ø 14		1
K7	809.00.014	Seilklammer Ø 14	DIN 1142	3
K7	809.01.014	Einpressklammer Ø14		1
K8	860.01.005	Seilkausche Ø 14	DIN 6899	1
K9	100.00.026	Kettenanschluß		1
K9	809.02.010	Parallelhaken P 10		1
M	120.58.030	Zapfwelle I kpl.		1
M1	120.58.400	Zapfwelle I mit Kettenrad		1
M2	118.06.250	Zapfwellengehäuse I		1
M3	118.06.004	Distanzbüchse 40 x 13		1
M4	800.03.035	Rillenkugellager 6308.2Z	DIN 625	4
M5	803.02.090	Seeger-Ring 90	DIN 472	1
M7	805.15.080	Rollkette 1" 80 HX , 29 Gl.		1
M8	806.15.080	Verbindungsglied 1" 111(S)		1
M9	118.12.000	Rollkettendeckel kpl.		1
M10	116.12.001	Gelenkwellenschutz		1
M12	120.00.015	Wellenabdeckung		1
M14	802.00.008	SK-Mutter KM - 8		1
M15	801.00.008	Scheibe MB - 8		1
M16	848.03.023	Kettenrad z = 35		1
N	118.06.400	Zapfwelle II kpl.		1
N1	118.06.500	Zapfwelle II mit Kettenräder		1
N2	118.06.002	Zapfwellengehäuse II		1
N3	118.06.003	Lagergehäuse		1
N4	122.06.002	Scheibe Ø 36 x 5		1
N5	815.05.039	SK-Schraube M12 x 35	DIN 933	5
N6	815.05.086	SK-Schraube M16 x 50	DIN 933	1
N7	805.01.010	Rollkette 5/4" 20B-1/K, 57 Gl.		1
N8	118.00.016	Spannschraube		1
N9	813.01.020	SK-Mutter M 20	DIN 934	2
N10	811.01.020	Scheibe Ø 20	DIN 911	2
N11	806.01.510	Verbindungsglied 5/4" - K		1
N12	815.01.015	SK-Schraube M12 x 45	DIN 931	3
N13	120.00.101	Scheibe Ø 43 x 8		3
N14	815.05.012	SK-Schraube M8 x 12	DIN 933	4

22.1.200

14 bb

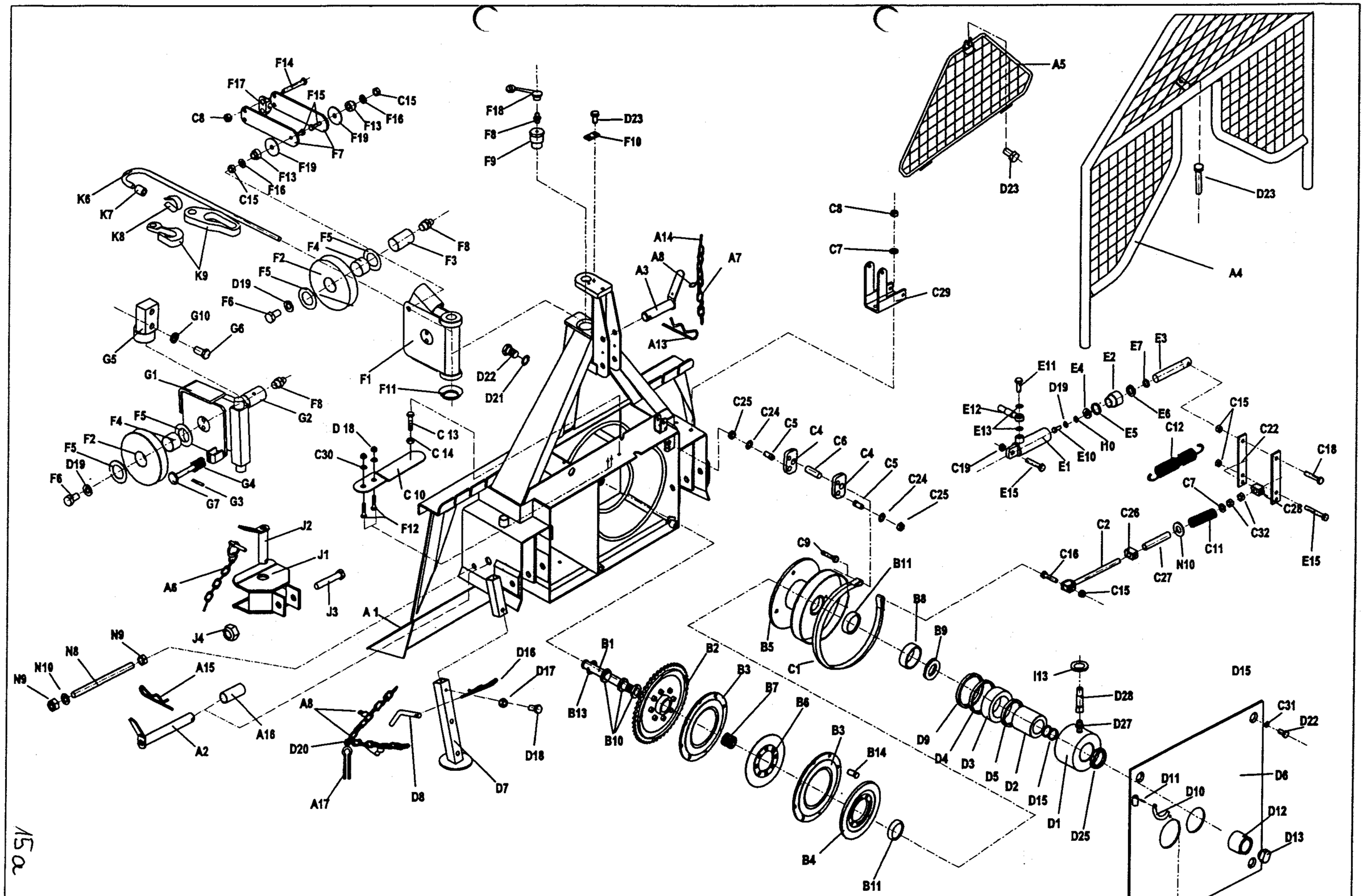

EGV 80 AHK	Art.118.49.000	Fabr.Nr.Serial N° 0591 - 215/32 → 0635	08.03.2001

27-06-2001

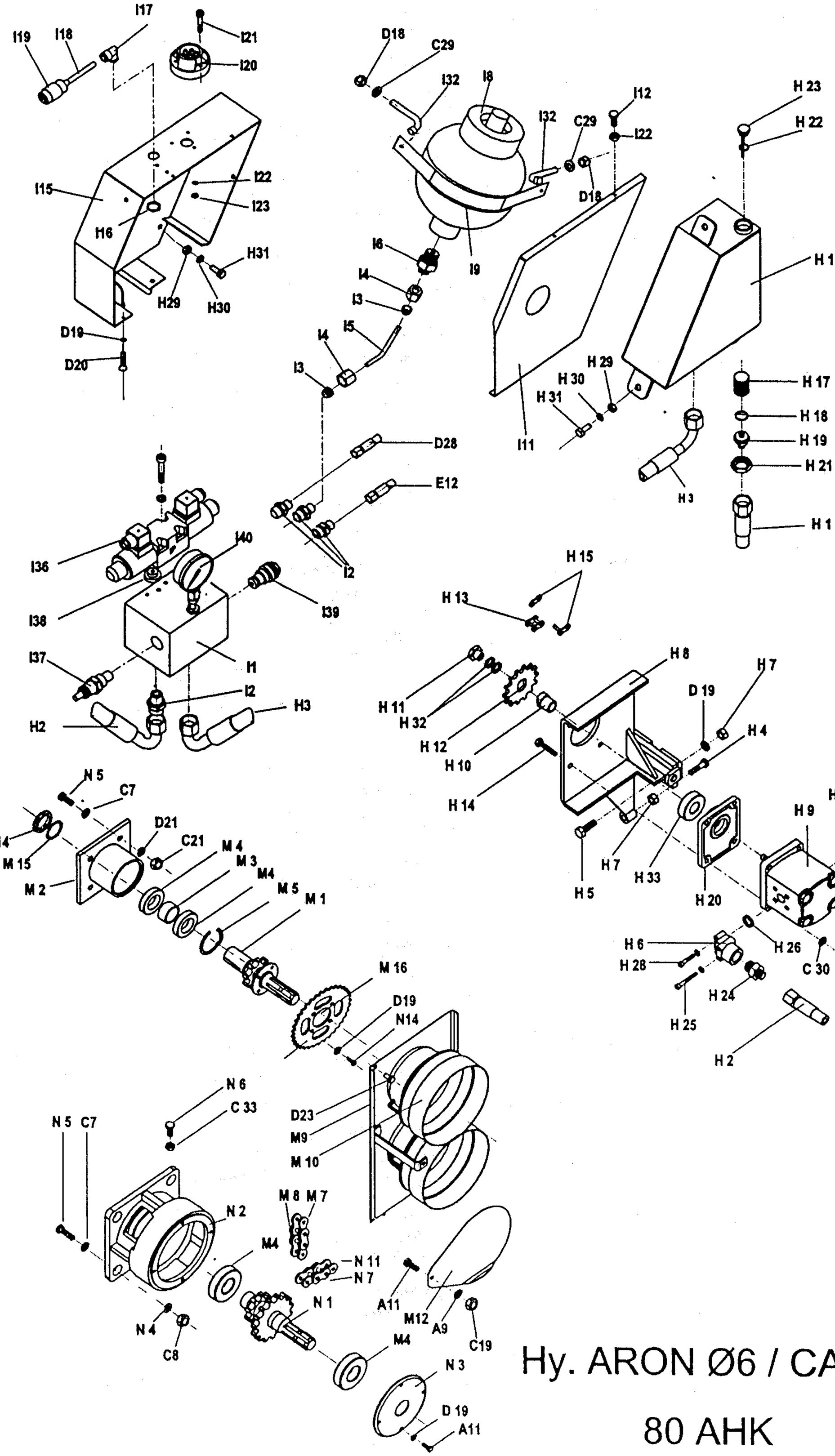

Hy. ARON Ø6 / CASAPPA

80 AHK

08.03.2001

15b.

27 -06- 2001

FORSTWINDE EGV 80 AHK

Ersatzteilliste

(ARON Ø6 / CASAPPA)

Pos	Art. No.:	Benennung:		Stück
A1	118.01.000	Rahmen mit Rückeschild		1
A2	118.13.300	Unterlenkerbolzen		2
A3	118.14.100	Oberlenkerbolzen		1
A4	120.18.000	Schutzgitter		1
A5	120.14.100	Dreieckschutz		1
A6	855.03.004	Klappsplint mit Kette und Splint Ø8		1
A7	808.00.002	Leichtkette ≒ 200		2
A8	848.02.077	S-Haken Ø2 x 22		5
A9	811.03.008	Scheibe Ø 8	DIN 9021	2
A11	815.01.015	SK-Schraube M8 x 20	DIN 931	5
A13	855.02.003	Bolzensicherung Ø5		1
A14	823.00.019	Splint Ø 5 x 25	DIN 94	2
A15	855.01.005	Federstecker Ø5 x 130		2
A16	118.00.024	Bolzensbüchse		2
A17	815.81.004	SK-Shraube M6 x15		2
B1	118.00.110	Trommelachse		1
B2	118.02.000	Kettenrad		1
B3	122.04.100	Kupplung I		2
B4	122.04.200	Kupplung II		1
B5	118.05.000	Seiltrommel		1
B6	122.04.201	Kupplungsplatte II		1
B7	848.02.086	Trommelsfeder		1
B9	114.50.001	Druckring		1
B10	800.03.063	Rillenkugellager 6010.2Z	DIN 625	3
B11	800.03.064	Kugellager 6310.2Z	DIN 625	2
B12	118.50.001	Distanzbuchse		1
B13	803.02.080	Seeger-Ring 80	DIN 472	1
[illegible]	122.04.202	Zentrierzapfen		2
C1	118.07.020	Bandbremse		1
C2	120.08.300	Bremsspannschraube		1
C4	120.00.007	Pendel		2
C5	120.00.011	Haltersbolzen		2
C6	118.00.014	Bremsbolzen Ø16		1
C7	811.01.012	Scheibe Ø 12	DIN 125	11
C8	813.07.012	Sicherungsmutter M 12	DIN 985	8
C9	815.05.071	SK-Schraube M12 x 30	DIN 933	1
C10	122.07.555	Spannfeder 25 x 125		2
C11	848.02.082	Bremsdruckfeder Ø 18 x 75		1
C12	848.02.006	Bremsfeder		2
C13	815.05.017	SK-Schraube M8 x 25	DIN 933	1
C14	813.01.008	SK-Mutter M8	DIN 934	1
C15	813.07.010	Sicherungsmutter M 10	DIN 985	5
C16	815.05.029	SK-Schraube M10 x 40	DIN 933	1
C18	815.01.003	SK-Schraube M10 x 50	DIN 931	1
C19	813.07.008	Sicherungsmutter M 8	DIN 985	2
C21	813.01.012	SK-Mutter M 12	DIN 934	4
C22	120.50.010	Abrückhebel		2
C24	812.01.016	Federring B 16	DIN 127	2
C25	813.01.016	SK-Mutter M 16	DIN 934	3
C26	118.00.020	Abrückbüchse		1
C27	120.00.019	Distanzrohr		1
C28	122.00.020	Abrückbüchse		1
C29	120.54.000	Bremshebelshalter		1
[illegible]	811.05.006	Scheibe A 6.4	DIN 125	8
[illegible]	812.20.001	Federring C 12.5	DIN 74361	4
C32	813.07.012	Sicherungsmutter M 12	DIN 980 V	3
C33	813.07.016	Sicherungsmutter M 16	DIN 980 V	3
D	118.52.000	Kupplungszylinder		1
D1	118.52.100	Zylindergahäuse		1
D2	120.53.001	Innenbuchse		1
D3	118.52.001	Kupplungskolben		1
D4	834.03.011	Stangendichtung T20 Ø 95/102		1
D5	834.03.009	Stangendichtung T20 Ø 65/77		1
D6	118.11.000	Trommelabdeckung		1
D7	118.15.200	Fuß		2
D8	120.15.501	Fußbolzen		2
D9	834.04.006	Abstreifer P7 Ø 90/100		1
D10	122.00.006	Gelenkwellenhaken		1
D11	822.00.025	Spannstift Ø 4 x 20	DIN 1481	1
D12	118.00.006	Mutter M 48 x 2		1
D13	118.00.005	Sicherungsstöpsel		1
D14	122.00.018	Deckel Ø110		1
D15	832.07.027	O - Ring 60 x 3		2
D16	855.02.005	Bolzensicherung Ø 3		2
D17	815.05.008	SK-Schraube M6 x 15	DIN 931	3
D18	813.07.006	Sicherungsmutter M 6	DIN 985	11
D19	812.01.008	Federring A 8	DIN 127	16
D20	808.00.009	Leichtkette ≒ 750		2
D21	812.01.012	Federring A 12	DIN 127	6
D22	815.05.074	SK-Schraube M12 x 25	DIN 933	6
D23	815.81.001	Schraube M8 x 16	DIN 7500	5
D25	802.00.012	Mutter KM12		1
D27	859.04.004	Verschraubung M16K - M14R		1
D28	859.02.024	Kupplungsrohr Ø 8 x 900		1
E	120.52.000	Bremszylinder		1

Pos	Art. No.:	Benennung:		Stück
E1	120.52.100	Zylinderrohr		1
E2	135.06.002	Führungsmutter		1
E3	120.52.001	Kolbenstange		1
E4	135.06.003	Unterlagsscheibe		1
E5	832.03.005	O - Ring Ø 29 x 2		1
E6	834.03.003	Stangendichtung T 20 Ø 22		1
E7	834.04.003	Abstreifer Ø 22		1
E10	815.05.015	SK-Schraube M8 x 20		1
E11	135.00.003	Überlaufschraube M 14 x 1.5		1
E12	859.02.002	Bremsrohr Ø 8 x 800		1
E13	829.00.004	Cu - Dichtung Ø 14		3
E15	815.01.047	SK-Schraube M 10 x 70	DIN 931	2
E16	859.04.008	Verschraubung Ø10/1/4"		1
E17	859.07.004	Drosselrückschlagventil		1
F	120.10.500	Seilrolle kpl.		1
F1	120.10.150	Seilrollengehäuse		1
F2	120.10.001	Seilrolle		2
F3	116.19.003	Seilrollenachse		1
F4	801.10.040	Gleitlager 40 x 44 x 30		2
F5	116.19.005	Anlaufscheibe 42 x 66 x 1,5		4
F6	815.05013	SK-Schraube M 8 x 15	DIN 933	4
F7	120.10.004	Schenkel		2
F8	828.01.002	Schmiernippel AM 8 x 1	DIN 71412	5
F9	120.00.012	Seilrollenbolzen		1
F10	120.00.005	Sicherungsblech		1
F11	120.10.003	Unterlagsscheibe		1
F12	815.05.009	SK-Schraube M6 x 20	DIN 933	6
F13	151.10.004	Distanzbuchse		2
F14	815.01.020	SK-Schraube M12 x 90	DIN 931	2
F15	815.05.028	SK-Schraube M10 x 35	DIN 933	2
F16	120.10.006	Scheibe 11		2
F17	151.10.007	Schieber		2
F18	846.00.061	Schmiernippelkappe		5
F19	151.10.005	Distanzscheibe		2
G	118.16.000	Untere Seilrolle kpl.		1
G1	118.16.100	Gehäuse der unteren Seilrolle		1
G2	114.13.004	Bolzen der unteren Seilrolle		1
G3	822.00.037	Federstift 3 x 20	DIN 1481	1
G4	848.02.093	Feder Ø 25x12.5		1
G5	148.16.600	Seilrollenhalter oben		1
G6	148.16.603	SK-Schraube		2
G7	114.13.910	Seilbegrenzug		1
G10	812.01.020	Federring A20	DIN 127	2
H1	859.02.014	Saugrohr Ø 8 x 300		1
H2	859.02.021	Druckrohr Ø 8 x 300		1
H3	859.02.023	Rückrohr Ø 8 x 400		1
H4	815.05.062	SK-Schraube M 8 x 40	DIN 933	1
H5	815.05.017	SK-Schraube M 8 x 25	DIN 933	2
H6	859.04.046	Pumpenanschluß		2
H7	813.01.008	Mutter M 8		3
H8	118.61.100	Pumpenträger		1
H9	859.05.007	Pumpe		1
H10	120.61.001	Nabe		1
H11	120.61.002	Mutter M 7 x 1		1
H12	848.03.014	Kettenrad z=12		1
H13	805.01.004	Rollenkette 1/2"		0.7m
H14	815.05.010	SK-Schraube M 6 x 30	DIN 931	4
H15	806.01.404	Verbindungselement 1/2"		1
H16	120.57.200	Ölbehälter		1
H17	859.04.002	Saugfilter KLA Ø 30 x 58		1
H18	832.04.023	O - Ring Ø 28,3 x 2,4		1
H19	120.57.004	Behältermuffe		1
H20	120.61.003	Flansch		1
H21	120.57.002	Verbindungsmutter		1
H22	832.04.015	O - Ring Ø 19,3 x 2,4		1
H23	120.57.003	Deckel		1
H24	859.04.010	Verschraubung M16K - 1/2"R		2
H25	815.21.074	ISKT - Schraube M6 x 45		6
H26	832.04.013	O - Ring Ø 16,3 x 2,4		2
H27	812.01.006	Federring A6		8
H28	815.21.030	ISKT - Schraube M6 x 30		4
H29	813.01.010	Mutter M10		4
H30	812.01.010	Federring A10		4
H31	815.05.055	SK-Schraube M 10 x 25	DIN 933	4
H32	852.04.007	Sicherring Ø25 x Ø12.2 x 1		2
H33	800.03.051	Rillenkugellager 6203.2Z		1
I1	859.01.031	Steuerungsblock ARON		1
I2	859.04.006	Verschraubung M16K - 1/4"R		6
I3	859.04.061	Keilring Ø 10		2
I4	859.04.062	Mutter Ermeto Ø 10 / M6		2
I5	741.20.010	Rohr Ø 10 x 2		1
I6	859.04.007	Verschraubung M16K - M18R		1
I7	829.00.008	Cu - Dichtung 18/22		1
I8	859.06.006	Druckspeicher 0,8 l		1
I9	120.59.606	Speicherfassung		1

Pos	Art. No.:	Benennung:		Stück
I10	811.01.008	Scheibe 8		1
I11	120.59.610	Deckel		1
I12	815.15.021	Schitzschraube M5 x 10		3
I13	304.00.010	Gummieinführung		1
I14	815.15.020	Schitzschraube M5 x 50		2
I15	120.59.600	Steuerungskasten		1
I16	870.00.016	Mutter RE 16		1
I17	870.00.061	Kabelführung 16 PVC		1
I18	870.00.065	Steuerleitung 7 x 1,5 Stahldrahtgefl.		2m
I19	870.00.048	Metallstecker ISO 1724		2
I20	870.00.049	Metallsteckdose ISO 1724		1
I21	815.14.004	Schitzschraube M5 x 35		3
I22	812.01.005	Federring A5		4
I23	813.01.005	Mutter M5		1
I30	870.00.047	Schalterkonsole für EGV Hy		1
I31	870.00.083	Steuerleitung 3 x 1.5 - Stahldrahtgefl.		5,5m
I32	412.00.146	Gebogene Schraube M6 x 34		2
I35	120.68.000	Schalterkonsole für EGV Hy		1
I36	859.01.019	Steuerungsventil		1
I37	859.01.036	Regulator des Druckbegrenzers		1
I38	120.49.401	Blende		1
I39	859.01.035	Druckbegrenzer		1
I40	859.08.003	Manometer		1
J	116.15.000	Anhängekupplung		1
J1	116.15.100	Gehäuse der Anhängekupplung		1
J2	116.15.200	Bolzen der Anhängekupplung		1
J3	815.01.044	SK-Schraube M16 x 90	DIN 931	1
J4	813.07.016	Sicherungsmutter M 16	DIN 985	1
K6	810.06.014	Zugseile Ø 14		1
K7	809.00.014	Seilklammer Ø 14	DIN 1142	3
K7	809.01.014	Einpressklammer Ø14		1
K8	860.01.005	Seilkausche Ø 14	DIN 6899	1
K9	100.00.026	Kettenanschluß		1
K9	809.02.010	Parallelhaken P 10		1
M	120.58.030	Zapfwelle I kpl.		1
M1	120.58.400	Zapfwelle I mit Kettenrad		1
M2	118.06.250	Zapfwellengehäuse I		1
M3	118.06.004	Distanzbüchse 40 x 13		1
M4	800.03.035	Rillenkugellager 6308.2Z	DIN 625	4
M5	803.02.090	Seeger-Ring 90	DIN 472	1
M7	805.15.080	Rollkette 1" 80 HX , 29 Gl.		1
M8	806.15.080	Verbindungsglied 1" 111(S)		1
M9	118.12.000	Rollkettendeckel kpl.		1
M10	116.12.001	Gelenkwellenschutz		1
M12	120.00.015	Wellenabdeckung		1
M14	802.00.008	SK-Mutter KM - 8		1
M15	801.00.008	Scheibe MB - 8		1
M16	848.03.023	Kettenrad z = 35		1
N	118.06.400	Zapfwelle II kpl.		1
N1	118.06.500	Zapfwelle II mit Kettenräder		1
N2	118.06.002	Zapfwellengehäuse II		1
N3	118.06.003	Lagergehäuse		1
N4	122.06.002	Scheibe Ø 36 x 5		1
N5	815.05.039	SK-Schraube M12 x 35	DIN 933	5
N6	815.05.086	SK-Schraube M16 x 50	DIN 933	1
N7	805.01.010	Rollkette 5/4" 20B-1/K, 57 Gl.		1
N8	118.00.016	Spannschraube		1
N9	813.01.020	SK-Mutter M 20	DIN 934	2
N10	811.01.020	Scheibe Ø 20	DIN 911	2
N11	806.01.510	Verbindungsglied 5/4" - K		1
N12	815.01.015	SK-Schraube M12 x 45	DIN 931	3
N13	120.00.101	Scheibe Ø 43 x 8		3
N14	815.05.012	SK-Schraube M8 x 12	DIN 933	4

08.03.200

27 -06- 2001

15 bb

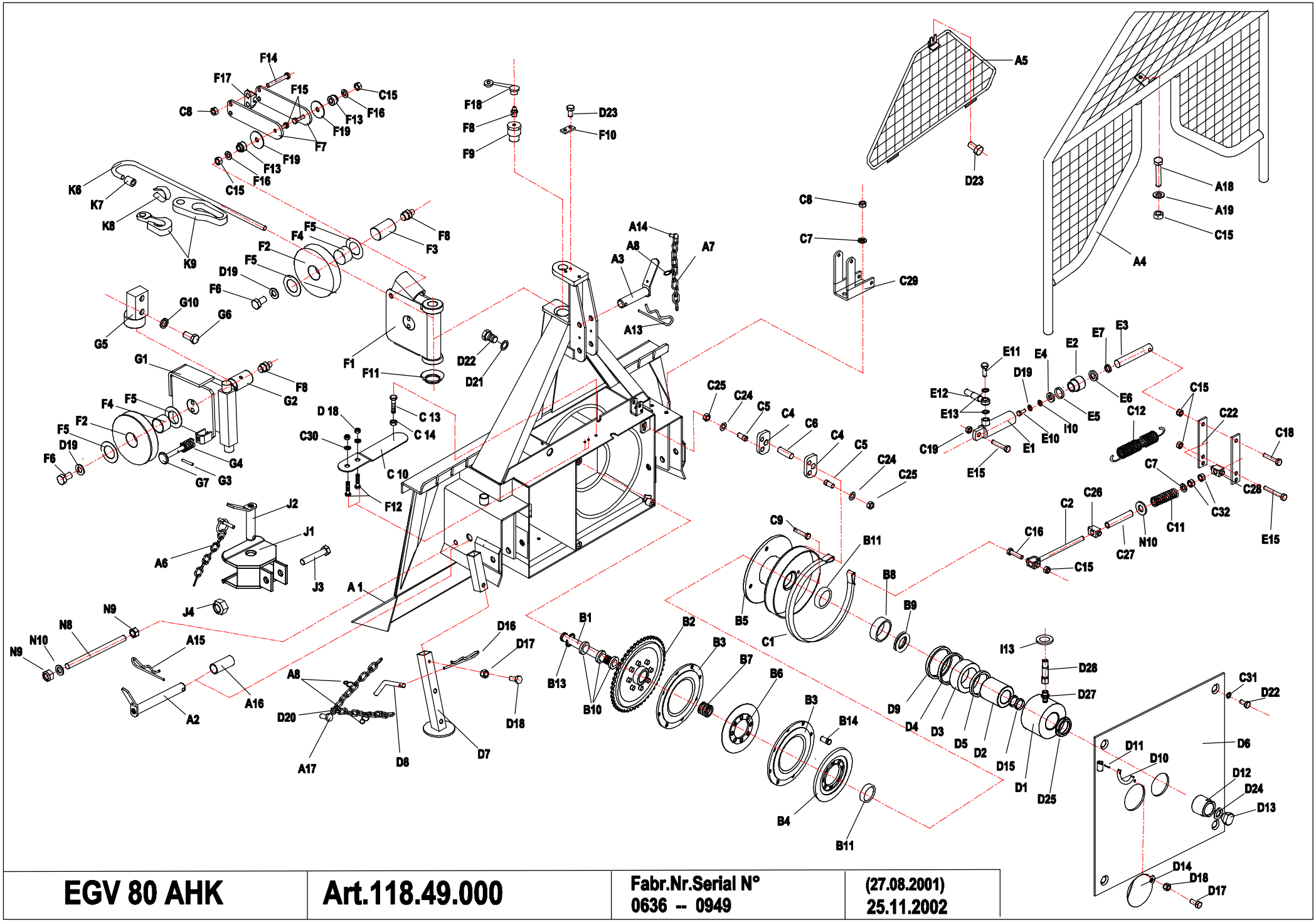

EGV 80 AHK	Art.118.49.000	Fabr.Nr.Serial N° 0636 -- 0949	(27.08.2001) 25.11.2002

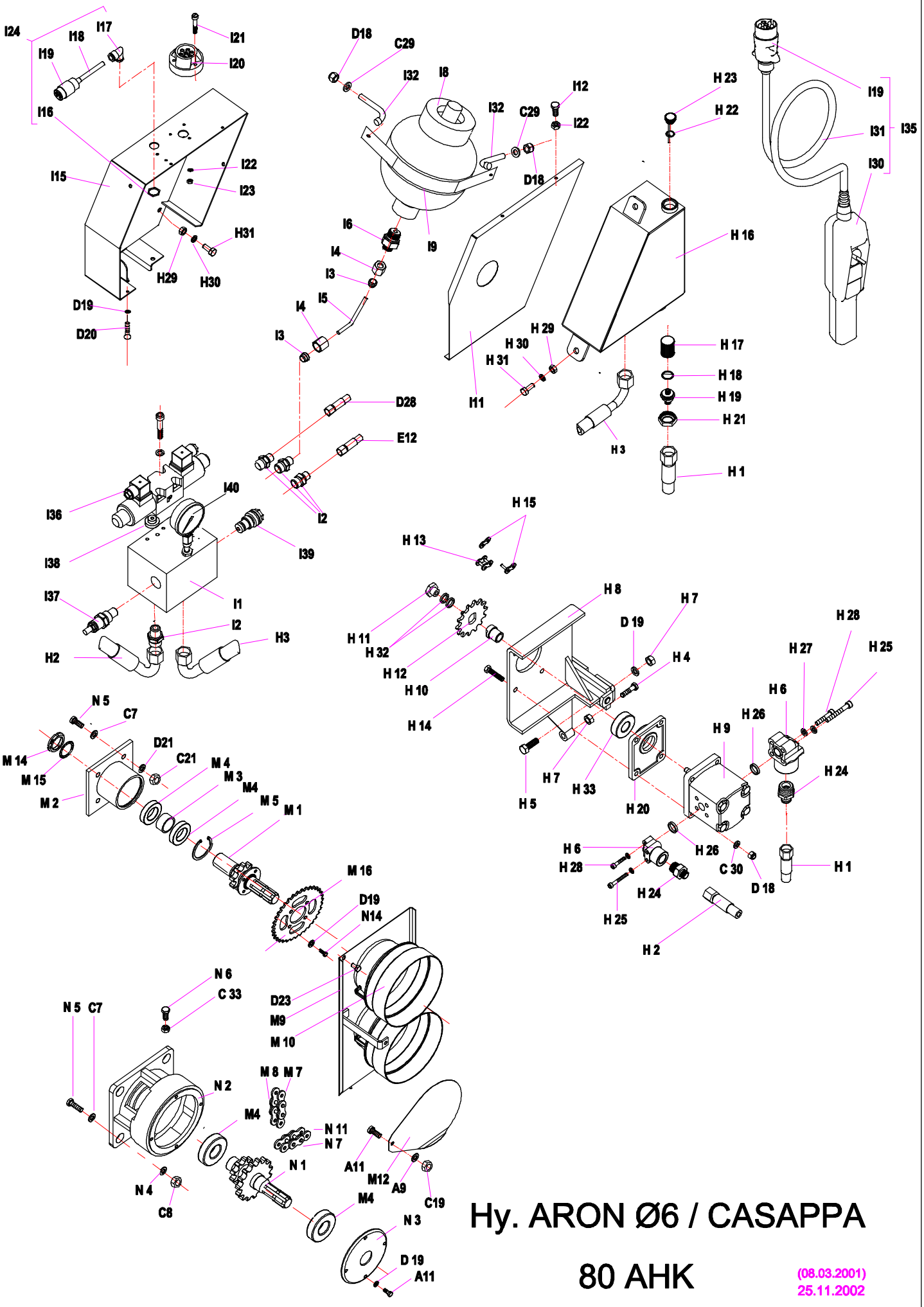

Hy. ARON Ø6 / CASAPPA

80 AHK

(08.03.2001)
25.11.2002

FORSTWINDE EGV 80 AHK — Ersatzteilliste — (ARON Æ6 / CASAPPA)

Pos	Art. No.:	Benennung:		Stück
A1	118.01.000	Rahmen mit Rückeschild		1
A2	118.13.300	Unterlenkerbolzen		2
A3	118.14.100	Oberlenkerbolzen		1
A4	120.18.000	Schutzgitter		1
A5	120.14.100	Dreieckschutz		1
A6	855.03.004	Klappsplint mit Kette und Splint ∅8		1
A7	808.00.002	Leichtkette l= 200		2
A8	848.02.077	S-Haken ∅2 x 22		5
A9	811.03.008	Scheibe ∅ 8	DIN 9021	2
A11	815.01.015	SK-Schraube M8 x 20	DIN 931	5
A13	855.02.003	Bolzensicherung ∅5		1
A15	855.01.005	Federstecker ∅5 x 130		2
A16	118.00.024	Bolzensbüchse		2
A17	815.81.004	SK-Shraube M6 x12	DIN 7500	4
A18	815.01.063	SK-Schraube M10 x 45	DIN 931	1
A19	811.01.010	Scheibe 10	DIN 125	1
B1	118.00.110	Trommelachse		1
B2	118.02.000	Kettenrad		1
B3	122.04.100	Kupplung I		2
B4	122.04.200	Kupplung II		1
B5	118.05.000	Seiltrommel		1
B6	122.04.201	Kupplungsplatte II		1
B7	848.02.086	Trommelsfeder		1
B9	114.50.001	Druckring		1
B10	800.03.063	Rillenkugellager 6010.2Z	DIN 625	3
B11	800.03.064	Kugellager 6310.2Z	DIN 625	2
B12	118.50.001	Distanzbuchse		1
B13	803.02.080	Seeger-Ring 80	DIN 472	1
B14	122.04.202	Zentrierzapfen		2
C1	118.07.020	Bandbremse		1
C2	120.08.300	Bremsspannschraube		1
C4	120.00.007	Pendel		2
C5	120.00.011	Haltersbolzen		2
C6	118.00.014	Bremsbolzen ∅16		1
C7	811.01.012	Scheibe ∅ 12	DIN 125	11
C8	813.07.012	Sicherungsmutter M 12	DIN 985	8
C9	815.05.071	SK-Schraube M12 x 30	DIN 933	1
C10	122.07.555	Spannfeder 25 x 125		2
C11	848.02.082	Bremsdruckfeder ∅ 18 x 75		1
C12	848.02.006	Bremsfeder		2
C13	815.05.017	SK-Schraube M8 x 25	DIN 933	1
C14	813.01.008	SK-Mutter M8	DIN 934	1
C15	813.07.010	Sicherungsmutter M 10	DIN 985	2
C16	815.05.029	SK-Schraube M10 x 40	DIN 933	1
C18	815.01.003	SK-Schraube M10 x 50	DIN 931	1
C19	813.07.008	Sicherungsmutter M 8	DIN 985	2
C21	813.01.012	SK-Mutter M 12	DIN 934	4
C22	120.50.010	Abrückhebel		2
C24	812.01.016	Federring B 16	DIN 127	2
C25	813.01.016	SK-Mutter M 16	DIN 934	3
C26	118.00.020	Abrückbüchse		1
C27	120.00.019	Distanzrohr		1
C28	122.00.020	Abrückbüchse		1
C29	120.54.000	Bremshebelshalter		1
C30	811.05.006	Scheibe A 6.4	DIN 125	8
C31	812.20.001	Federring C 12.5	DIN 74361	4
C32	813.07.012	Sicherungsmutter M 12	DIN 980 V	3
C33	813.07.016	Sicherungsmutter M 16	DIN 980 V	3
D	118.52.000	Kupplungszylinder		1
D1	118.52.100	Zylindergahäuse		1
D2	120.53.001	Innenbuchse		1
D3	118.52.001	Kupplungskolben		1
D4	834.03.011	Stangendichtung T20 ∅ 95/102		1
D5	834.03.009	Stangendichtung T20 ∅ 65/77		1
D6	118.11.000	Trommelabdeckung		1
D7	118.15.200	Fuß		2
D8	120.15.501	Fußbolzen		2
D9	834.04.006	Abstreifer P7 ∅ 90/100		1
D10	122.00.006	Gelenkwellenhaken		1
D11	822.00.025	Spannstift ∅ 4 x 20	DIN 1481	1
D12	118.00.006	Mutter M 48 x 2		1
D13	118.00.005	Sicherungsstöpsel		1
D14	122.00.018	Deckel ∅110		1
D15	832.07.027	O - Ring 60 x 3		2
D16	855.02.005	Bolzensicherung ∅ 3		2
D17	815.05.008	SK-Schraube M6 x 15	DIN 931	3
D18	813.07.006	Sicherungsmutter M 6	DIN 985	11
D19	812.01.008	Federring A 8	DIN 127	16
D20	808.00.009	Leichtkette l= 750		2
D21	812.01.012	Federring A 12	DIN 127	9
D22	815.05.074	SK-Schraube M12 x 25	DIN 933	6
D23	815.81.001	Schraube M8 x 16	DIN 7500	2
D24	812.07.024	Scheibe 24	DIN 6798 J	1
D25	802.00.012	Mutter KM12		1
D27	859.04.004	Verschraubung M16K - M14R		1
D28	859.02.024	Kupplungsrohr ∅ 8 x 900		1

Pos	Art. No.:	Benennung:		Stück
E	120.52.000	Bremszylinder		1
E1	120.52.100	Zylinderrohr		1
E2	135.06.002	Führungsmutter		1
E3	120.52.001	Kolbenstange		1
E4	135.06.003	Unterlagsscheibe		1
E5	832.03.005	O - Ring ∅ 29 x 2		1
E6	834.03.003	Stangendichtung T 20 ∅ 22		1
E7	834.04.003	Abstreifer ∅ 22		1
E10	815.05.015	SK-Schraube M8 x 20		1
E11	135.00.003	Überlaufschraube M 14 x 1.5		1
E12	859.02.002	Bremsrohr ∅ 8 x 800		1
E13	829.00.004	Cu - Dichtung ∅ 14		3
E15	815.01.047	SK-Schraube M 10 x 70	DIN 931	2
E16	859.04.008	Verschraubung ∅10/1/4″		1
E17	859.07.004	Drosselrückschlagventil		1
F	120.10.500	Seilrolle kpl.		1
F1	120.10.150	Seilrollengehäuse		1
F2	120.10.001	Seilrolle		2
F3	116.19.003	Seilrollenachse		1
F4	801.10.040	Gleitlager 40 x 44 x 30		2
F5	116.19.005	Anlaufscheibe 42 x 66 x 1,5		4
F6	815.05013	SK-Schraube M 8 x 15	DIN 933	4
F7	120.10.004	Schenkel		2
F8	828.01.002	Schmiernippel AM 8 x 1	DIN 71412	5
F9	120.00.012	Seilrollenbolzen		1
F10	120.00.005	Sicherungsblech		1
F11	120.10.003	Unterlagsscheibe		1
F12	815.05.009	SK-Schraube M6 x 20	DIN 933	6
F13	151.10.004	Distanzbuchse		2
F14	815.01.020	SK-Schraube M12 x 90	DIN 931	2
F15	815.05.028	SK-Schraube M10 x 35	DIN 933	2
F16	120.10.006	Scheibe 11		2
F17	151.10.007	Schieber		2
F18	846.00.061	Schmiernippelkappe		5
F19	151.10.005	Distanzscheibe		2
G	118.16.000	Untere Seilrolle kpl.		1
G1	118.16.100	Gehäuse der unteren Seilrolle		1
G2	114.13.004	Bolzen der unteren Seilrolle		1
G3	822.00.037	Federstift 3 x 20	DIN 1481	1
G4	848.02.093	Feder ∅ 25x12.5		1
G5	148.16.600	Seilrollenhalter oben		1
G6	148.16.603	SK-Schraube		2
G7	114.13.910	Seilbegrenzug		1
G10	812.01.020	Federring A20	DIN 127	2
H1	859.02.014	Saugrohr ∅ 8 x 300		1
H2	859.02.021	Druckrohr ∅ 8 x 300		1
H3	859.02.023	Rückrohr ∅ 8 x 400		1
H4	815.05.062	SK-Schraube M 8 x 40	DIN 933	1
H5	815.05.017	SK-Schraube M 8 x 25	DIN 933	2
H6	859.04.046	Pumpenanschluß		2
H7	813.01.008	Mutter M 8		3
H8	118.61.100	Pumpenträger		1
H9	859.05.007	Pumpe		1
H10	120.61.001	Nabe		1
H11	120.61.002	Mutter M 7 x 1		1
H12	848.03.014	Kettenrad z=12		1
H13	805.20.055	Rollenkette 1/2" 55Gl.		1
H14	815.05.010	SK-Schraube M 6 x 30	DIN 931	4
H15	806.01.404	Verbindungselement 1/2"		1
H16	120.57.200	Ölbehälter		1
H17	859.04.002	Saugfilter KLA ∅ 30 x 58		1
H18	832.04.023	O - Ring ∅ 28,3 x 2,4		1
H19	120.57.004	Behältermuffe		1
H20	120.61.003	Flansch		1
H21	120.57.002	Verbindungsmutter		1
H22	832.04.015	O - Ring ∅ 19,3 x 2,4		1
H23	120.57.003	Deckel		1
H24	859.04.010	Verschraubung M16K - 1/2"R		2
H25	815.21.074	ISKT - Schraube M6 x 45		6
H26	832.04.013	O - Ring ∅ 16,3 x 2,4		2
H27	812.01.006	Federring A6		8
H28	815.21.030	ISKT - Schraube M6 x 30		4
H29	813.01.010	Mutter M10		4
H30	812.01.010	Federring A10		4
H31	815.05.055	SK-Schraube M 10 x 25	DIN 933	4
H32	852.04.007	Sicherring ∅25 x ∅12.2 x 1		2
H33	800.03.051	Rillenkugellager 6203.2Z		1
I1	859.01.031	Steuerungsblock ARON		1
I2	859.04.006	Verschraubung M16K - 1/4"R		6
I3	859.04.061	Keilring ∅ 10		2
I4	859.04.062	Mutter Ermeto ∅ 10 / M6		2
I5	741.20.010	Rohr ∅ 10 x 2		1
I6	859.04.007	Verschraubung M16K - M18R		1
I7	829.00.008	Cu - Dichtung 18/22		1
I8	859.06.006	Druckspeicher 0,8 l		1

Pos	Art. No.:	Benennung:		Stück
I9	120.59.606	Speicherfassung		1
I10	811.01.008	Scheibe 8		1
I11	120.59.610	Deckel		1
I12	815.15.021	Schlitzschraube M5 x 10		3
I13	304.00.010	Gummieinführung		1
I14	815.15.020	Schlitzschraube M5 x 50		2
I15	120.59.600	Steuerungskasten		1
I16	870.00.016	Mutter RE 16		1
I17	870.00.061	Kabelführung 16 PVC		1
I18	870.00.065	Steuerleitung 7 x 1,5 Stahldrahtgefl.		2m
I19	870.00.048	Metallstecker ISO 1724		2
I20	870.00.049	Metallsteckdose ISO 1724		1
I21	815.14.004	Schlitzschraube M5 x 35		3
I22	812.01.005	Federring A5		4
I23	813.01.005	Mutter M5		1
I24	120.70.025	Steuerleitung kpl.		1
I30	120.69.060	Schalterkonsole für EGV Hy		1
I31	870.00.083	Steuerleitung 3 x 1.5 - Stahldrahtgefl.		5,5m
I32	412.00.146	Gebogene Schraube M6 x 34		2
I35	120.69.000	Schalterkonsole für EGV Hy		1
I36	859.01.019	Steuerungsventil		1
I37	859.01.036	Regulator des Druckbegrenzers		1
I38	120.49.401	Blende		1
I39	859.01.035	Druckbegrenzer		1
I40	859.08.003	Manometer		1
J	116.15.000	Anhängekupplung		1
J1	116.15.100	Gehäuse der Anhängekupplung		1
J2	116.15.200	Bolzen der Anhängekupplung		1
J3	815.01.044	SK-Schraube M16 x 90	DIN 931	1
J4	813.07.016	Sicherungsmutter M 16	DIN 985	1
K6	810.06.014	Zugseile ∅ 14		1
K7	809.00.014	Seilklammer ∅ 14	DIN 1142	3
K7	809.01.014	Einpressklammer ∅14		1
K8	860.01.005	Seilkausche ∅ 14	DIN 6899	1
K9	100.00.026	Kettenanschluß		1
K9	809.02.010	Parallelhaken P 10		1
M	120.58.030	Zapfwelle I kpl.		1
M1	120.58.400	Zapfwelle I mit Kettenrad		1
M2	118.06.250	Zapfwellengehäuse I		1
M3	118.06.004	Distanzbüchse 40 x 13		1
M4	800.03.035	Rillenkugellager 6308.2Z	DIN 625	4
M5	803.02.090	Seeger-Ring 90	DIN 472	1
M7	805.25.029	Rollkette 1" 80 HX , 29 Gl.		1
M8	806.15.080	Verbindungsglied 1" 111(S)		1
M9	118.12.000	Rollkettendeckel kpl.		1
M10	116.12.001	Gelenkwellenschutz		1
M12	120.00.015	Wellenabdeckung		1
M14	802.00.008	SK-Mutter KM - 8		1
M15	801.00.008	Scheibe MB - 8		1
M16	848.03.023	Kettenrad z = 35		1
N	118.06.400	Zapfwelle II kpl.		1
N1	118.06.500	Zapfwelle II mit Kettenräder		1
N2	118.06.002	Zapfwellengehäuse II		1
N3	118.06.003	Lagergehäuse		1
N4	122.06.002	Scheibe ∅ 36 x 5		1
N5	815.05.039	SK-Schraube M12 x 35	DIN 933	5
N6	815.05.086	SK-Schraube M16 x 50	DIN 933	1
N7	805.26.057	Rollkette 5/4" 20B-1/K, 57 Gl.		1
N8	118.00.016	Spannschraube		1
N9	813.01.020	SK-Mutter M 20	DIN 934	2
N10	811.01.020	Scheibe ∅ 20	DIN 911	2
N11	806.01.510	Verbindungsglied 5/4" - K		1
N12	815.01.015	SK-Schraube M12 x 45	DIN 931	3
N13	120.00.101	Scheibe ∅ 43 x 8		3
N14	815.05.012	SK-Schraube M8 x 12	DIN 933	4

(27.08.2001) **25.11.2002**

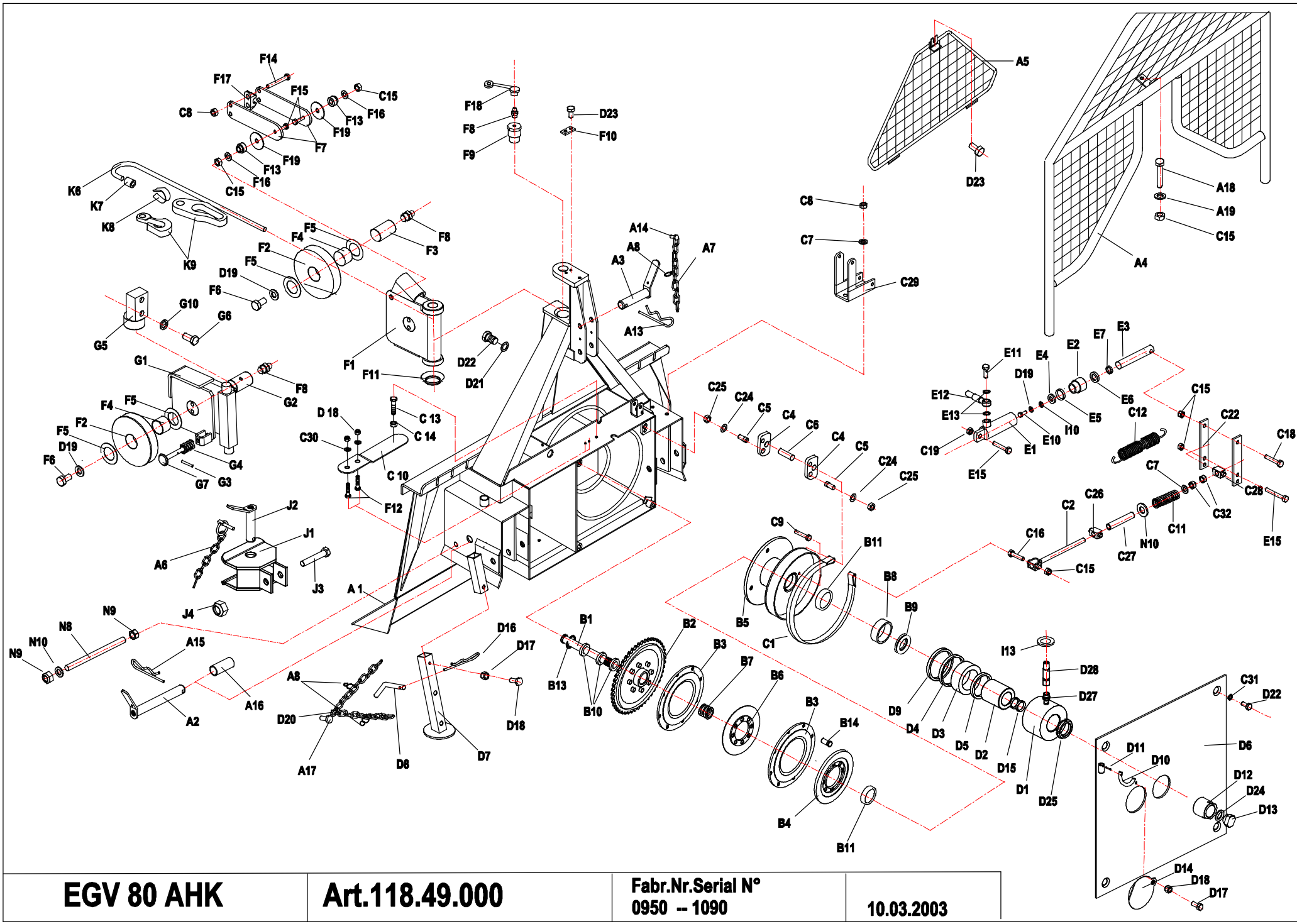

EGV 80 AHK	Art.118.49.000	Fabr.Nr.Serial N° 0950 -- 1090	10.03.2003

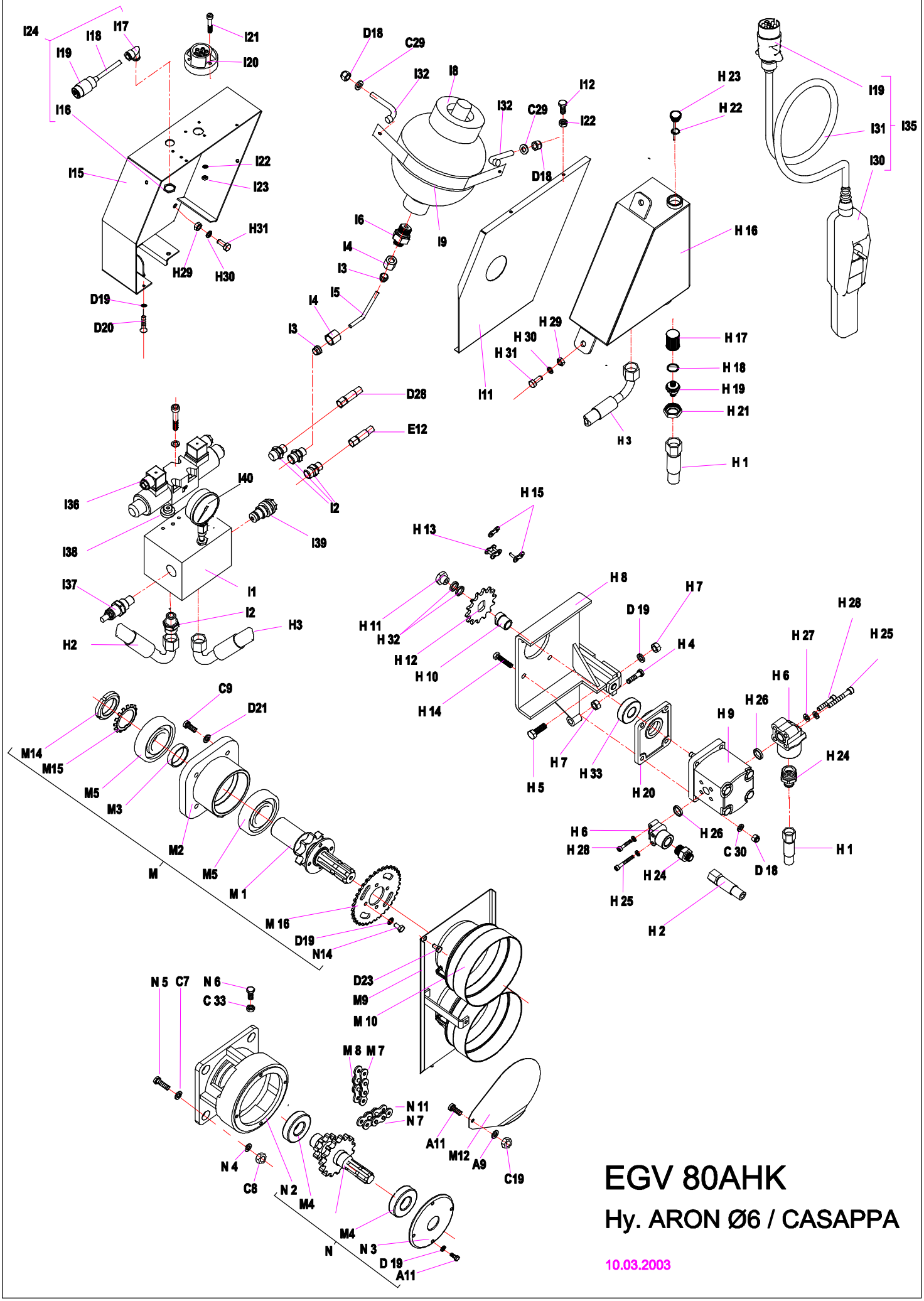

EGV 80AHK

Hy. ARON Ø6 / CASAPPA

10.03.2003

FORSTWINDE EGV 80 AHK — Ersatzteilliste — (ARON Æ6 / CASAPPA)

Pos	Art. No.:	Benennung:		Stück
A1	118.01.000	Rahmen mit Rückeschild		1
A2	118.13.300	Unterlenkerbolzen		2
A3	118.14.100	Oberlenkerbolzen		1
A4	120.18.000	Schutzgitter		1
A5	120.14.100	Dreieckschutz		1
A6	855.03.004	Klappsplint mit Kette und Splint ∅8		1
A7	808.00.002	Leichtkette l= 200		2
A8	848.02.077	S-Haken ∅2 x 22		5
A9	811.03.008	Scheibe ∅ 8	DIN 9021	2
A11	815.01.015	SK-Schraube M8 x 20	DIN 931	5
A13	855.02.003	Bolzensicherung ∅5		1
A15	855.01.005	Federstecker ∅5 x 130		2
A16	118.00.024	Bolzensbüchse		2
A17	815.81.004	SK-Shraube M6 x12	DIN 7500	4
A18	815.01.063	SK-Schraube M10 x 45	DIN 931	1
A19	811.01.010	Scheibe 10	DIN 125	1
B1	118.00.110	Trommelachse		1
B2	118.02.000	Kettenrad		1
B3	122.04.100	Kupplung I		2
B4	122.04.200	Kupplung II		1
B5	118.05.000	Seiltrommel		1
B6	122.04.201	Kupplungsplatte II		1
B7	848.02.086	Trommelsfeder		1
B9	114.50.001	Druckring		1
B10	800.03.063	Rillenkugellager 6010.2Z	DIN 625	3
B11	800.03.064	Kugellager 6310.2Z	DIN 625	2
B12	118.50.001	Distanzbuchse		1
B13	803.02.080	Seeger-Ring 80	DIN 472	1
B14	122.04.202	Zentrierzapfen		2
C1	118.07.020	Bandbremse		1
C2	120.08.300	Bremsspannschraube		1
C4	120.00.007	Pendel		2
C5	120.00.011	Haltersbolzen		2
C6	118.00.014	Bremsbolzen ∅16		1
C7	811.01.012	Scheibe ∅ 12	DIN 125	7
C8	813.07.012	Sicherungsmutter M 12	DIN 985	8
C9	815.05.071	SK-Schraube M12 x 30	DIN 933	5
C10	122.07.555	Spannfeder 25 x 125		2
C11	848.02.082	Bremsdruckfeder ∅ 18 x 75		1
C12	848.02.006	Bremsfeder		2
C13	815.05.017	SK-Schraube M8 x 25	DIN 933	1
C14	813.01.008	SK-Mutter M8	DIN 934	1
C15	813.07.010	Sicherungsmutter M 10	DIN 985	2
C16	815.05.029	SK-Schraube M10 x 40	DIN 933	1
C18	815.01.003	SK-Schraube M10 x 50	DIN 931	1
C19	813.07.008	Sicherungsmutter M 8	DIN 985	2
C22	120.50.010	Abrückhebel		2
C24	812.01.016	Federring B 16	DIN 127	2
C25	813.01.016	SK-Mutter M 16	DIN 934	3
C26	118.00.020	Abrückbüchse		1
C27	120.00.019	Distanzrohr		1
C28	122.00.020	Abrückbüchse		1
C29	120.54.000	Bremshebelshalter		1
C30	811.05.006	Scheibe A 6.4	DIN 125	8
C31	812.20.001	Federring C 12.5	DIN 74361	4
C32	813.07.012	Sicherungsmutter M 12	DIN 980 V	3
C33	813.07.016	Sicherungsmutter M 16	DIN 980 V	3
D	118.52.000	Kupplungszylinder		1
D1	118.52.100	Zylindergahäuse		1
D2	120.53.001	Innenbuchse		1
D3	118.52.001	Kupplungskolben		1
D4	834.03.011	Stangendichtung T20 ∅ 95/102		1
D5	834.03.009	Stangendichtung T20 ∅ 65/77		1
D6	118.11.000	Trommelabdeckung		1
D7	118.15.200	Fuß		2
D8	120.15.501	Fußbolzen		2
D9	834.04.006	Abstreifer P7 ∅ 90/100		1
D10	122.00.006	Gelenkwellenhaken		1
D11	822.00.025	Spannstift ∅ 4 x 20	DIN 1481	1
D12	118.00.006	Mutter M 48 x 2		1
D13	118.00.005	Sicherungsstöpsel		1
D14	122.00.018	Deckel ∅110		1
D15	832.07.027	O - Ring 60 x 3		2
D16	855.02.005	Bolzensicherung ∅ 3		2
D17	815.05.008	SK-Schraube M6 x 15	DIN 931	3
D18	813.07.006	Sicherungsmutter M 6	DIN 985	11
D19	812.01.008	Federring A 8	DIN 127	16
D20	808.00.009	Leichtkette l= 750		2
D21	812.01.012	Federring A 12	DIN 127	13
D22	815.05.074	SK-Schraube M12 x 25	DIN 933	6
D23	815.81.001	Schraube M8 x 16	DIN 7500	2
D24	812.07.024	Scheibe 24	DIN 6798 J	1
D25	802.00.012	Mutter KM12		1
D27	859.04.004	Verschraubung M16K - M14R		1
D28	859.02.024	Kupplungsrohr ∅ 8 x 900		1

Pos	Art. No.:	Benennung:		Stück
E	120.52.000	Bremszylinder		1
E1	120.52.100	Zylinderrohr		1
E2	135.06.002	Führungsmutter		1
E3	120.52.001	Kolbenstange		1
E4	135.06.003	Unterlagsscheibe		1
E5	832.03.005	O - Ring ∅ 29 x 2		1
E6	834.03.003	Stangendichtung T 20 ∅ 22		1
E7	834.04.003	Abstreifer ∅ 22		1
E10	815.05.015	SK-Schraube M8 x 20		1
E11	135.00.003	Überlaufschraube M 14 x 1.5		1
E12	859.02.002	Bremsrohr ∅ 8 x 800		1
E13	829.00.004	Cu - Dichtung ∅ 14		3
E15	815.01.047	SK-Schraube M 10 x 70	DIN 931	2
E16	859.04.008	Verschraubung ∅10/1/4″		1
E17	859.07.004	Drosselrückschlagventil		1
F	120.10.500	Seilrolle kpl.		1
F1	120.10.150	Seilrollengehäuse		1
F2	120.10.001	Seilrolle		2
F3	116.19.003	Seilrollenachse		1
F4	801.10.040	Gleitlager 40 x 44 x 30		2
F5	116.19.005	Anlaufscheibe 42 x 66 x 1,5		4
F6	815.05013	SK-Schraube M 8 x 15	DIN 933	4
F7	120.10.004	Schenkel		2
F8	828.01.002	Schmiernippel AM 8 x 1	DIN 71412	5
F9	120.00.012	Seilrollenbolzen		1
F10	120.00.005	Sicherungsblech		1
F11	120.10.003	Unterlagsscheibe		1
F12	815.05.009	SK-Schraube M6 x 20	DIN 933	6
F13	151.10.004	Distanzbuchse		2
F14	815.01.020	SK-Schraube M12 x 90	DIN 931	2
F15	815.05.028	SK-Schraube M10 x 35	DIN 933	2
F16	120.10.006	Scheibe 11		2
F17	151.10.007	Schieber		2
F18	846.00.061	Schmiernippelkappe		5
F19	151.10.005	Distanzscheibe		2
G	118.16.000	Untere Seilrolle kpl.		1
G1	118.16.100	Gehäuse der unteren Seilrolle		1
G2	114.13.004	Bolzen der unteren Seilrolle		1
G3	822.00.037	Federstift 3 x 20	DIN 1481	1
G4	848.02.093	Feder ∅ 25x12.5		1
G5	148.16.600	Seilrollenhalter oben		1
G6	148.16.603	SK-Schraube		2
G7	114.13.910	Seilbegrenzug		1
G10	812.01.020	Federring A20	DIN 127	2
H1	859.02.014	Saugrohr ∅ 8 x 300		1
H2	859.02.021	Druckrohr ∅ 8 x 300		1
H3	859.02.023	Rückrohr ∅ 8 x 400		1
H4	815.05.062	SK-Schraube M 8 x 40	DIN 933	1
H5	815.05.017	SK-Schraube M 8 x 25	DIN 933	2
H6	859.04.046	Pumpenanschluß		2
H7	813.01.008	Mutter M 8		3
H8	118.61.100	Pumpenträger		1
H9	859.05.007	Pumpe		1
H10	120.61.001	Nabe		1
H11	120.61.002	Mutter M 7 x 1		1
H12	848.03.014	Kettenrad z=12		1
H13	805.20.055	Rollenkette 1/2" 55Gl.		1
H14	815.05.010	SK-Schraube M 6 x 30	DIN 931	4
H15	806.01.404	Verbindungselement 1/2"		1
H16	120.57.200	Ölbehälter		1
H17	859.04.002	Saugfilter KLA ∅ 30 x 58		1
H18	832.04.023	O - Ring ∅ 28,3 x 2,4		1
H19	120.57.004	Behältermuffe		1
H20	120.61.003	Flansch		1
H21	120.57.002	Verbindungsmutter		1
H22	832.04.015	O - Ring ∅ 19,3 x 2,4		1
H23	120.57.003	Deckel		1
H24	859.04.010	Verschraubung M16K - 1/2"R		2
H25	815.21.074	ISKT - Schraube M6 x 45		6
H26	832.04.013	O - Ring ∅ 16,3 x 2,4		2
H27	812.01.006	Federring A6		8
H28	815.21.030	ISKT - Schraube M6 x 30		4
H29	813.01.010	Mutter M10		4
H30	812.01.010	Federring A10		4
H31	815.05.055	SK-Schraube M 10 x 25	DIN 933	4
H32	852.04.007	Sicherring ∅25 x ∅12.2 x 1		2
H33	800.03.051	Rillenkugellager 6203.2Z		1
I1	859.01.031	Steuerungsblock ARON		1
I2	859.04.006	Verschraubung M16K - 1/4"R		6
I3	859.04.061	Keilring ∅ 10		2
I4	859.04.062	Mutter Ermeto ∅ 10 / M6		2
I5	741.20.010	Rohr ∅ 10 x 2		1
I6	859.04.007	Verschraubung M16K - M18R		1
I7	829.00.008	Cu - Dichtung 18/22		1
I8	859.06.006	Druckspeicher 0,8 l		1

Pos	Art. No.:	Benennung:		Stück
I9	120.59.606	Speicherfassung		1
I10	811.01.008	Scheibe 8		1
I11	120.59.610	Deckel		1
I12	815.15.021	Schlitzschraube M5 x 10		3
I13	304.00.010	Gummieinführung		1
I14	815.15.020	Schlitzschraube M5 x 50		2
I15	120.59.600	Steuerungskasten		1
I16	870.00.016	Mutter RE 16		1
I17	870.00.061	Kabelführung 16 PVC		1
I18	870.00.065	Steuerleitung 7 x 1,5 Stahldrahtgefl.		2m
I19	870.00.048	Metallstecker ISO 1724		2
I20	870.00.049	Metallsteckdose ISO 1724		1
I21	815.14.004	Schlitzschraube M5 x 35		3
I22	812.01.005	Federring A5		4
I23	813.01.005	Mutter M5		1
I24	120.70.025	Steuerleitung kpl.		1
I30	120.69.060	Schalterkonsole für EGV Hy		1
I31	870.00.083	Steuerleitung 3 x 1.5 - Stahldrahtgefl.		5,5m
I32	412.00.146	Gebogene Schraube M6 x 34		2
I35	120.69.000	Schalterkonsole für EGV Hy		1
I36	859.01.019	Steuerungsventil		1
I37	859.01.036	Regulator des Druckbegrenzers		1
I38	120.49.401	Blende		1
I39	859.01.035	Druckbegrenzer		1
I40	859.08.003	Manometer		1
J	116.15.000	Anhängekupplung		1
J1	116.15.100	Gehäuse der Anhängekupplung		1
J2	116.15.200	Bolzen der Anhängekupplung		1
J3	815.01.044	SK-Schraube M16 x 90	DIN 931	1
J4	813.07.016	Sicherungsmutter M 16	DIN 985	1
K6	810.06.014	Zugseile ∅ 14		1
K7	809.00.014	Seilklammer ∅ 14	DIN 1142	3
K7	809.01.014	Einpressklammer ∅14		1
K8	860.01.005	Seilkausche ∅ 14	DIN 6899	1
K9	100.00.026	Kettenanschluß		1
K9	809.02.010	Parallelhaken P 10		1
M	120.58.035	Zapfwelle I kpl.		1
M1	120.58.414	Zapfwelle I mit Kettenrad		1
M2	118.06.255	Zapfwellengehäuse I		1
M3	118.06.005	Distanzbüchse 45 x 13		1
M4	800.03.035	Rillenkugellager 6308.2Z	DIN 625	2
M5	800.03.072	Rillenkugellager 6309.2Z	DIN 625	2
M7	805.25.029	Rollkette 1" 80 HX , 29 Gl.		1
M8	806.15.080	Verbindungsglied 1" 111(S)		1
M9	118.12.000	Rollkettendeckel kpl.		1
M10	116.12.001	Gelenkwellenschutz		1
M12	120.00.015	Wellenabdeckung		1
M14	802.00.009	SK-Mutter KM - 9		1
M15	801.00.009	Scheibe MB - 9		1
M16	848.03.023	Kettenrad z = 35		1
N	118.06.400	Zapfwelle II kpl.		1
N1	118.06.500	Zapfwelle II mit Kettenräder		1
N2	118.06.002	Zapfwellengehäuse II		1
N3	118.06.003	Lagergehäuse		1
N4	122.06.002	Scheibe ∅ 36 x 5		1
N5	815.05.039	SK-Schraube M12 x 35	DIN 933	1
N6	815.05.086	SK-Schraube M16 x 50	DIN 933	1
N7	805.26.057	Rollkette 5/4" 20B-1/K, 57 Gl.		1
N8	118.00.016	Spannschraube		1
N9	813.01.020	SK-Mutter M 20	DIN 934	2
N10	811.01.020	Scheibe ∅ 20	DIN 911	2
N11	806.01.510	Verbindungsglied 5/4" - K		1
N12	815.01.015	SK-Schraube M12 x 45	DIN 931	3
N13	120.00.101	Scheibe ∅ 43 x 8		3
N14	815.05.012	SK-Schraube M8 x 12	DIN 933	4

10.03.2003

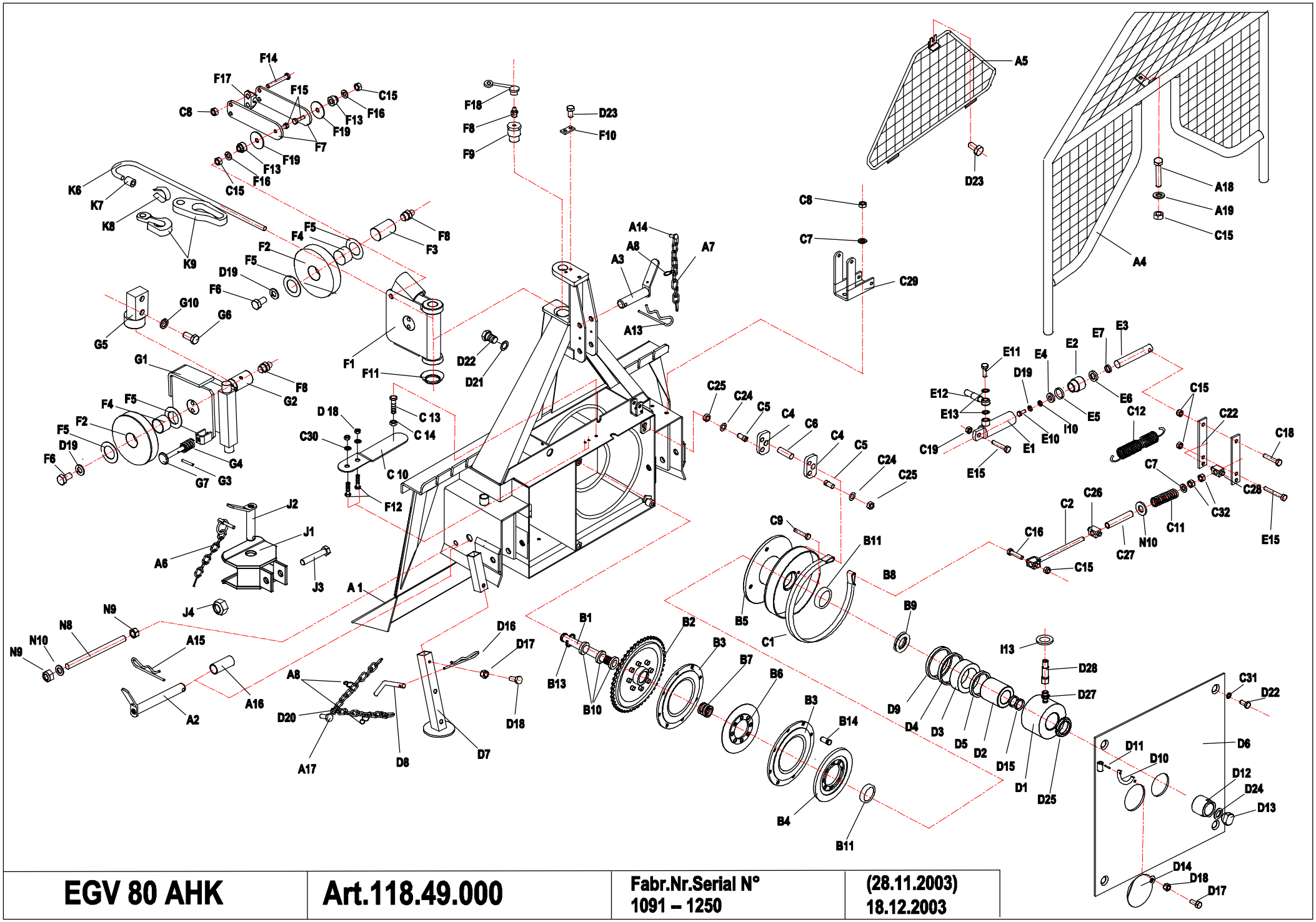

EGV 80 AHK	Art.118.49.000	Fabr.Nr.Serial N° 1091 – 1250	(28.11.2003) 18.12.2003

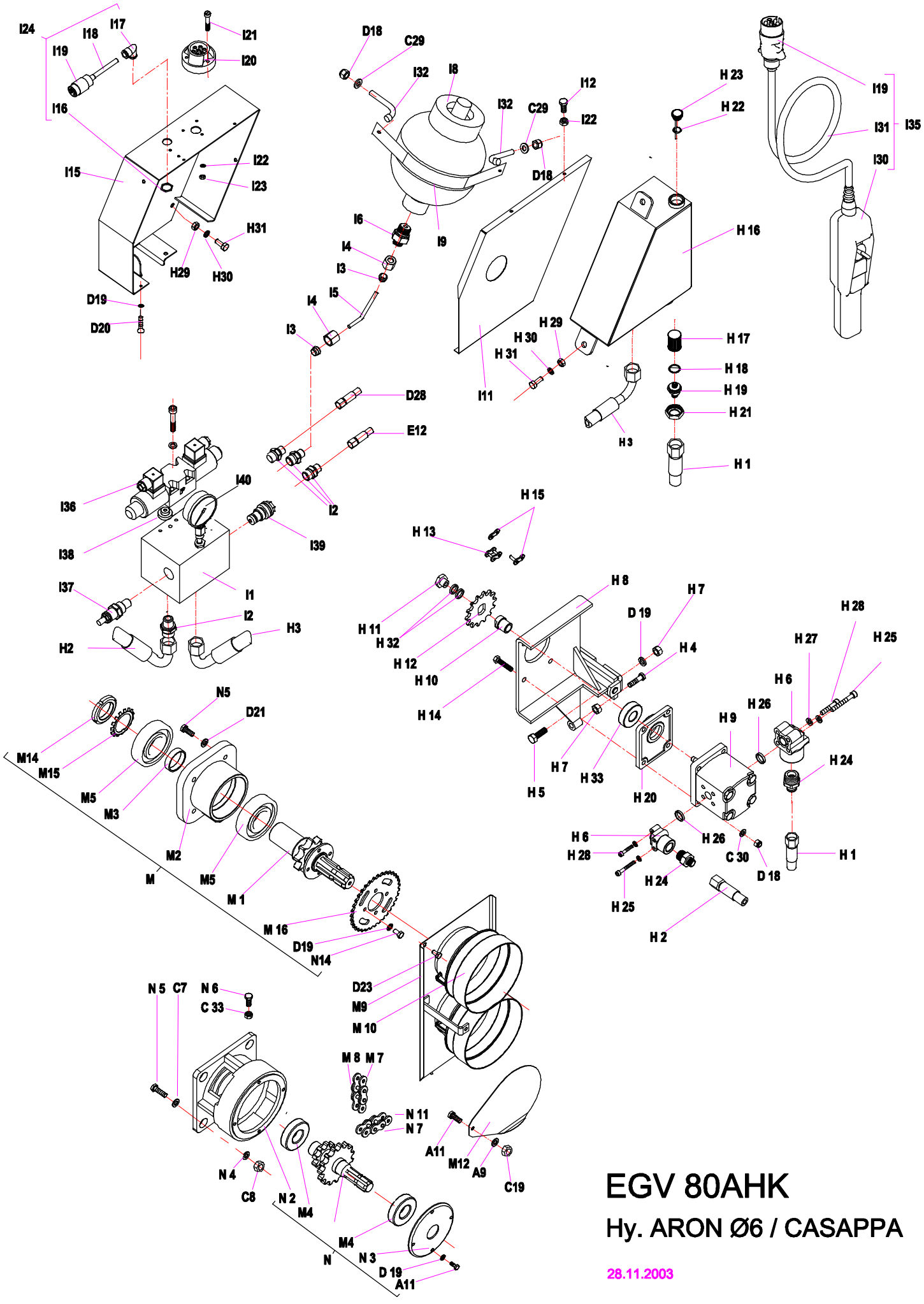

EGV 80AHK

Hy. ARON Ø6 / CASAPPA

28.11.2003

FORSTWINDE EGV 80 AHK — Ersatzteilliste — (ARON Æ6 / CASAPPA)

Pos	Art. No.:	Benennung:	Stück
A1	118.01.000	Rahmen mit Rückeschild	1
A2	118.13.300	Unterlenkerbolzen	2
A3	118.14.100	Oberlenkerbolzen	1
A4	120.18.000	Schutzgitter	1
A5	120.14.100	Dreieckschutz	1
A6	855.03.004	Klappsplint mit Kette und Splint ∅8	1
A7	808.00.002	Leichtkette l= 200	2
A8	848.02.077	S-Haken ∅2 x 22	5
A9	811.03.008	Scheibe ∅ 8 DIN 9021	2
A11	815.01.015	SK-Schraube M8 x 20 DIN 931	5
A13	855.02.003	Bolzensicherung ∅5	1
A15	855.01.005	Federstecker ∅5 x 130	2
A16	118.00.024	Bolzensbüchse	2
A17	815.81.004	SK-Shraube M6 x12 DIN 7500	4
A18	815.01.063	SK-Schraube M10 x 45 DIN 931	1
A19	811.01.010	Scheibe 10 DIN 125	1
B1	118.00.110	Trommelachse	1
B2	118.02.000	Kettenrad	1
B3	122.04.100	Kupplung I	2
B4	122.04.200	Kupplung II	1
B5	118.05.000	Seiltrommel	1
B6	122.04.201	Kupplungsplatte II	1
B7	848.02.086	Trommelsfeder	1
B9	118.50.001	Druckring	1
B10	800.03.063	Rillenkugellager 6010.2Z DIN 625	3
B11	800.03.064	Kugellager 6310.2Z DIN 625	2
B12	118.50.001	Distanzbuchse	1
B13	803.02.080	Seeger-Ring 80 DIN 472	1
B14	122.04.202	Zentrierzapfen	2
C1	118.07.020	Bandbremse	1
C2	120.08.300	Bremsspannschraube	1
C4	120.00.007	Pendel	2
C5	120.00.011	Haltersbolzen	2
C6	118.00.014	Bremsbolzen ∅16	1
C7	811.01.012	Scheibe ∅ 12 DIN 125	7
C8	813.07.012	Sicherungsmutter M 12 DIN 985	8
C9	815.05.071	SK-Schraube M12 x 30 DIN 933	1
C10	122.07.555	Spannfeder 25 x 125	2
C11	848.02.082	Bremsdruckfeder ∅ 18 x 75	1
C12	848.02.006	Bremsfeder	2
C13	815.05.017	SK-Schraube M8 x 25 DIN 933	1
C14	813.01.008	SK-Mutter M8 DIN 934	1
C15	813.07.010	Sicherungsmutter M 10 DIN 985	2
C16	815.05.029	SK-Schraube M10 x 40 DIN 933	1
C18	815.01.003	SK-Schraube M10 x 50 DIN 931	1
C19	813.07.008	Sicherungsmutter M 8 DIN 985	2
C22	120.50.010	Abrückhebel	2
C24	812.01.016	Federring B 16 DIN 127	2
C25	813.01.016	SK-Mutter M 16 DIN 934	3
C26	118.00.020	Abrückbüchse	1
C27	120.00.019	Distanzrohr	1
C28	122.00.020	Abrückbüchse	1
C29	120.54.000	Bremshebelshalter	1
C30	811.05.006	Scheibe A 6.4 DIN 125	8
C31	812.20.001	Federring C 12.5 DIN 74361	4
C32	813.07.012	Sicherungsmutter M 12 DIN 980 V	3
C33	813.07.016	Sicherungsmutter M 16 DIN 980 V	3
D	118.52.010	Kupplungszylinder	1
D1	118.52.200	Zylindergahäuse	1
D2	120.53.001	Innenbuchse	1
D3	118.52.001	Kupplungskolben	1
D4	834.03.011	Stangendichtung T20 ∅ 95/102	1
D5	834.03.009	Stangendichtung T20 ∅ 65/77	1
D6	118.11.000	Trommelabdeckung	1
D7	118.15.200	Fuß	2
D8	120.15.501	Fußbolzen	2
D9	834.04.006	Abstreifer P7 ∅ 90/100	1
D10	122.00.006	Gelenkwellenhaken	1
D11	822.00.025	Spannstift ∅ 4 x 20 DIN 1481	1
D12	118.00.006	Mutter M 48 x 2	1
D13	118.00.005	Sicherungsstöpsel	1
D14	122.00.018	Deckel ∅110	1
D15	832.07.027	O - Ring 60 x 3	2
D16	855.02.005	Bolzensicherung ∅ 3	2
D17	815.05.008	SK-Schraube M6 x 15 DIN 931	3
D18	813.07.006	Sicherungsmutter M 6 DIN 985	11
D19	812.01.008	Federring A 8 DIN 127	16
D20	808.00.009	Leichtkette l= 750	2
D21	812.01.012	Federring A 12 DIN 127	13
D22	815.05.074	SK-Schraube M12 x 25 DIN 933	6
D23	815.81.001	Schraube M8 x 16 DIN 7500	2
D24	812.07.024	Scheibe 24 DIN 6798 J	1
D25	802.00.012	Mutter KM12	1
D27	859.04.004	Verschraubung M16K - M14R	1
D28	859.02.024	Kupplungsrohr ∅ 8 x 900	1

Pos	Art. No.:	Benennung:	Stück
E	120.52.000	Bremszylinder	1
E1	120.52.100	Zylinderrohr	1
E2	135.06.002	Führungsmutter	1
E3	120.52.001	Kolbenstange	1
E4	135.06.003	Unterlagsscheibe	1
E5	832.03.005	O - Ring ∅ 29 x 2	1
E6	834.03.003	Stangendichtung T 20 ∅ 22	1
E7	834.04.003	Abstreifer ∅ 22	1
E10	815.05.015	SK-Schraube M8 x 20	1
E11	135.00.003	Überlaufschraube M 14 x 1.5	1
E12	859.02.002	Bremsrohr ∅ 8 x 800	1
E13	829.00.004	Cu - Dichtung ∅ 14	3
E15	815.01.047	SK-Schraube M 10 x 70 DIN 931	2
E16	859.04.008	Verschraubung ∅10/1/4″	1
E17	859.07.004	Drosselrückschlagventil	1
F	120.10.500	Seilrolle kpl.	1
F1	120.10.150	Seilrollengehäuse	1
F2	120.10.001	Seilrolle	2
F3	116.19.003	Seilrollenachse	1
F4	801.10.040	Gleitlager 40 x 44 x 30	2
F5	116.19.005	Anlaufscheibe 42 x 66 x 1,5	4
F6	815.05013	SK-Schraube M 8 x 15 DIN 933	4
F7	120.10.004	Schenkel	2
F8	828.01.002	Schmiernippel AM 8 x 1 DIN 71412	5
F9	120.00.012	Seilrollenbolzen	1
F10	120.00.005	Sicherungsblech	1
F11	120.10.003	Unterlagsscheibe	1
F12	815.05.009	SK-Schraube M6 x 20 DIN 933	6
F13	151.10.004	Distanzbuchse	2
F14	815.01.020	SK-Schraube M12 x 90 DIN 931	2
F15	815.05.028	SK-Schraube M10 x 35 DIN 933	2
F16	120.10.006	Scheibe 11	2
F17	151.10.007	Schieber	2
F18	846.00.061	Schmiernippelkappe	5
F19	151.10.005	Distanzscheibe	2
G	118.16.000	Untere Seilrolle kpl.	1
G1	118.16.100	Gehäuse der unteren Seilrolle	1
G2	114.13.004	Bolzen der unteren Seilrolle	1
G3	822.00.037	Federstift 3 x 20 DIN 1481	1
G4	848.02.093	Feder ∅ 25x12.5	1
G5	148.16.600	Seilrollenhalter oben	1
G6	148.16.603	SK-Schraube	2
G7	114.13.910	Seilbegrenzug	1
G10	812.01.020	Federring A20 DIN 127	2
H1	859.02.014	Saugrohr ∅ 8 x 300	1
H2	859.02.021	Druckrohr ∅ 8 x 300	1
H3	859.02.023	Rückrohr ∅ 8 x 400	1
H4	815.05.062	SK-Schraube M 8 x 40 DIN 933	1
H5	815.05.017	SK-Schraube M 8 x 25 DIN 933	2
H6	859.04.046	Pumpenanschluß	2
H7	813.01.008	Mutter M 8	3
H8	118.61.100	Pumpenträger	1
H9	859.05.007	Pumpe	1
H10	120.61.001	Nabe	1
H11	120.61.002	Mutter M 7 x 1	1
H12	848.03.014	Kettenrad z=12	1
H13	805.20.055	Rollenkette 1/2" 55Gl.	1
H14	815.05.010	SK-Schraube M 6 x 30 DIN 931	4
H15	806.01.404	Verbindungselement 1/2"	1
H16	120.57.200	Ölbehälter	1
H17	859.04.002	Saugfilter KLA ∅ 30 x 58	1
H18	832.04.023	O - Ring ∅ 28,3 x 2,4	1
H19	120.57.004	Behältermuffe	1
H20	120.61.003	Flansch	1
H21	120.57.002	Verbindungsmutter	1
H22	832.04.015	O - Ring ∅ 19,3 x 2,4	1
H23	120.57.003	Deckel	1
H24	859.04.010	Verschraubung M16K - 1/2"R	2
H25	815.21.074	ISKT - Schraube M6 x 45	6
H26	832.04.013	O - Ring ∅ 16,3 x 2,4	2
H27	812.01.006	Federring A6	8
H28	815.21.030	ISKT - Schraube M6 x 30	4
H29	813.01.010	Mutter M10	4
H30	812.01.010	Federring A10	4
H31	815.05.055	SK-Schraube M 10 x 25 DIN 933	4
H32	852.04.007	Sicherring ∅25 x ∅12.2 x 1	2
H33	800.03.051	Rillenkugellager 6203.2Z	1
I1	859.01.031	Steuerungsblock ARON	1
I2	859.04.006	Verschraubung M16K - 1/4"R	6
I3	859.04.061	Keilring ∅ 10	2
I4	859.04.062	Mutter Ermeto ∅ 10 / M6	2
I5	741.20.010	Rohr ∅ 10 x 2	1
I6	859.04.007	Verschraubung M16K - M18R	1
I7	829.00.008	Cu - Dichtung 18/22	1
I8	859.06.006	Druckspeicher 0,8 l	1

Pos	Art. No.:	Benennung:	Stück
I9	120.59.606	Speicherfassung	1
I10	811.01.008	Scheibe 8	1
I11	120.59.610	Deckel	1
I12	815.15.021	Schlitzschraube M5 x 10	3
I13	304.00.010	Gummieinführung	1
I14	815.15.020	Schlitzschraube M5 x 50	2
I15	120.59.600	Steuerungskasten	1
I16	870.00.016	Mutter RE 16	1
I17	870.00.061	Kabelführung 16 PVC	1
I18	870.00.065	Steuerleitung 7 x 1,5 Stahldrahtgefl.	2m
I19	870.00.048	Metallstecker ISO 1724	2
I20	870.00.049	Metallsteckdose ISO 1724	1
I21	815.14.004	Schlitzschraube M5 x 35	3
I22	812.01.005	Federring A5	4
I23	813.01.005	Mutter M5	1
I24	120.70.025	Steuerleitung kpl.	1
I30	120.69.060	Schalterkonsole für EGV Hy	1
I31	870.00.083	Steuerleitung 3 x 1.5 - Stahldrahtgefl.	5,5m
I32	412.00.146	Gebogene Schraube M6 x 34	2
I35	120.69.000	Schalterkonsole für EGV Hy	1
I36	859.01.019	Steuerungsventil	1
I37	859.01.036	Regulator des Druckbegrenzers	1
I38	120.49.401	Blende	1
I39	859.01.035	Druckbegrenzer	1
I40	859.08.003	Manometer	1
J	116.15.000	Anhängekupplung	1
J1	116.15.100	Gehäuse der Anhängekupplung	1
J2	116.15.200	Bolzen der Anhängekupplung	1
J3	815.01.044	SK-Schraube M16 x 90 DIN 931	1
J4	813.07.016	Sicherungsmutter M 16 DIN 985	1
K6	810.06.014	Zugseile ∅ 14	1
K7	809.00.014	Seilklammer ∅ 14 DIN 1142	3
K7	809.01.014	Einpressklammer ∅14	1
K8	860.01.005	Seilkausche ∅ 14 DIN 6899	1
K9	100.00.026	Kettenanschluß	1
K9	809.02.010	Parallelhaken P 10	1
M	120.58.035	Zapfwelle I kpl.	1
M1	120.58.414	Zapfwelle I mit Kettenrad	1
M2	118.06.255	Zapfwellengehäuse I	1
M3	118.06.005	Distanzbüchse 45 x 13	1
M4	800.03.035	Rillenkugellager 6308.2Z DIN 625	2
M5	800.03.072	Rillenkugellager 6309.2Z DIN 625	2
M7	805.25.029	Rollkette 1" 80 HX , 29 Gl.	1
M8	806.15.080	Verbindungsglied 1" 111(S)	1
M9	118.12.010	Rollkettendeckel kpl.	1
M10	116.12.001	Gelenkwellenschutz	1
M12	120.00.015	Wellenabdeckung	1
M14	802.00.009	SK-Mutter KM - 9	1
M15	801.00.009	Scheibe MB - 9	1
M16	848.03.023	Kettenrad z = 35	1
N	118.06.400	Zapfwelle II kpl.	1
N1	118.06.500	Zapfwelle II mit Kettenräder	1
N2	118.06.002	Zapfwellengehäuse II	1
N3	118.06.003	Lagergehäuse	1
N4	122.06.002	Scheibe ∅ 36 x 5	1
N5	815.05.039	SK-Schraube M12 x 35 DIN 933	5
N6	815.05.080	SK-Schraube M16 x 50 DIN 933	1
N7	805.26.057	Rollkette 5/4" 20B-1/K, 57 Gl.	1
N8	118.00.016	Spannschraube	1
N9	813.01.020	SK-Mutter M 20 DIN 934	2
N10	811.01.020	Scheibe ∅ 20 DIN 911	2
N11	806.01.510	Verbindungsglied 5/4" - K	1
N12	815.01.015	SK-Schraube M12 x 45 DIN 931	3
N13	120.00.101	Scheibe ∅ 43 x 8	3
N14	815.05.012	SK-Schraube M8 x 12 DIN 933	4

(28.11.2003)
18.12.2003

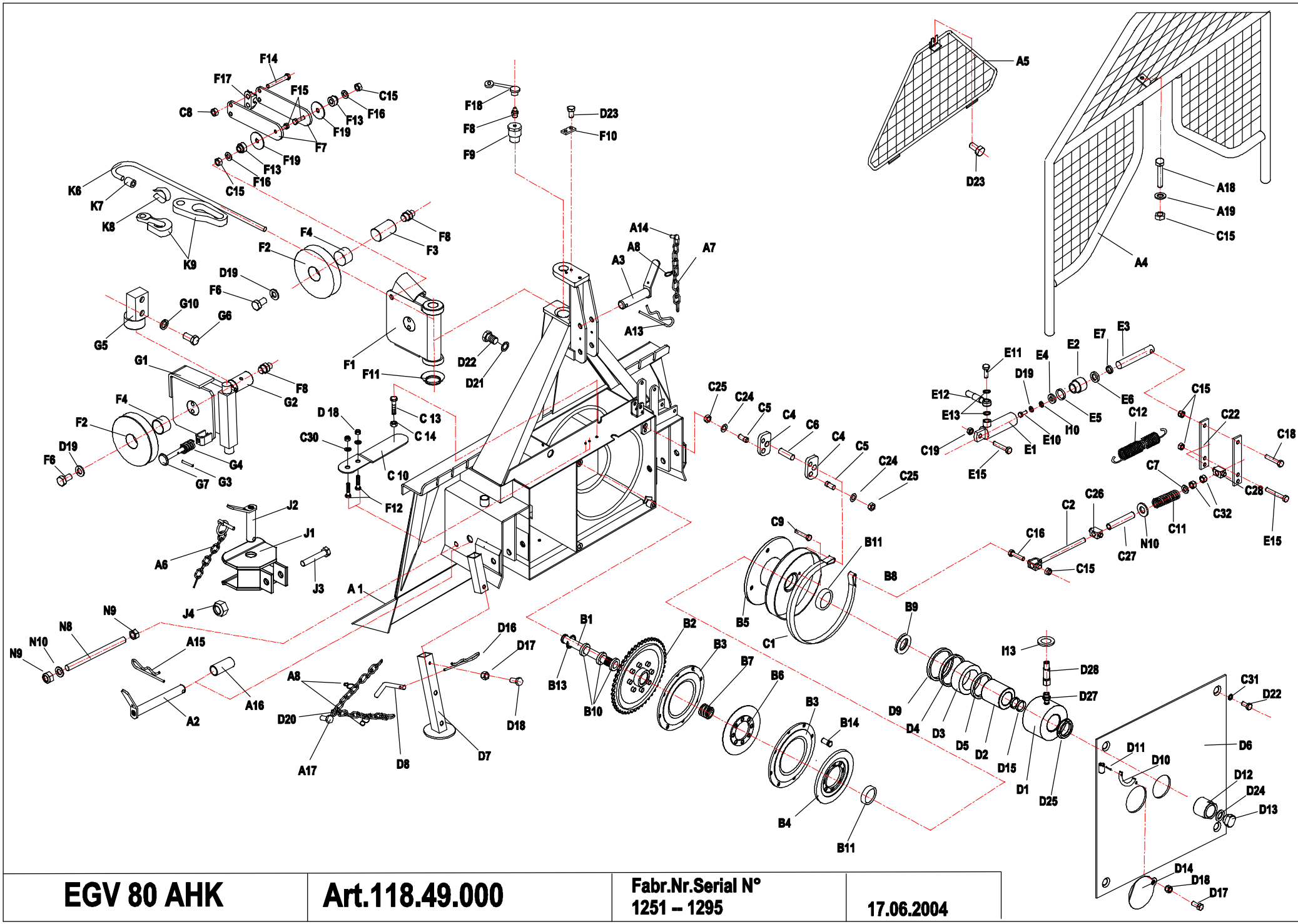

EGV 80 AHK	Art.118.49.000	Fabr.Nr.Serial N° 1251 – 1295	17.06.2004

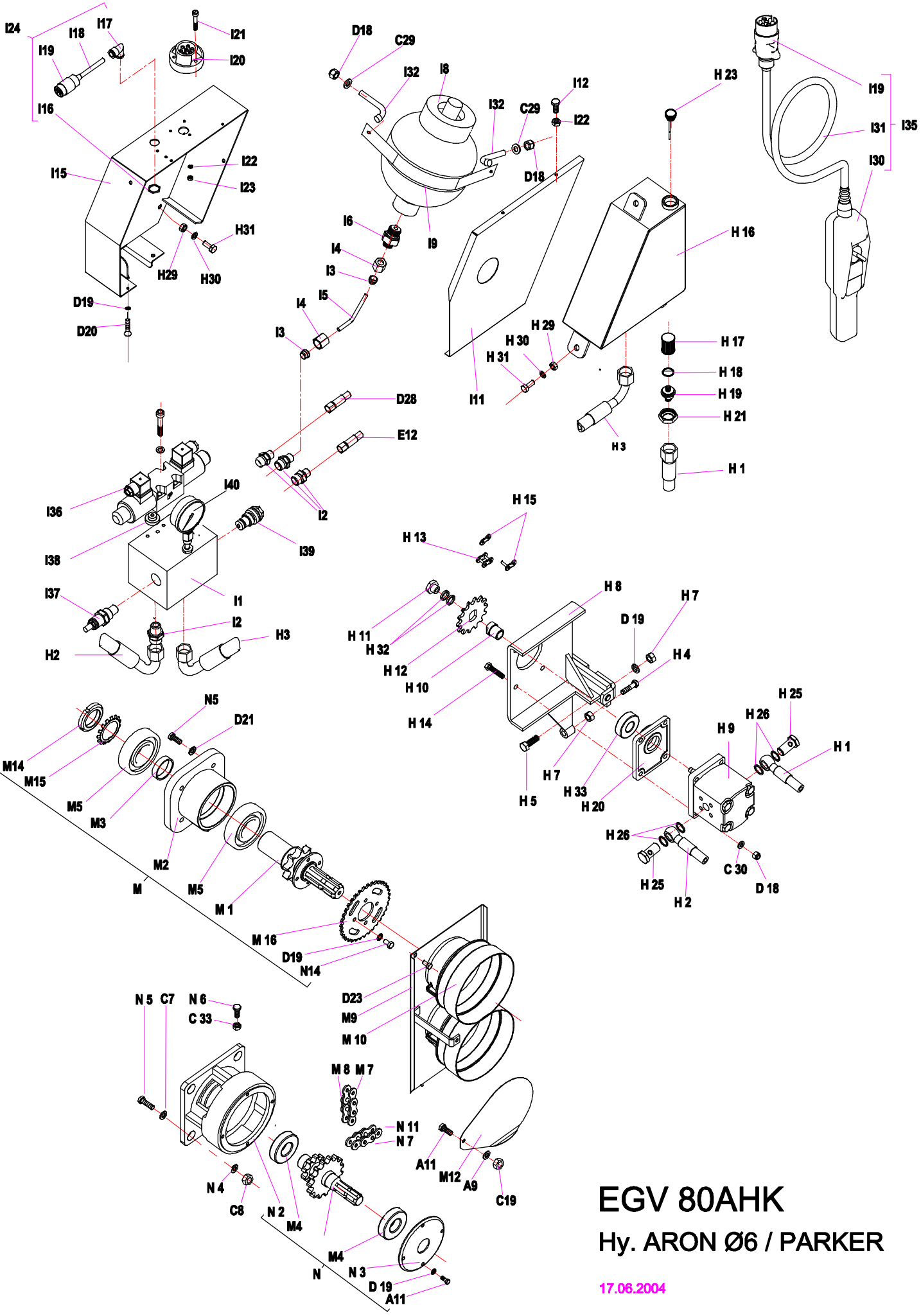

EGV 80AHK

Hy. ARON Ø6 / PARKER

17.06.2004

FORSTWINDE EGV 80 AHK — Ersatzteilliste — (ARON Æ6 / PARKER)

Pos	Art. No.:	Benennung:	Stück
A1	118.01.000	Rahmen mit Rückeschild	1
A2	118.13.300	Unterlenkerbolzen	2
A3	118.14.100	Oberlenkerbolzen	1
A4	120.18.000	Schutzgitter	1
A5	120.14.100	Dreieckschutz	1
A6	855.03.004	Klappsplint mit Kette und Splint ∅8	1
A7	808.00.002	Leichtkette l= 200	2
A8	848.02.077	S-Haken ∅2 x 22	5
A9	811.03.008	Scheibe ∅ 8 DIN 9021	2
A11	815.01.015	SK-Schraube M8 x 20 DIN 931	5
A13	855.02.003	Bolzensicherung ∅5	1
A15	855.01.005	Federstecker ∅5 x 130	2
A16	118.00.024	Bolzensbüchse	2
A17	815.81.004	SK-Shraube M6 x12 DIN 7500	4
A18	815.01.063	SK-Schraube M10 x 45 DIN 931	1
A19	811.01.010	Scheibe 10 DIN 125	1
B1	118.00.110	Trommelachse	1
B2	118.02.000	Kettenrad	1
B3	122.04.100	Kupplung I	2
B4	122.04.200	Kupplung II	1
B5	118.05.000	Seiltrommel	1
B6	122.04.201	Kupplungsplatte II	1
B7	848.02.086	Trommelsfeder	1
B9	118.50.001	Druckring	1
B10	800.03.063	Rillenkugellager 6010.2Z DIN 625	3
B11	800.03.064	Kugellager 6310.2Z DIN 625	2
B12	118.50.001	Distanzbuchse	1
B13	803.02.080	Seeger-Ring 80 DIN 472	1
B14	122.04.202	Zentrierzapfen	2
C1	118.07.020	Bandbremse	1
C2	120.08.300	Bremsspannschraube	1
C4	120.00.007	Pendel	2
C5	120.00.011	Haltersbolzen	2
C6	118.00.014	Bremsbolzen ∅16	1
C7	811.01.012	Scheibe ∅ 12 DIN 125	5
C8	813.07.012	Sicherungsmutter M 12 DIN 985	6
C9	815.05.071	SK-Schraube M12 x 30 DIN 933	1
C10	122.07.555	Spannfeder 25 x 125	2
C11	848.02.082	Bremsdruckfeder ∅ 18 x 75	1
C12	848.02.006	Bremsfeder	2
C13	815.05.017	SK-Schraube M8 x 25 DIN 933	1
C14	813.01.008	SK-Mutter M8 DIN 934	1
C15	813.07.010	Sicherungsmutter M 10 DIN 985	2
C16	815.05.029	SK-Schraube M10 x 40 DIN 933	1
C18	815.01.003	SK-Schraube M10 x 50 DIN 931	1
C19	813.07.008	Sicherungsmutter M 8 DIN 985	2
C22	120.50.010	Abrückhebel	2
C24	812.01.016	Federring B 16 DIN 127	2
C25	813.01.016	SK-Mutter M 16 DIN 934	3
C26	118.00.020	Abrückbüchse	1
C27	120.00.019	Distanzrohr	1
C28	122.00.020	Abrückbüchse	1
C30	811.05.006	Scheibe A 6.4 DIN 125	8
C31	812.20.001	Federring C 12.5 DIN 74361	4
C32	813.07.012	Sicherungsmutter M 12 DIN 980 V	3
C33	813.07.016	Sicherungsmutter M 16 DIN 980 V	3
D	118.52.010	Kupplungszylinder	1
D1	118.52.200	Zylindergahäuse	1
D2	120.53.001	Innenbuchse	1
D3	118.52.001	Kupplungskolben	1
D4	834.03.011	Stangendichtung T20 ∅ 95/102	1
D5	834.03.009	Stangendichtung T20 ∅ 65/77	1
D6	118.11.000	Trommelabdeckung	1
D7	118.15.200	Fuß	2
D8	120.15.501	Fußbolzen	2
D9	834.04.006	Abstreifer P7 ∅ 90/100	1
D10	122.00.006	Gelenkwellenhaken	1
D11	822.00.025	Spannstift ∅ 4 x 20 DIN 1481	1
D12	118.00.006	Mutter M 48 x 2	1
D13	118.00.005	Sicherungsstöpsel	1
D14	122.00.018	Deckel ∅110	1
D15	832.07.027	O - Ring 60 x 3	2
D16	855.02.005	Bolzensicherung ∅ 3	2
D17	815.05.008	SK-Schraube M6 x 15 DIN 931	3
D18	813.07.006	Sicherungsmutter M 6 DIN 985	11
D19	812.01.008	Federring A 8 DIN 127	16
D20	808.00.009	Leichtkette l= 750	2
D21	812.01.012	Federring A 12 DIN 127	13
D22	815.05.074	SK-Schraube M12 x 25 DIN 933	6
D23	815.81.001	Schraube M8 x 16 DIN 7500	2
D24	812.07.024	Scheibe 24 DIN 6798 J	1
D25	802.00.012	Mutter KM12	1
D27	859.04.004	Verschraubung M16K - M14R	1
D28	859.02.024	Kupplungsrohr ∅ 8 x 900	1

Pos	Art. No.:	Benennung:	Stück
E	120.52.000	Bremszylinder	1
E1	120.52.100	Zylinderrohr	1
E2	135.06.002	Führungsmutter	1
E3	120.52.001	Kolbenstange	1
E4	135.06.003	Unterlagsscheibe	1
E6	834.03.003	Stangendichtung T 20 ∅ 22	1
E7	834.04.003	Abstreifer ∅ 22	1
E10	815.05.015	SK-Schraube M8 x 20	1
E11	135.00.003	Überlaufschraube M 14 x 1.5	1
E12	859.02.002	Bremsrohr ∅ 8 x 800	1
E13	829.00.004	Cu - Dichtung ∅ 14	3
E15	815.01.047	SK-Schraube M 10 x 70 DIN 931	2
E16	859.04.008	Verschraubung ∅10/1/4″	1
E17	859.07.004	Drosselrückschlagventil	1
F	120.10.500	Seilrolle kpl.	1
F1	120.10.150	Seilrollengehäuse	1
F2	120.10.001	Seilrolle	2
F3	116.19.003	Seilrollenachse	1
F4	801.10.040	Gleitlager 40 x 44 x 30	2
F6	815.05013	SK-Schraube M 8 x 15 DIN 933	4
F7	120.10.004	Schenkel	2
F8	828.01.002	Schmiernippel AM 8 x 1 DIN 71412	5
F9	120.00.012	Seilrollenbolzen	1
F10	120.00.005	Sicherungsblech	1
F11	120.10.003	Unterlagsscheibe	1
F12	815.05.009	SK-Schraube M6 x 20 DIN 933	6
F13	151.10.004	Distanzbuchse	2
F14	815.01.020	SK-Schraube M12 x 90 DIN 931	2
F15	815.05.028	SK-Schraube M10 x 35 DIN 933	2
F16	120.10.006	Scheibe 11	2
F17	151.10.007	Schieber	2
F18	846.00.061	Schmiernippelkappe	5
F19	151.10.005	Distanzscheibe	2
G	118.16.000	Untere Seilrolle kpl.	1
G1	118.16.100	Gehäuse der unteren Seilrolle	1
G2	114.13.004	Bolzen der unteren Seilrolle	1
G3	822.00.037	Federstift 3 x 20 DIN 1481	1
G4	848.02.093	Feder ∅ 25x12.5	1
G5	148.16.600	Seilrollenhalter oben	1
G6	148.16.603	SK-Schraube	2
G7	114.13.910	Seilbegrenzug	1
G10	812.01.020	Federring A20 DIN 127	2
H1	859.02.096	Saugrohr ∅ 8 x 320	1
H2	859.02.095	Druckrohr ∅ 8 x 350	1
H3	859.02.019	Rückrohr ∅ 8 x 300	1
H4	815.05.062	SK-Schraube M 8 x 40 DIN 933	1
H5	815.05.017	SK-Schraube M 8 x 25 DIN 933	2
H7	813.01.008	Mutter M 8	3
H8	118.61.100	Pumpenträger	1
H9	859.05.021	Pumpe PARKER	1
H10	120.61.001	Nabe	1
H11	120.61.004	Mutter M 6	1
H12	848.03.014	Kettenrad z=12	1
H13	805.20.055	Rollenkette 1/2" 55Gl.	1
H14	815.05.010	SK-Schraube M 6 x 30 DIN 931	4
H15	806.01.404	Verbindungselement 1/2"	1
H16	120.57.200	Ölbehälter	1
H17	859.04.002	Saugfilter KLA ∅ 30 x 58	1
H18	832.04.023	O - Ring ∅ 28,3 x 2,4	1
H19	120.57.004	Behältermuffe	1
H20	120.61.003	Flansch	1
H21	120.57.002	Verbindungsmutter	1
H23	120.57.700	Deckel	1
H25	859.04.071	Schraube 3/8	2
H26	829.00.020	Cu - Ring 21/17 (3/8)	4
H29	813.01.010	Mutter M10	4
H30	812.01.010	Federring A10	4
H31	815.05.055	SK-Schraube M 10 x 25 DIN 933	4
H32	852.04.007	Sicherring ∅25 x ∅12.2 x 1	2
H33	800.03.051	Rillenkugellager 6203.2Z	1
I1	859.01.031	Steuerungsblock ARON	1
I2	859.04.006	Verschraubung M16K - 1/4"R	6
I3	859.04.061	Keilring ∅ 10	2
I4	859.04.062	Mutter Ermeto ∅ 10 / M6	2
I5	120.59.613	Rohr ∅ 10 x 2	1
I6	859.04.010	Verschraubung M16K – 1/2	1
I7	829.00.008	Cu - Dichtung 18/22	1
I8	859.06.006	Druckspeicher 0,75 l PARKER	1

Pos	Art. No.:	Benennung:	Stück
I9	120.59.612	Speicherfassung	1
I10	811.01.008	Scheibe 8	1
I11	120.59.610	Deckel	1
I12	815.15.021	Schlitzschraube M5 x 10	3
I13	304.00.010	Gummieinführung	1
I14	815.15.020	Schlitzschraube M5 x 50	2
I15	120.59.600	Steuerungskasten	1
I16	870.00.016	Mutter RE 16	1
I17	870.00.061	Kabelführung 16 PVC	1
I18	870.00.065	Steuerleitung 7 x 1,5 Stahldrahtgefl.	2m
I19	870.00.048	Metallstecker ISO 1724	2
I20	870.00.049	Metallsteckdose ISO 1724	1
I21	815.14.004	Schlitzschraube M5 x 35	3
I22	812.01.005	Federring A5	4
I23	813.01.005	Mutter M5	1
I24	120.70.025	Steuerleitung kpl.	1
I30	120.69.060	Schalterkonsole für EGV Hy	1
I31	870.00.083	Steuerleitung 3 x 1.5 - Stahldrahtgefl.	5,5m
I32	412.00.146	Gebogene Schraube M6 x 34	2
I35	120.69.000	Schalterkonsole für EGV Hy	1
I36	859.01.019	Steuerungsventil	1
I37	859.01.036	Regulator des Druckbegrenzers	1
I38	120.49.401	Blende	1
I39	859.01.035	Druckbegrenzer	1
I40	859.08.003	Manometer	1
J	116.15.000	Anhängekupplung	1
J1	116.15.100	Gehäuse der Anhängekupplung	1
J2	116.15.200	Bolzen der Anhängekupplung	1
J3	815.01.044	SK-Schraube M16 x 90 DIN 931	1
J4	813.07.016	Sicherungsmutter M 16 DIN 985	1
K6	810.06.014	Zugseile ∅ 14	1
K7	809.00.014	Seilklammer ∅ 14 DIN 1142	3
K7	809.01.014	Einpressklammer ∅14	1
K8	860.01.005	Seilkausche ∅ 14 DIN 6899	1
K9	100.00.026	Kettenanschluß	1
K9	809.02.010	Parallelhaken P 10	1
M	120.58.035	Zapfwelle I kpl.	1
M1	120.58.414	Zapfwelle I mit Kettenrad	1
M2	118.06.255	Zapfwellengehäuse I	1
M3	118.06.005	Distanzbüchse 45 x 13	1
M4	800.03.035	Rillenkugellager 6308.2Z DIN 625	2
M5	800.03.072	Rillenkugellager 6309.2Z DIN 625	2
M7	805.25.029	Rollkette 1" 80 HX , 29 Gl.	1
M8	806.15.080	Verbindungsglied 1" 111(S)	1
M9	118.12.010	Rollkettendeckel kpl.	1
M10	116.12.001	Gelenkwellenschutz	1
M12	120.00.015	Wellenabdeckung	1
M14	802.00.009	SK-Mutter KM - 9	1
M15	801.00.009	Scheibe MB - 9	1
M16	848.03.023	Kettenrad z = 35	1
N	118.06.400	Zapfwelle II kpl.	1
N1	118.06.500	Zapfwelle II mit Kettenräder	1
N2	118.06.002	Zapfwellengehäuse II	1
N3	118.06.003	Lagergehäuse	1
N4	122.06.002	Scheibe ∅ 36 x 5	1
N5	815.05.039	SK-Schraube M12 x 35 DIN 933	5
N6	815.05.080	SK-Schraube M16 x 50 DIN 933	1
N7	805.26.057	Rollkette 5/4" 20B-1/K, 57 Gl.	1
N8	118.00.016	Spannschraube	1
N9	813.01.020	SK-Mutter M 20 DIN 934	2
N10	811.01.020	Scheibe ∅ 20 DIN 911	2
N11	806.01.510	Verbindungsglied 5/4" - K	1
N12	815.01.015	SK-Schraube M12 x 45 DIN 931	3
N13	120.00.101	Scheibe ∅ 43 x 8	3
N14	815.05.012	SK-Schraube M8 x 12 DIN 933	4

17.06.2004

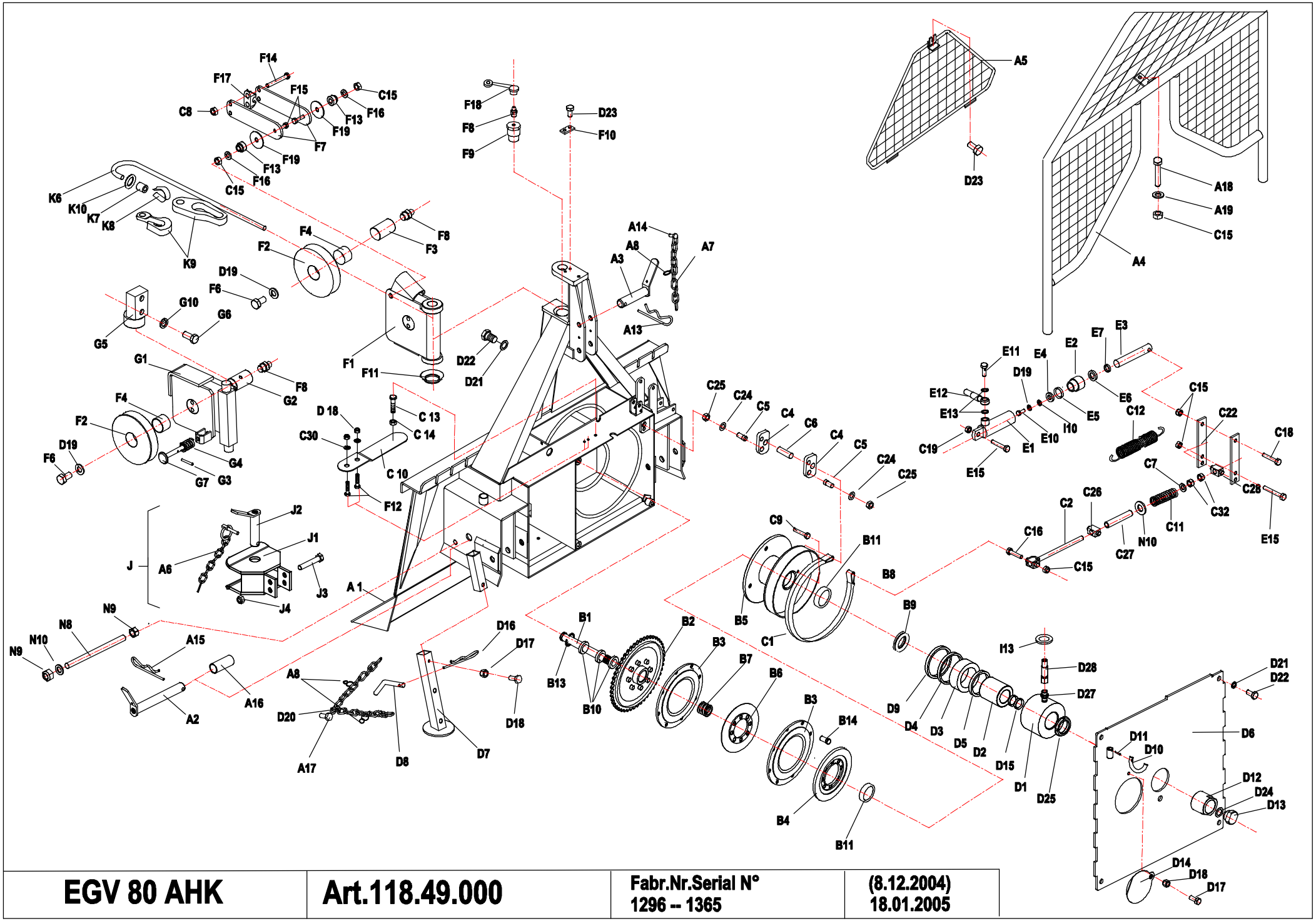

EGV 80 AHK	Art.118.49.000	Fabr.Nr.Serial N° 1296 -- 1365	(8.12.2004) 18.01.2005

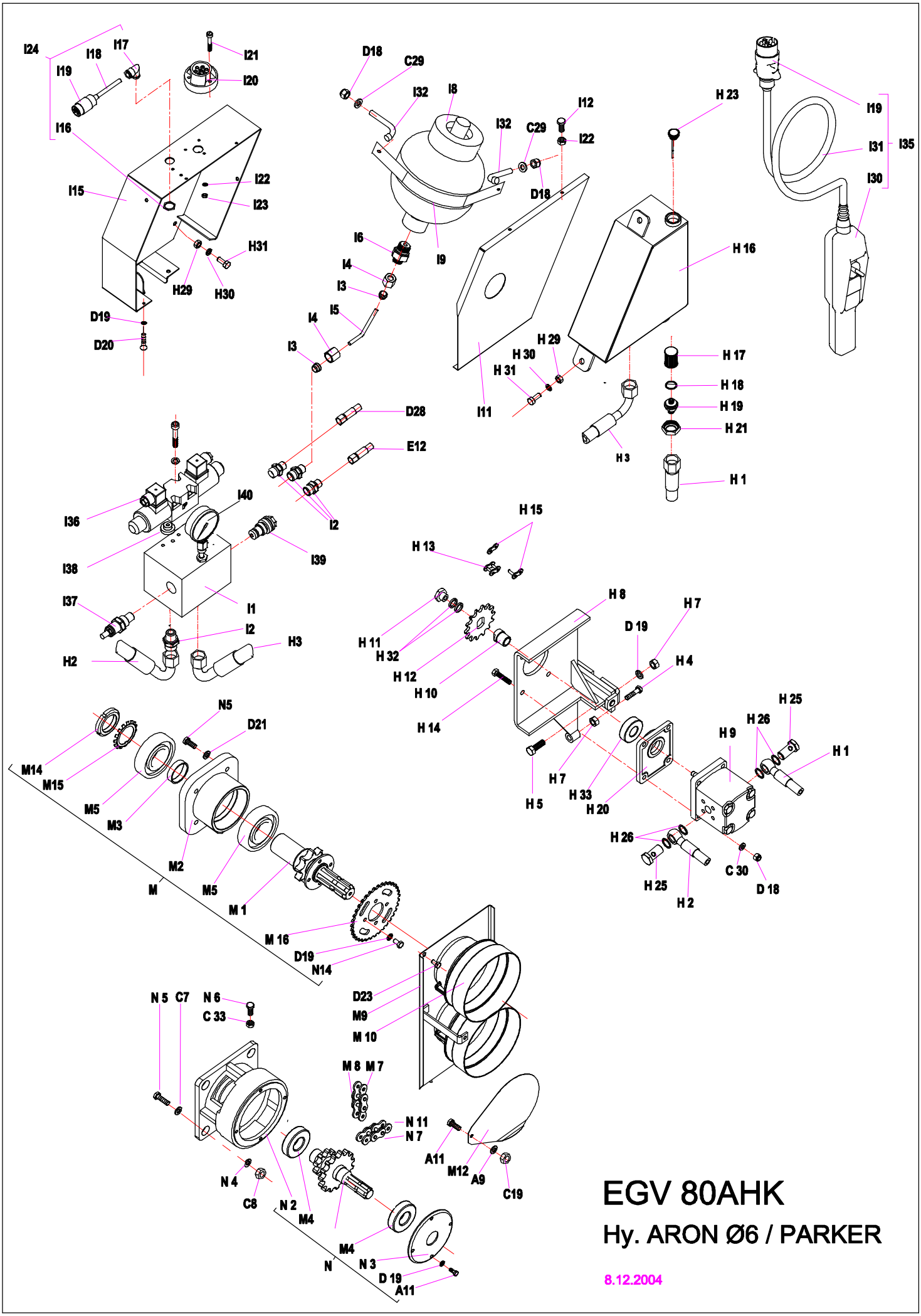

EGV 80AHK

Hy. ARON Ø6 / PARKER

8.12.2004

FORSTWINDE EGV 80 AHK — Ersatzteilliste — (ARON Æ6 / PARKER)

Pos	Art. No.:	Benennung:		Stück
A1	118.01.000	Rahmen mit Rückeschild		1
A2	118.13.300	Unterlenkerbolzen		2
A3	118.14.100	Oberlenkerbolzen		1
A4	120.18.000	Schutzgitter		1
A5	120.14.100	Dreieckschutz		1
A6	855.03.004	Klappsplint mit Kette und Splint ∅8		1
A7	808.00.002	Leichtkette l= 200		2
A8	848.02.077	S-Haken ∅2 x 22		5
A9	811.03.008	Scheibe ∅ 8	DIN 9021	2
A11	815.01.015	SK-Schraube M8 x 20	DIN 931	5
A13	855.02.003	Bolzensicherung ∅5		1
A15	855.01.005	Federstecker ∅5 x 130		2
A16	118.00.024	Bolzensbüchse		2
A17	815.81.004	SK-Shraube M6 x12	DIN 7500	4
A18	815.01.063	SK-Schraube M10 x 45	DIN 931	1
A19	811.01.010	Scheibe 10	DIN 125	1
B1	118.00.110	Trommelachse		1
B2	118.02.000	Kettenrad		1
B3	122.04.100	Kupplung I		2
B4	122.04.200	Kupplung II		1
B5	118.05.000	Seiltrommel		1
B6	122.04.201	Kupplungsplatte II		1
B7	848.02.086	Trommelsfeder		1
B9	118.50.001	Druckring		1
B10	800.03.063	Rillenkugellager 6010.2Z	DIN 625	3
B11	800.03.064	Kugellager 6310.2Z	DIN 625	2
B12	118.50.001	Distanzbuchse		1
B13	803.02.080	Seeger-Ring 80	DIN 472	1
B14	122.04.202	Zentrierzapfen		2
C1	118.07.020	Bandbremse		1
C2	120.08.300	Bremsspannschraube		1
C4	120.00.040	Pendel		2
C5	120.00.035	Haltersbolzen		2
C6	118.00.014	Bremsbolzen ∅16		1
C7	811.01.012	Scheibe ∅ 12	DIN 125	5
C8	813.07.012	Sicherungsmutter M 12	DIN 985	6
C9	815.05.071	SK-Schraube M12 x 30	DIN 933	1
C10	122.07.555	Spannfeder 25 x 125		2
C11	848.02.082	Bremsdruckfeder ∅ 18 x 75		1
C12	848.02.006	Bremsfeder		2
C13	815.05.017	SK-Schraube M8 x 25	DIN 933	1
C14	813.01.008	SK-Mutter M8	DIN 934	1
C15	813.07.010	Sicherungsmutter M 10	DIN 985	2
C16	815.05.029	SK-Schraube M10 x 40	DIN 933	1
C18	815.01.003	SK-Schraube M10 x 50	DIN 931	1
C19	813.07.008	Sicherungsmutter M 8	DIN 985	2
C22	120.50.010	Abrückhebel		2
C24	812.01.016	Federring B 16	DIN 127	2
C25	813.01.016	SK-Mutter M 16	DIN 934	3
C26	118.00.020	Abrückbüchse		1
C27	120.00.019	Distanzrohr		1
C28	122.00.020	Abrückbüchse		1
C30	811.05.006	Scheibe A 6.4	DIN 125	8
C32	813.07.012	Sicherungsmutter M 12	DIN 980 V	3
C33	813.07.016	Sicherungsmutter M 16	DIN 980 V	3
D	118.52.010	Kupplungszylinder		1
D1	118.52.200	Zylindergahäuse		1
D2	120.53.001	Innenbuchse		1
D3	118.52.001	Kupplungskolben		1
D4	834.03.011	Stangendichtung T20 ∅ 95/102		1
D5	834.03.009	Stangendichtung T20 ∅ 65/77		1
D6	118.11.050	Trommelabdeckung		1
D7	118.15.200	Fuß		2
D8	120.15.501	Fußbolzen		2
D9	834.04.006	Abstreifer P7 ∅ 90/100		1
D10	122.00.006	Gelenkwellenhaken		1
D11	822.00.025	Spannstift ∅ 4 x 20	DIN 1481	1
D12	118.00.006	Mutter M 48 x 2		1
D13	118.00.005	Sicherungsstöpsel		1
D14	122.00.018	Deckel ∅110		1
D15	832.07.027	O - Ring 60 x 3		2
D16	855.02.005	Bolzensicherung ∅ 3		2
D17	815.05.008	SK-Schraube M6 x 15	DIN 931	3
D18	813.07.006	Sicherungsmutter M 6	DIN 985	11
D19	812.01.008	Federring A 8	DIN 127	16
D20	808.00.009	Leichtkette l= 750		2
D21	812.01.012	Federring A 12	DIN 127	13
D22	815.05.074	SK-Schraube M12 x 25	DIN 933	6
D23	815.81.001	Schraube M8 x 16	DIN 7500	2
D24	812.07.024	Scheibe 24	DIN 6798 J	1
D25	802.00.012	Mutter KM12		1
D27	859.04.004	Verschraubung M16K - M14R		1
D28	859.02.024	Kupplungsrohr ∅ 8 x 900		1

Pos	Art. No.:	Benennung:		Stück
E	120.52.000	Bremszylinder		1
E1	120.52.100	Zylinderrohr		1
E2	135.06.002	Führungsmutter		1
E3	120.52.001	Kolbenstange		1
E4	135.06.003	Unterlagsscheibe		1
E6	834.03.003	Stangendichtung T 20 ∅ 22		1
E7	834.04.003	Abstreifer ∅ 22		1
E10	815.05.015	SK-Schraube M8 x 20		1
E11	135.00.003	Überlaufschraube M 14 x 1.5		1
E12	859.02.002	Bremsrohr ∅ 8 x 800		1
E13	829.00.004	Cu - Dichtung ∅ 14		3
E15	815.01.047	SK-Schraube M 10 x 70	DIN 931	2
E16	859.04.008	Verschraubung ∅10/1/4″		1
E17	859.07.004	Drosselrückschlagventil		1
F	120.10.500	Seilrolle kpl.		1
F1	120.10.150	Seilrollengehäuse		1
F2	120.10.001	Seilrolle		2
F3	116.19.003	Seilrollenachse		1
F4	801.10.040	Gleitlager 40 x 44 x 30		2
F6	815.05013	SK-Schraube M 8 x 15	DIN 933	4
F7	120.10.004	Schenkel		2
F8	828.01.002	Schmiernippel AM 8 x 1	DIN 71412	5
F9	120.00.012	Seilrollenbolzen		1
F10	120.00.005	Sicherungsblech		1
F11	120.10.003	Unterlagsscheibe		1
F12	815.05.009	SK-Schraube M6 x 20	DIN 933	6
F13	151.10.004	Distanzbuchse		2
F14	815.01.020	SK-Schraube M12 x 90	DIN 931	2
F15	815.05.028	SK-Schraube M10 x 35	DIN 933	2
F16	120.10.006	Scheibe 11		2
F17	151.10.007	Schieber		2
F18	846.00.061	Schmiernippelkappe		5
F19	151.10.005	Distanzscheibe		2
G	118.16.000	Untere Seilrolle kpl.		1
G1	118.16.100	Gehäuse der unteren Seilrolle		1
G2	114.13.004	Bolzen der unteren Seilrolle		1
G3	822.00.037	Federstift 3 x 20	DIN 1481	1
G4	848.02.093	Feder ∅ 25x12.5		1
G5	148.16.600	Seilrollenhalter oben		1
G6	148.16.603	SK-Schraube		2
G7	114.13.910	Seilbegrenzug		1
G10	812.01.020	Federring A20	DIN 127	2
H1	859.02.096	Saugrohr ∅ 8 x 320		1
H2	859.02.095	Druckrohr ∅ 8 x 350		1
H3	859.02.019	Rückrohr ∅ 8 x 300		1
H4	815.05.062	SK-Schraube M 8 x 40	DIN 933	1
H5	815.05.017	SK-Schraube M 8 x 25	DIN 933	2
H7	813.01.008	Mutter M 8		3
H8	118.61.100	Pumpenträger		1
H9	859.05.021	Pumpe PARKER		1
H10	120.61.001	Nabe		1
H11	120.61.004	Mutter M 6		1
H12	848.03.014	Kettenrad z=12		1
H13	805.20.055	Rollenkette 1/2" 55Gl.		1
H14	815.05.010	SK-Schraube M 6 x 30	DIN 931	4
H15	806.01.404	Verbindungselement 1/2"		1
H16	120.57.200	Ölbehälter		1
H17	859.04.002	Saugfilter KLA ∅ 30 x 58		1
H18	832.04.023	O - Ring ∅ 28,3 x 2,4		1
H19	120.57.004	Behältermuffe		1
H20	120.61.003	Flansch		1
H21	120.57.002	Verbindungsmutter		1
H23	120.57.700	Deckel		1
H25	859.04.071	Schraube 3/8		2
H26	829.00.020	Cu - Ring 21/17 (3/8)		4
H29	813.01.010	Mutter M10		4
H30	812.01.010	Federring A10		4
H31	815.05.055	SK-Schraube M 10 x 25	DIN 933	4
H32	852.04.007	Sicherring ∅25 x ∅12.2 x 1		2
H33	800.03.051	Rillenkugellager 6203.2Z		1
I1	859.01.031	Steuerungsblock ARON		1
I2	859.04.006	Verschraubung M16K - 1/4"R		6
I3	859.04.061	Keilring ∅ 10		2
I4	859.04.062	Mutter Ermeto ∅ 10 / M6		2
I5	120.59.614	Rohr ∅ 10 x 2		1
I6	859.04.010	Verschraubung M16K – 1/2		1
I7	829.00.008	Cu - Dichtung 18/22		1
I8	859.06.006	Druckspeicher 0,75 l PARKER		1

Pos	Art. No.:	Benennung:		Stück
I9	120.59.612	Speicherfassung		1
I10	811.01.008	Scheibe 8		1
I11	120.59.610	Deckel		1
I12	815.15.021	Schlitzschraube M5 x 10		3
I13	304.00.010	Gummieinführung		1
I14	815.15.020	Schlitzschraube M5 x 50		2
I15	120.59.600	Steuerungskasten		1
I16	870.00.016	Mutter RE 16		1
I17	870.00.061	Kabelführung 16 PVC		1
I18	870.00.065	Steuerleitung 7 x 1,5 Stahldrahtgefl.		2m
I19	870.00.048	Metallstecker ISO 1724		2
I20	870.00.049	Metallsteckdose ISO 1724		1
I21	815.14.004	Schlitzschraube M5 x 35		3
I22	812.01.005	Federring A5		4
I23	813.01.005	Mutter M5		1
I24	120.70.025	Steuerleitung kpl.		1
I30	120.69.060	Schalterkonsole für EGV Hy		1
I31	870.00.083	Steuerleitung 3 x 1.5 - Stahldrahtgefl.		5,5m
I32	412.00.146	Gebogene Schraube M6 x 34		2
I35	120.69.000	Schalterkonsole für EGV Hy		1
I36	859.01.019	Steuerungsventil		1
I37	859.01.036	Regulator des Druckbegrenzers		1
I38	120.49.401	Blende		1
I39	859.01.035	Druckbegrenzer		1
I40	859.08.003	Manometer		1
J	117.13.300	Anhängekupplung		1
J1	117.13.310	Gehäuse der Anhängekupplung		1
J2	116.15.200	Bolzen der Anhängekupplung		1
J3	815.01.019	SK-Schraube M12 x 80	DIN 931	2
J4	813.07.012	Sicherungsmutter M 12	DIN 985	2
K6	810.06.014	Zugseile ∅ 14		1
K7	809.00.014	Seilklammer ∅ 14	DIN 1142	3
K7	809.01.014	Einpressklammer ∅14		1
K8	860.01.005	Seilkausche ∅ 14	DIN 6899	1
K9	100.00.026	Kettenanschluß		1
K9	809.02.010	Parallelhaken P 10		1
K10	120.00.025	Scheibe 50/13,5		1
M	120.58.035	Zapfwelle I kpl.		1
M1	120.58.414	Zapfwelle I mit Kettenrad		1
M2	118.06.255	Zapfwellengehäuse I		1
M3	118.06.005	Distanzbüchse 45 x 13		1
M4	800.03.035	Rillenkugellager 6308.2Z	DIN 625	2
M5	800.03.072	Rillenkugellager 6309.2Z	DIN 625	2
M7	805.25.029	Rollkette 1" 80 HX , 29 Gl.		1
M8	806.15.080	Verbindungsglied 1" 111(S)		1
M9	118.12.010	Rollkettendeckel kpl.		1
M10	116.12.001	Gelenkwellenschutz		1
M12	120.00.015	Wellenabdeckung		1
M14	802.00.009	SK-Mutter KM - 9		1
M15	801.00.009	Scheibe MB - 9		1
M16	848.03.023	Kettenrad z = 35		1
N	118.06.400	Zapfwelle II kpl.		1
N1	118.06.500	Zapfwelle II mit Kettenräder		1
N2	118.06.002	Zapfwellengehäuse II		1
N3	118.06.003	Lagergehäuse		1
N4	122.06.002	Scheibe ∅ 36 x 5		1
N5	815.05.039	SK-Schraube M12 x 35	DIN 933	5
N6	815.05.080	SK-Schraube M16 x 50	DIN 933	1
N7	805.26.057	Rollkette 5/4" 20B-1/K, 57 Gl.		1
N8	118.00.016	Spannschraube		1
N9	813.01.020	SK-Mutter M 20	DIN 934	2
N10	811.01.020	Scheibe ∅ 20	DIN 911	2
N11	806.01.510	Verbindungsglied 5/4" - K		1
N12	815.01.015	SK-Schraube M12 x 45	DIN 931	3
N13	120.00.101	Scheibe ∅ 43 x 8		3
N14	815.05.012	SK-Schraube M8 x 12	DIN 933	4

(08.12.2004) 18.01.2005

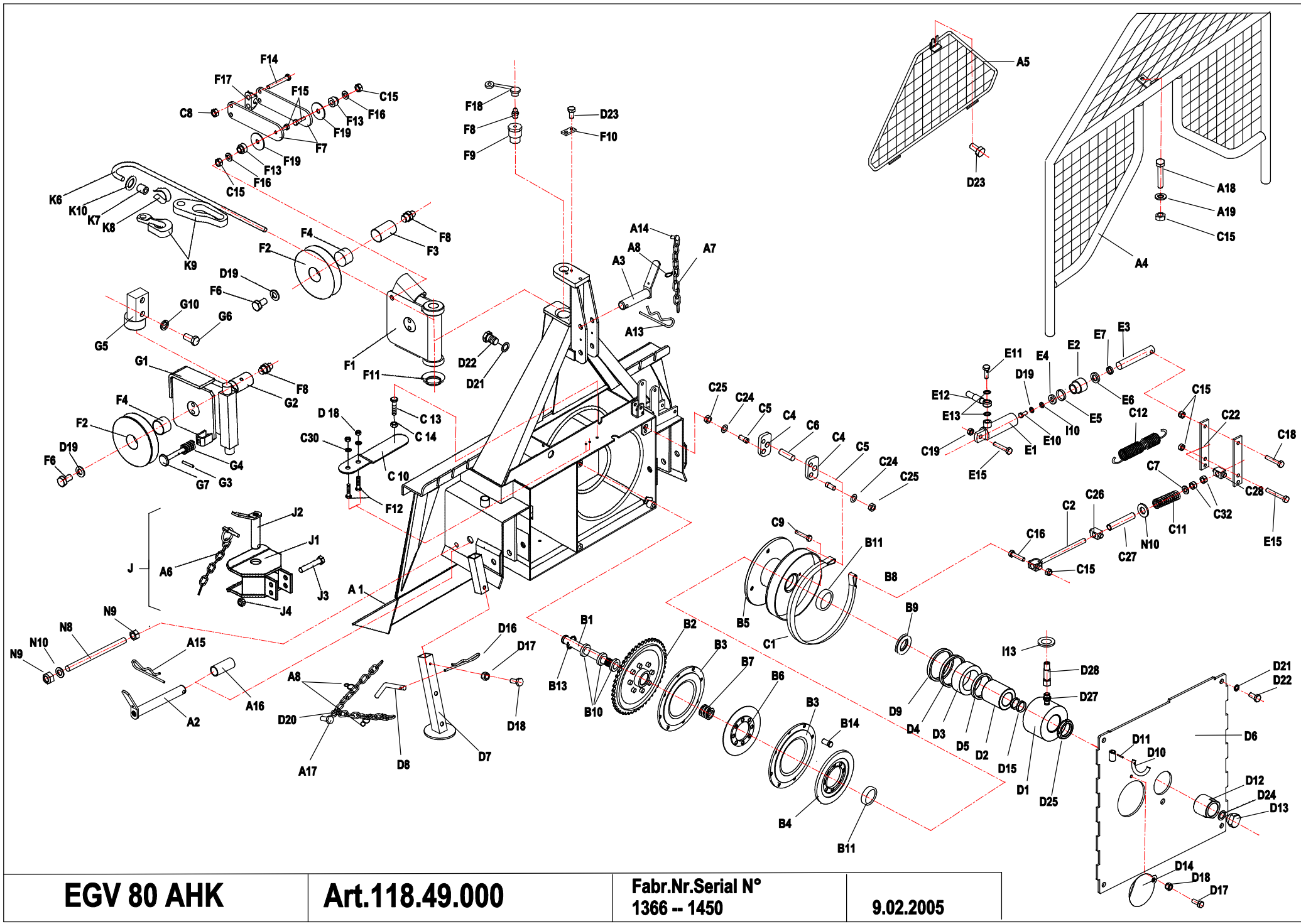

EGV 80 AHK	**Art.118.49.000**	**Fabr.Nr.Serial N°** **1366 -- 1450**	**9.02.2005**

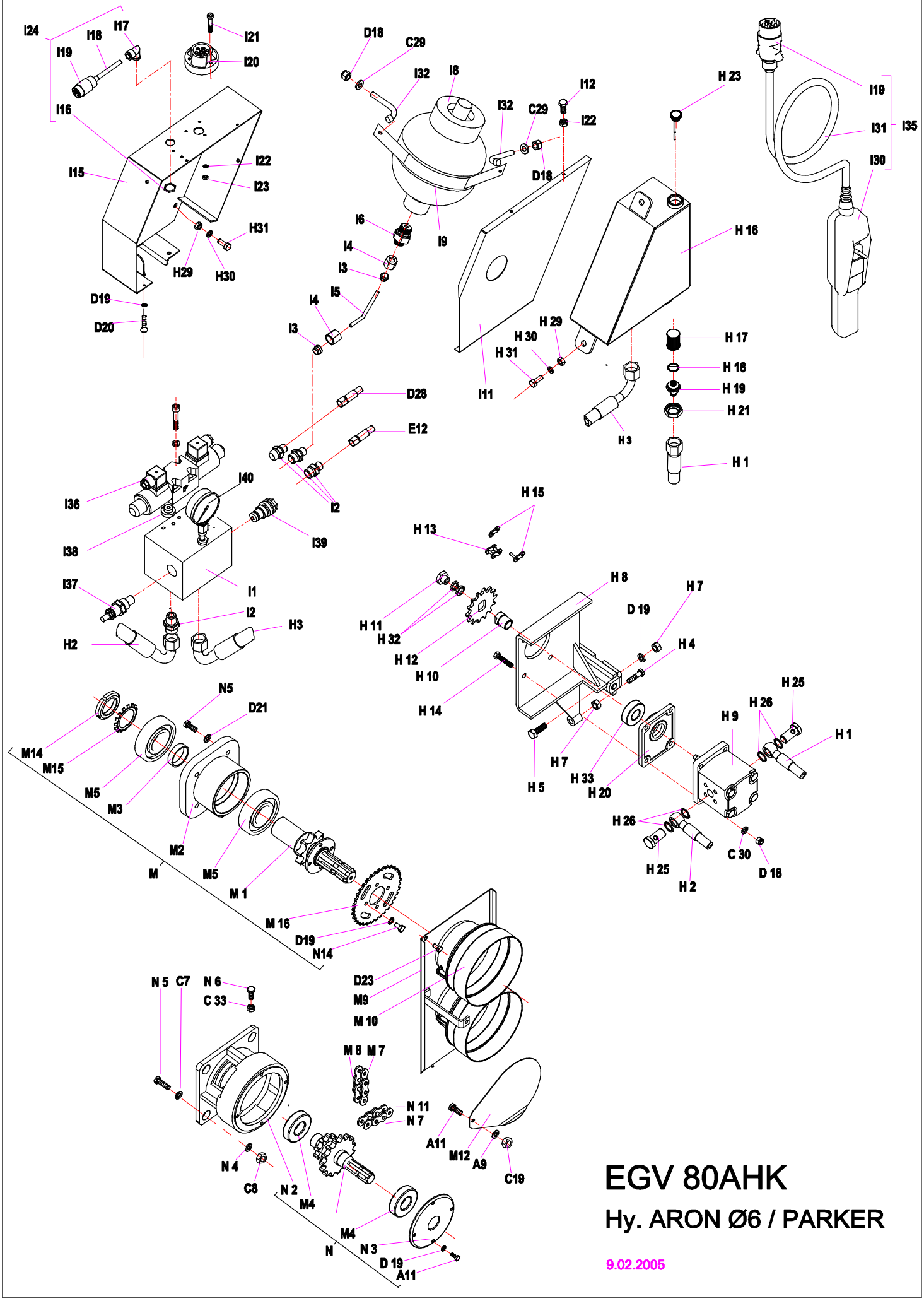

EGV 80AHK

Hy. ARON Ø6 / PARKER

9.02.2005

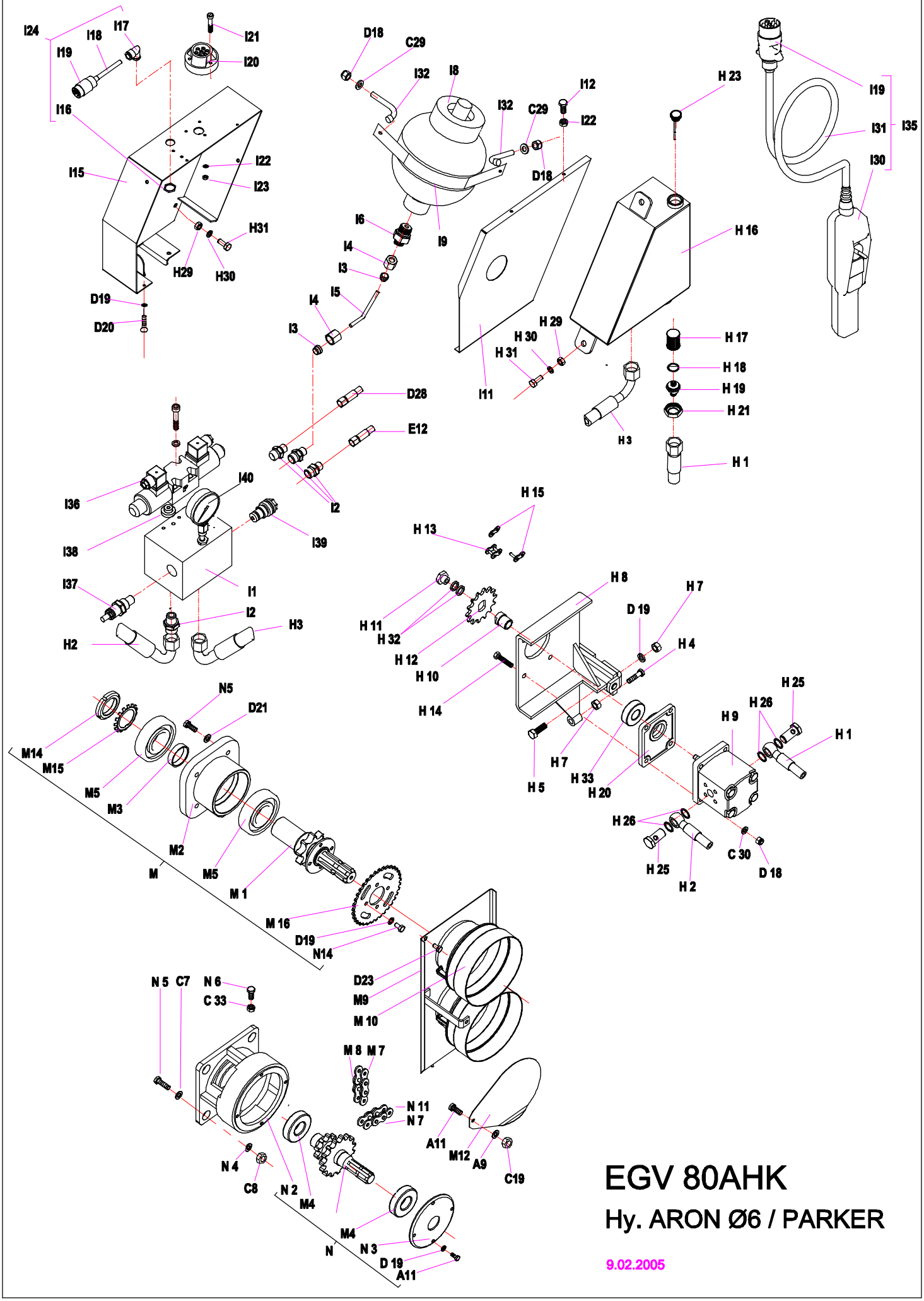

EGV 80AHK

Hy. ARON Ø6 / PARKER

9.02.2005

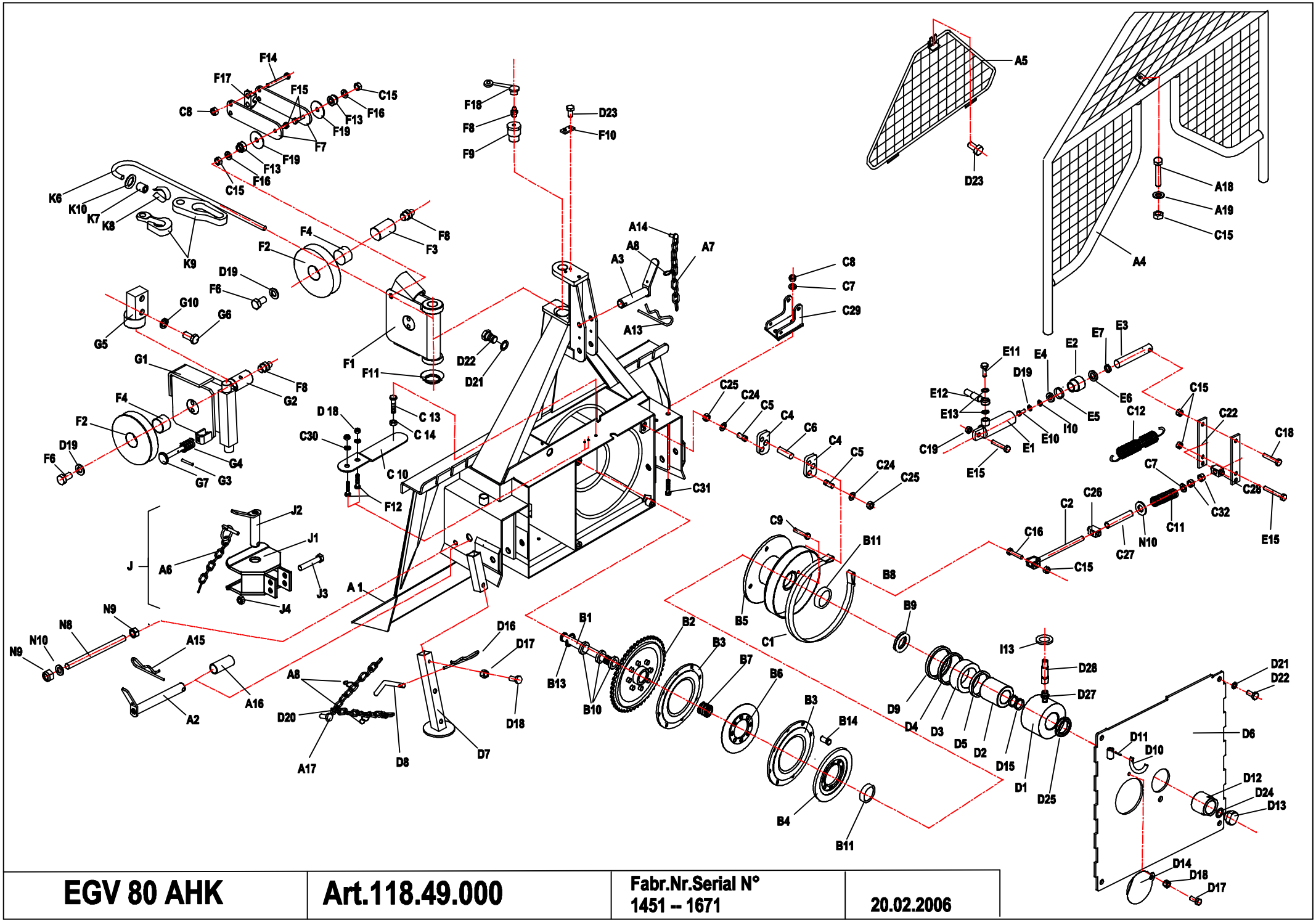

EGV 80 AHK	Art.118.49.000	Fabr.Nr.Serial N° 1451 -- 1671	20.02.2006

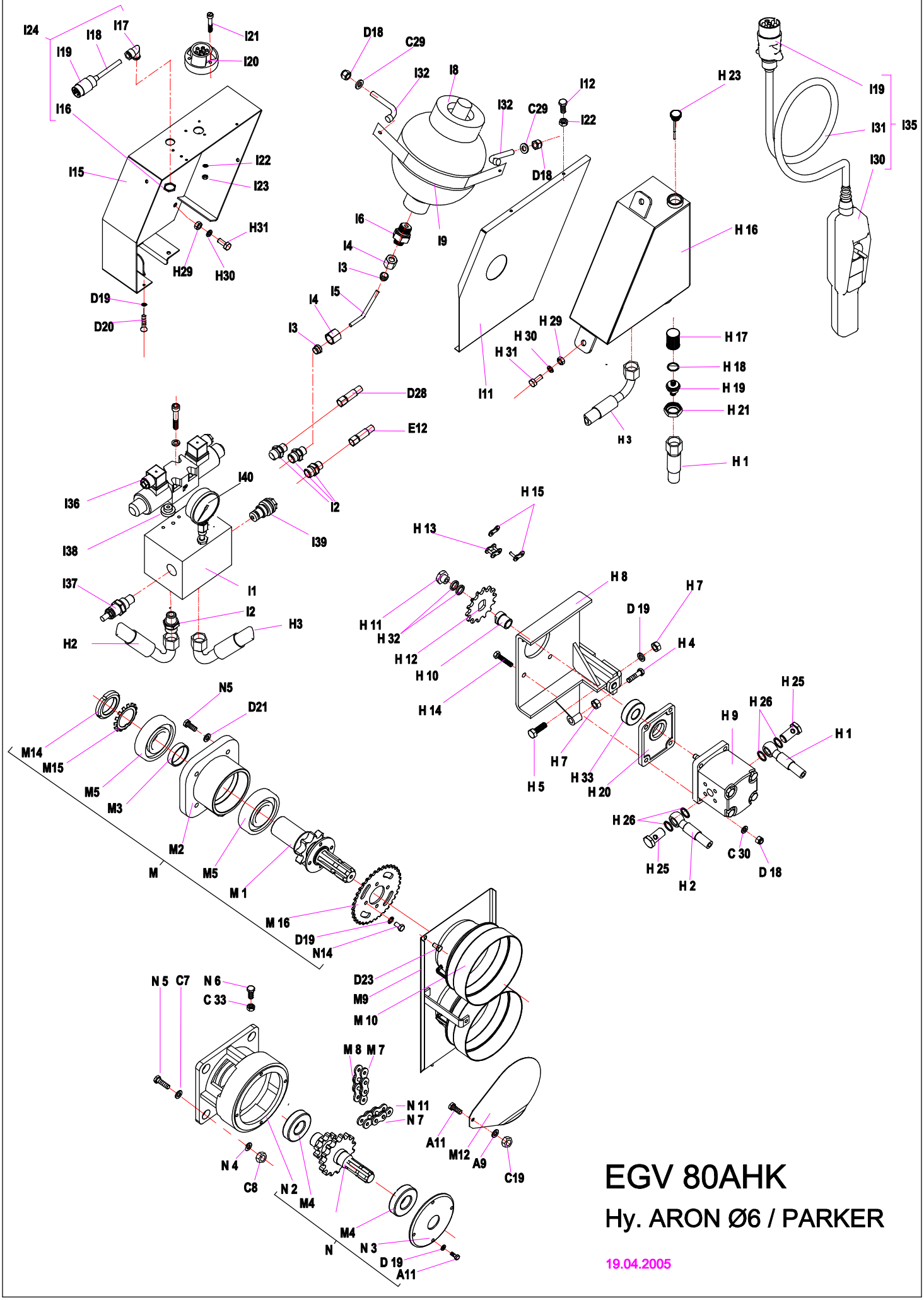

EGV 80AHK

Hy. ARON Ø6 / PARKER

19.04.2005

FORSTWINDE EGV 80 AHK — Ersatzteilliste — (ARON Æ6 / PARKER) — D

Pos	Art. No.:	Benennung:	Stück
A1	118.01.000	Rahmen mit Rückeschild	1
A2	118.13.300	Unterlenkerbolzen	2
A3	118.14.100	Oberlenkerbolzen	1
A4	120.18.000	Schutzgitter	1
A5	120.14.100	Dreieckschutz	1
A6	855.03.004	Klappsplint mit Kette und Splint ∅8	1
A7	808.00.002	Leichtkette l= 200	2
A8	848.02.077	S-Haken ∅2 x 22	5
A9	811.03.008	Scheibe ∅ 8 DIN 9021	2
A11	815.01.015	SK-Schraube M8 x 20 DIN 931	5
A13	855.02.003	Bolzensicherung ∅5	1
A15	855.01.005	Federstecker ∅5 x 130	2
A16	118.00.024	Bolzensbüchse	2
A17	815.81.004	SK-Shraube M6 x12 DIN 7500	4
A18	815.01.063	SK-Schraube M10 x 45 DIN 931	1
A19	811.01.010	Scheibe 10 DIN 125	1
B1	118.00.110	Trommelachse	1
B2	118.02.000	Kettenrad	1
B3	122.04.100	Kupplung I	2
B4	122.04.200	Kupplung II	1
B5	118.05.000	Seiltrommel	1
B6	122.04.201	Kupplungsplatte II	1
B7	848.02.086	Trommelsfeder	1
B9	118.50.001	Druckring	1
B10	800.03.063	Rillenkugellager 6010.2Z DIN 625	3
B11	800.03.064	Kugellager 6310.2Z DIN 625	2
B12	118.50.001	Distanzbuchse	1
B13	803.02.080	Seeger-Ring 80 DIN 472	1
B14	122.04.202	Zentrierzapfen	2
C1	118.07.020	Bandbremse	1
C2	120.08.300	Bremsspannschraube	1
C4	120.00.042	Pendel	2
C5	120.00.035	Haltersbolzen	2
C6	118.00.014	Bremsbolzen ∅16	1
C7	811.01.012	Scheibe ∅ 12 DIN 125	7
C8	813.07.012	Sicherungsmutter M 12 DIN 985	8
C9	815.05.071	SK-Schraube M12 x 30 DIN 933	1
C10	122.07.555	Spannfeder 25 x 125	2
C11	848.02.082	Bremsdruckfeder ∅ 18 x 75	1
C12	848.02.006	Bremsfeder	2
C13	815.05.017	SK-Schraube M8 x 25 DIN 933	1
C14	813.01.008	SK-Mutter M8 DIN 934	1
C15	813.07.010	Sicherungsmutter M 10 DIN 985	2
C16	815.05.029	SK-Schraube M10 x 40 DIN 933	1
C18	815.01.003	SK-Schraube M10 x 50 DIN 931	1
C19	813.07.008	Sicherungsmutter M 8 DIN 985	2
C22	120.50.010	Abrückhebel	2
C24	812.01.016	Federring B 16 DIN 127	2
C25	813.01.016	SK-Mutter M 16 DIN 934	3
C26	118.00.020	Abrückbüchse	1
C27	120.00.019	Distanzrohr	1
C28	122.00.020	Abrückbüchse	1
C29	120.54.003	Bremszylinderhalter	1
C30	811.05.006	Scheibe A 6.4 DIN 125	8
C31	815.21.039	Schraube M 12 x 30 DIN 933	2
C32	813.07.012	Sicherungsmutter M 12 DIN 980 V	3
C33	813.07.016	Sicherungsmutter M 16 DIN 980 V	3
D	118.52.010	Kupplungszylinder	1
D1	118.52.200	Zylindergahäuse	1
D2	120.53.001	Innenbuchse	1
D3	118.52.001	Kupplungskolben	1
D4	834.03.011	Stangendichtung T20 ∅ 95/102	1
D5	834.03.009	Stangendichtung T20 ∅ 65/77	1
D6	118.11.050	Trommelabdeckung	1
D7	118.15.200	Fuß	2
D8	120.15.501	Fußbolzen	2
D9	834.04.006	Abstreifer P7 ∅ 90/100	1
D10	122.00.006	Gelenkwellenhaken	1
D11	822.00.025	Spannstift ∅ 4 x 20 DIN 1481	1
D12	118.00.006	Mutter M 48 x 2	1
D13	118.00.005	Sicherungsstöpsel	1
D14	122.00.018	Deckel ∅110	1
D15	832.07.027	O - Ring 62 x 3	2
D16	855.02.005	Bolzensicherung ∅ 3	2
D17	815.05.008	SK-Schraube M6 x 15 DIN 931	3
D18	813.07.006	Sicherungsmutter M 6 DIN 985	11
D19	812.01.008	Federring A 8 DIN 127	16
D20	808.00.009	Leichtkette l= 750	2
D21	812.01.012	Federring A 12 DIN 127	13
D22	815.05.074	SK-Schraube M12 x 25 DIN 933	6
D23	815.81.001	Schraube M8 x 16 DIN 7500	2
D24	812.07.024	Scheibe 24 DIN 6798 J	1
D25	802.00.012	Mutter KM12	1
D27	859.04.004	Verschraubung M16K - M14R	1
D28	859.02.024	Kupplungsrohr ∅ 8 x 900	1

Pos	Art. No.:	Benennung:	Stück
E	120.52.000	Bremszylinder	1
E1	120.52.100	Zylinderrohr	1
E2	135.06.002	Führungsmutter	1
E3	120.52.001	Kolbenstange	1
E4	135.06.003	Unterlagsscheibe	1
E6	834.03.003	Stangendichtung T 20 ∅ 22	1
E7	834.04.003	Abstreifer ∅ 22	1
E10	815.05.015	SK-Schraube M8 x 20	1
E11	135.00.003	Überlaufschraube M 14 x 1.5	1
E12	859.02.002	Bremsrohr ∅ 8 x 800	1
E13	829.00.004	Cu - Dichtung ∅ 14	3
E15	815.01.047	SK-Schraube M 10 x 70 DIN 931	2
E16	859.04.008	Verschraubung ∅10/1/4″	1
E17	859.07.004	Drosselrückschlagventil	1
F	120.10.500	Seilrolle kpl.	1
F1	120.10.150	Seilrollengehäuse	1
F2	120.10.001	Seilrolle	2
F3	116.19.003	Seilrollenachse	1
F4	801.10.040	Gleitlager 40 x 44 x 30	2
F6	815.05013	SK-Schraube M 8 x 15 DIN 933	4
F7	120.10.004	Schenkel	2
F8	828.01.002	Schmiernippel AM 8 x 1 DIN 71412	5
F9	120.00.012	Seilrollenbolzen	1
F10	120.00.005	Sicherungsblech	1
F11	120.10.003	Unterlagsscheibe	1
F12	815.05.009	SK-Schraube M6 x 20 DIN 933	6
F13	151.10.004	Distanzbuchse	2
F14	815.01.020	SK-Schraube M12 x 90 DIN 931	2
F15	815.05.028	SK-Schraube M10 x 35 DIN 933	2
F16	120.10.006	Scheibe 11	2
F17	151.10.007	Schieber	2
F18	846.00.061	Schmiernippelkappe	5
F19	151.10.005	Distanzscheibe	2
G	118.16.000	Untere Seilrolle kpl.	1
G1	118.16.100	Gehäuse der unteren Seilrolle	1
G2	114.13.004	Bolzen der unteren Seilrolle	1
G3	822.00.037	Federstift 3 x 20 DIN 1481	1
G4	848.02.093	Feder ∅ 25x12.5	1
G5	148.16.600	Seilrollenhalter oben	1
G6	148.16.603	SK-Schraube	2
G7	114.13.910	Seilbegrenzug	1
G10	812.01.020	Federring A20 DIN 127	2
H1	859.02.096	Saugrohr ∅ 8 x 320	1
H2	859.02.095	Druckrohr ∅ 8 x 350	1
H3	859.02.019	Rückrohr ∅ 8 x 300	1
H4	815.05.062	SK-Schraube M 8 x 40 DIN 933	1
H5	815.05.017	SK-Schraube M 8 x 25 DIN 933	2
H7	813.01.008	Mutter M 8	3
H8	118.61.100	Pumpenträger	1
H9	859.05.021	Pumpe PARKER	1
H10	120.61.001	Nabe	1
H11	120.61.004	Mutter M 6	1
H12	848.03.014	Kettenrad z=12	1
H13	805.20.055	Rollenkette 1/2" 55Gl.	1
H14	815.05.010	SK-Schraube M 6 x 30 DIN 931	4
H15	806.01.404	Verbindungselement 1/2"	1
H16	120.57.200	Ölbehälter	1
H17	859.04.002	Saugfilter KLA ∅ 30 x 58	1
H18	832.04.023	O - Ring ∅ 28,3 x 2,4	1
H19	120.57.004	Behältermuffe	1
H20	120.61.003	Flansch	1
H21	120.57.002	Verbindungsmutter	1
H23	120.57.700	Deckel	1
H25	859.04.071	Schraube 3/8	2
H26	829.00.020	Cu - Ring 21/17 (3/8)	4
H29	813.01.010	Mutter M10	4
H30	812.01.010	Federring A10	4
H31	815.05.055	SK-Schraube M 10 x 25 DIN 933	4
H32	852.04.007	Sicherring ∅25 x ∅12.2 x 1	2
H33	800.03.051	Rillenkugellager 6203.2Z	1
I1	859.01.031	Steuerungsblock ARON	1
I2	859.04.006	Verschraubung M16K - 1/4"R	6
I3	859.04.061	Keilring ∅ 10	2
I4	859.04.062	Mutter Ermeto ∅ 10 / M6	2
I5	120.59.614	Rohr ∅ 10 x 2	1
I6	859.04.010	Verschraubung M16K – 1/2	1

Pos	Art. No.:	Benennung:	Stück
I7	829.00.008	Cu - Dichtung 18/22	1
I8	859.06.006	Druckspeicher 0,75 l PARKER	1
I9	120.59.612	Speicherfassung	1
I10	811.01.008	Scheibe 8	1
I11	120.59.610	Deckel	1
I12	815.15.021	Schlitzschraube M5 x 10	3
I13	304.00.010	Gummieinführung	1
I14	815.15.020	Schlitzschraube M5 x 50	2
I15	120.59.600	Steuerungskasten	1
I16	870.00.016	Mutter RE 16	1
I17	870.00.061	Kabelführung 16 PVC	1
I18	870.00.065	Steuerleitung 7 x 1,5 Stahldrahtgefl.	2m
I19	870.00.048	Metallstecker ISO 1724	2
I20	870.00.049	Metallsteckdose ISO 1724	1
I21	815.14.004	Schlitzschraube M5 x 35	3
I22	812.01.005	Federring A5	4
I23	813.01.005	Mutter M5	1
I24	120.70.025	Steuerleitung kpl.	1
I30	120.69.060	Schalterkonsole für EGV Hy	1
I31	870.00.083	Steuerleitung 3 x 1.5 - Stahldrahtgefl.	5,5m
I32	412.00.146	Gebogene Schraube M6 x 34	2
I35	120.69.000	Schalterkonsole für EGV Hy	1
I36	859.01.019	Steuerungsventil	1
I37	859.01.036	Regulator des Druckbegrenzers	1
I38	120.49.401	Blende	1
I39	859.01.035	Druckbegrenzer	1
I40	859.08.003	Manometer	1
J	117.13.300	Anhängekupplung	1
J1	117.13.310	Gehäuse der Anhängekupplung	1
J2	116.15.200	Bolzen der Anhängekupplung	1
J3	815.01.019	SK-Schraube M12 x 80 DIN 931	2
J4	813.07.012	Sicherungsmutter M 12 DIN 985	2
K6	810.06.014	Zugseile ∅ 14	1
K7	809.00.014	Seilklammer ∅ 14 DIN 1142	3
K7	809.01.014	Einpressklammer ∅14	1
K8	860.01.005	Seilkausche ∅ 14 DIN 6899	1
K9	100.00.026	Kettenanschluß	1
K9	809.02.010	Parallelhaken P 10	1
K10	120.00.025	Scheibe 50/13,5	1
M	120.58.035	Zapfwelle I kpl.	1
M1	120.58.414	Zapfwelle I mit Kettenrad	1
M2	118.06.255	Zapfwellengehäuse I	1
M3	118.06.005	Distanzbüchse 45 x 13	1
M4	800.03.035	Rillenkugellager 6308.2Z DIN 625	2
M5	800.03.072	Rillenkugellager 6309.2Z DIN 625	2
M7	805.25.029	Rollkette 1" 80 HX , 29 Gl.	1
M8	806.15.080	Verbindungsglied 1" 111(S)	1
M9	118.12.010	Rollkettendeckel kpl.	1
M10	116.12.001	Gelenkwellenschutz	1
M12	120.00.015	Wellenabdeckung	1
M14	802.00.009	SK-Mutter KM - 9	1
M15	801.00.009	Scheibe MB - 9	1
M16	848.03.023	Kettenrad z = 35	1
N	118.06.400	Zapfwelle II kpl.	1
N1	118.06.500	Zapfwelle II mit Kettenräder	1
N2	118.06.002	Zapfwellengehäuse II	1
N3	118.06.003	Lagergehäuse	1
N4	122.06.002	Scheibe ∅ 36 x 5	1
N5	815.05.039	SK-Schraube M12 x 35 DIN 933	5
N6	815.05.080	SK-Schraube M16 x 50 DIN 933	1
N7	805.26.057	Rollkette 5/4" 20B-1/K, 57 Gl.	1
N8	118.00.016	Spannschraube	1
N9	813.01.020	SK-Mutter M 20 DIN 934	2
N10	811.01.020	Scheibe ∅ 20 DIN 911	2
N11	806.01.510	Verbindungsglied 5/4" - K	1
N12	815.01.015	SK-Schraube M12 x 45 DIN 931	3
N13	120.00.101	Scheibe ∅ 43 x 8	3
N14	815.05.012	SK-Schraube M8 x 12 DIN 933	4

19.04.2005

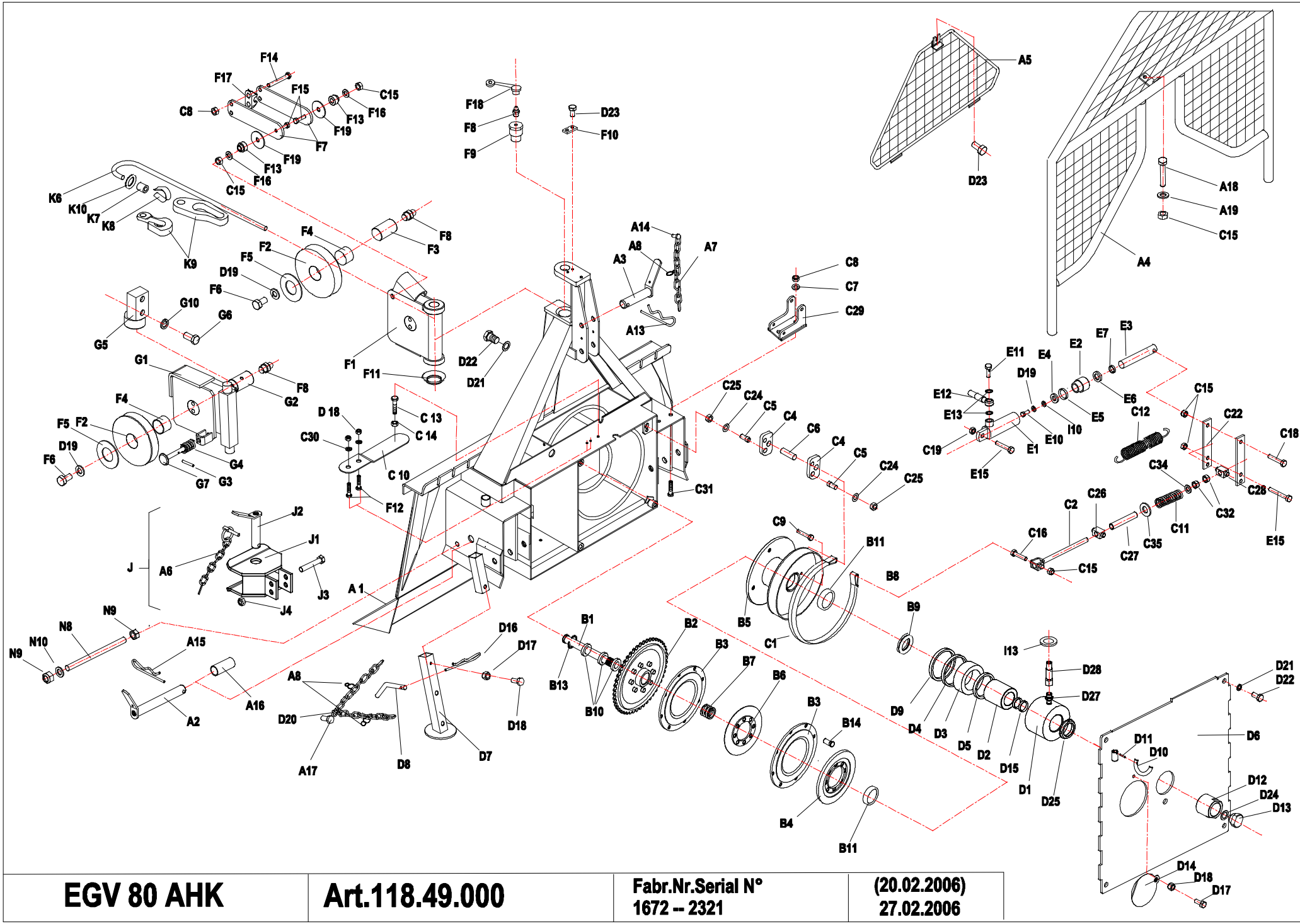

EGV 80 AHK	Art.118.49.000	Fabr.Nr.Serial N° 1672 -- 2321	(20.02.2006) 27.02.2006

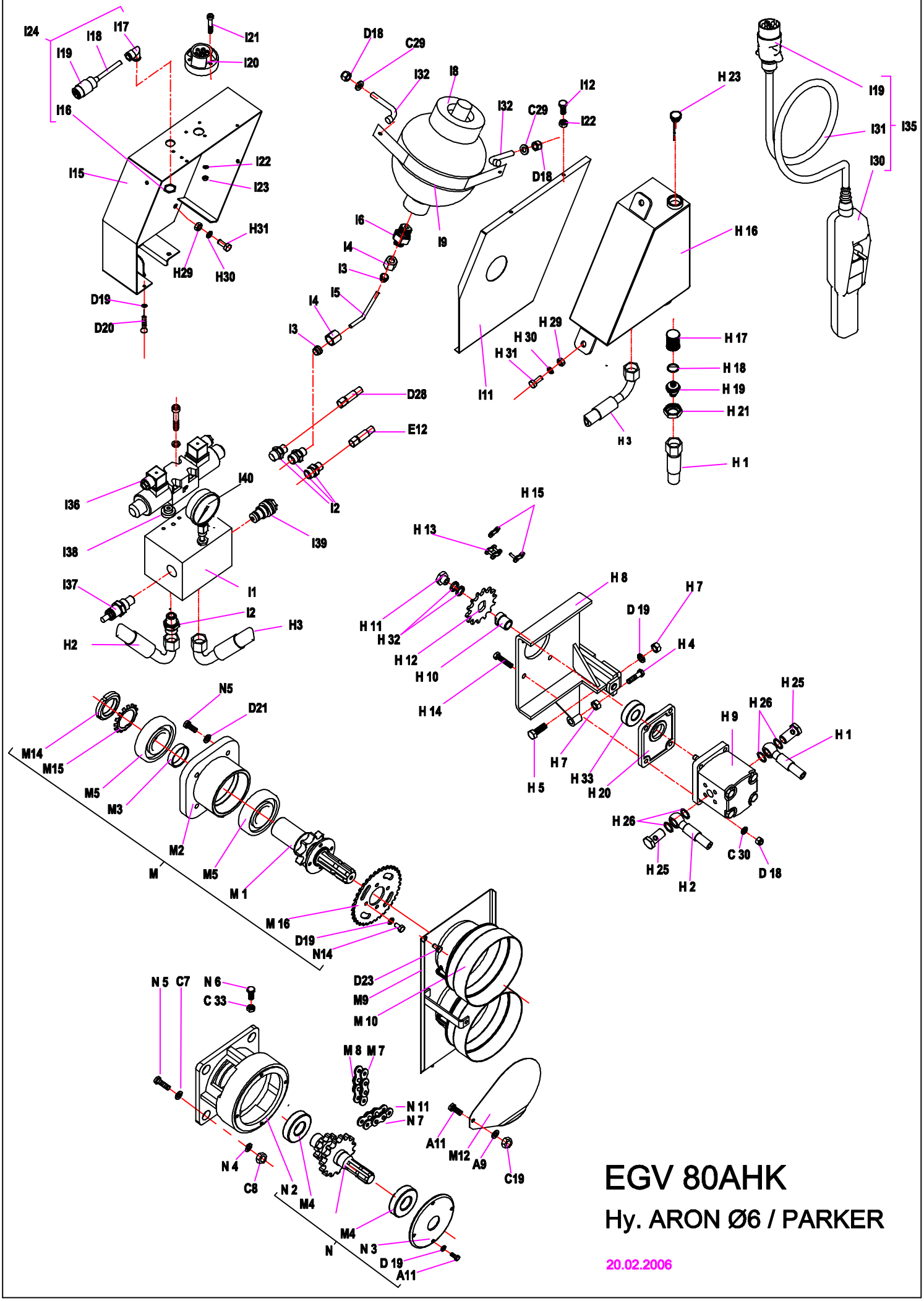

EGV 80AHK

Hy. ARON Ø6 / PARKER

20.02.2006

FORSTWINDE EGV 80 AHK — Ersatzteilliste — (ARON Æ6 / PARKER) — D

Pos	Art. No.:	Benennung:	Stück
A1	118.01.000	Rahmen mit Rückeschild	1
A2	118.13.300	Unterlenkerbolzen	2
A3	118.14.100	Oberlenkerbolzen	1
A4	120.18.000	Schutzgitter	1
A5	120.14.100	Dreieckschutz	1
A6	855.03.004	Klappsplint mit Kette und Splint ∅8	1
A7	808.00.002	Leichtkette l= 200	2
A8	848.02.077	S-Haken ∅2 x 22	5
A9	811.03.008	Scheibe ∅ 8 DIN 9021	2
A11	815.01.015	SK-Schraube M8 x 20 DIN 931	5
A13	855.02.003	Bolzensicherung ∅5	1
A15	855.01.005	Federstecker ∅5 x 130	2
A16	118.00.024	Bolzensbüchse	2
A17	815.81.004	SK-Shraube M6 x12 DIN 7500	4
A18	815.01.063	SK-Schraube M10 x 45 DIN 931	1
A19	811.01.010	Scheibe 10 DIN 125	1
B1	118.00.110	Trommelachse	1
B2	118.02.000	Kettenrad	1
B3	122.04.100	Kupplung I	2
B4	122.04.200	Kupplung II	1
B5	118.05.000	Seiltrommel	1
B6	122.04.201	Kupplungsplatte II	1
B7	848.02.086	Trommelsfeder	1
B9	118.50.001	Druckring	1
B10	800.03.063	Rillenkugellager 6010.2Z DIN 625	3
B11	800.03.064	Kugellager 6310.2Z DIN 625	2
B12	118.50.001	Distanzbuchse	1
B13	803.02.080	Seeger-Ring 80 DIN 472	1
B14	122.04.202	Zentrierzapfen	2
C1	118.07.020	Bandbremse	1
C2	120.08.300	Bremsspannschraube	1
C4	120.00.042	Pendel	2
C5	120.00.035	Haltersbolzen	2
C6	118.00.014	Bremsbolzen ∅16	1
C7	811.01.012	Scheibe ∅ 12 DIN 125	6
C8	813.07.012	Sicherungsmutter M 12 DIN 985	8
C9	815.05.071	SK-Schraube M12 x 30 DIN 933	1
C10	122.07.555	Spannfeder 25 x 125	2
C11	848.02.135	Bremsdruckfeder	1
C12	848.02.006	Bremsfeder	2
C13	815.05.017	SK-Schraube M8 x 25 DIN 933	1
C14	813.01.008	SK-Mutter M8 DIN 934	1
C15	813.07.010	Sicherungsmutter M 10 DIN 985	2
C16	815.05.029	SK-Schraube M10 x 40 DIN 933	1
C18	815.01.003	SK-Schraube M10 x 50 DIN 931	1
C19	813.07.008	Sicherungsmutter M 8 DIN 985	2
C22	120.50.010	Abrückhebel	2
C24	812.01.016	Federring B 16 DIN 127	2
C25	813.01.016	SK-Mutter M 16 DIN 934	3
C26	118.00.020	Abrückbüchse	1
C27	118..00.108	Distanzrohr	1
C28	122.00.020	Abrückbüchse	1
C29	120.54.003	Bremszylinderhalter	1
C30	811.05.006	Scheibe A 6.4 DIN 125	8
C31	815.21.039	Schraube M 12 x 30 DIN 933	2
C32	813.07.012	Sicherungsmutter M 12 DIN 980 V	3
C33	813.07.016	Sicherungsmutter M 16 DIN 980 V	3
C34	118.00.026	Scheibe 13/30	1
C35	811.01.022	Scheibe 22 DIN 125	1
D	118.52.010	Kupplungszylinder	1
D1	118.52.200	Zylindergahäuse	1
D2	120.53.001	Innenbuchse	1
D3	118.52.001	Kupplungskolben	1
D4	834.03.011	Stangendichtung T20 ∅ 95/102	1
D5	834.03.009	Stangendichtung T20 ∅ 65/77	1
D6	118.11.050	Trommelabdeckung	1
D7	118.15.200	Fuß	2
D8	120.15.501	Fußbolzen	2
D9	834.04.006	Abstreifer P7 ∅ 90/100	1
D10	122.00.006	Gelenkwellenhaken	1
D11	822.00.025	Spannstift ∅ 4 x 20 DIN 1481	1
D12	118.00.006	Mutter M 48 x 2	1
D13	118.00.005	Sicherungsstöpsel	1
D14	122.00.018	Deckel ∅110	1
D15	832.07.027	O - Ring 62 x 3	2
D16	855.02.005	Bolzensicherung ∅ 3	2
D17	815.05.008	SK-Schraube M6 x 15 DIN 931	3
D18	813.07.006	Sicherungsmutter M 6 DIN 985	11
D19	812.01.008	Federring A 8 DIN 127	16
D20	808.00.009	Leichtkette l= 750	2
D21	812.01.012	Federring A 12 DIN 127	13
D22	815.05.074	SK-Schraube M12 x 25 DIN 933	6
D23	815.81.001	Schraube M8 x 16 DIN 7500	2
D24	812.07.024	Scheibe 24 DIN 6798 J	1
D25	802.00.012	Mutter KM12	1
D27	859.04.004	Verschraubung M16K - M14R	1
D28	859.02.024	Kupplungsrohr ∅ 8 x 900	1

Pos	Art. No.:	Benennung:	Stück
E	120.52.000	Bremszylinder	1
E1	120.52.100	Zylinderrohr	1
E2	135.06.002	Führungsmutter	1
E3	120.52.001	Kolbenstange	1
E4	135.06.003	Unterlagsscheibe	1
E6	834.03.003	Stangendichtung T 20 ∅ 22	1
E7	834.04.003	Abstreifer ∅ 22	1
E10	815.05.015	SK-Schraube M8 x 20	1
E11	135.00.003	Überlaufschraube M 14 x 1.5	1
E12	859.02.002	Bremsrohr ∅ 8 x 800	1
E13	829.00.004	Cu - Dichtung ∅ 14	3
E15	815.01.047	SK-Schraube M 10 x 70 DIN 931	2
E16	859.04.008	Verschraubung ∅10/1/4"	1
E17	859.07.004	Drosselrückschlagventil	1
F	120.10.500	Seilrolle kpl.	1
F1	120.10.150	Seilrollengehäuse	1
F2	120.10.001	Seilrolle	2
F3	116.19.003	Seilrollenachse	1
F4	801.10.040	Gleitlager 40 x 44 x 30	2
F5	116.19.005	Anlaufscheibe 42 x 66 x 1,5	4
F6	815.05013	SK-Schraube M 8 x 15 DIN 933	4
F7	120.10.004	Schenkel	2
F8	828.01.002	Schmiernippel AM 8 x 1 DIN 71412	5
F9	120.00.012	Seilrollenbolzen	1
F10	120.00.005	Sicherungsblech	1
F11	120.10.003	Unterlagsscheibe	1
F12	815.05.009	SK-Schraube M6 x 20 DIN 933	6
F13	151.10.004	Distanzbuchse	2
F14	815.01.020	SK-Schraube M12 x 90 DIN 931	2
F15	815.05.028	SK-Schraube M10 x 35 DIN 933	2
F16	120.10.006	Scheibe 11	2
F17	151.10.007	Schieber	2
F18	846.00.061	Schmiernippelkappe	5
F19	151.10.005	Distanzscheibe	2
G	118.16.000	Untere Seilrolle kpl.	1
G1	118.16.100	Gehäuse der unteren Seilrolle	1
G2	114.13.004	Bolzen der unteren Seilrolle	1
G3	822.00.037	Federstift 3 x 20 DIN 1481	1
G4	848.02.093	Feder ∅ 25x12.5	1
G5	148.16.600	Seilrollenhalter oben	1
G6	148.16.603	SK-Schraube	2
G7	114.13.910	Seilbegrenzug	1
G10	812.01.020	Federring A20 DIN 127	2
H1	859.02.096	Saugrohr ∅ 8 x 320	1
H2	859.02.095	Druckrohr ∅ 8 x 350	1
H3	859.02.019	Rückrohr ∅ 8 x 300	1
H4	815.05.062	SK-Schraube M 8 x 40 DIN 933	1
H5	815.05.017	SK-Schraube M 8 x 25 DIN 933	2
H7	813.01.008	Mutter M 8	3
H8	118.61.100	Pumpenträger	1
H9	859.05.021	Pumpe PARKER	1
H10	120.61.001	Nabe	1
H11	120.61.004	Mutter M 6	1
H12	848.03.014	Kettenrad z=12	1
H13	805.20.055	Rollenkette 1/2" 55Gl.	1
H14	815.05.010	SK-Schraube M 6 x 30 DIN 931	4
H15	806.01.404	Verbindungselement 1/2"	1
H16	120.57.200	Ölbehälter	1
H17	859.04.002	Saugfilter KLA ∅ 30 x 58	1
H18	832.04.023	O - Ring ∅ 28,3 x 2,4	1
H19	120.57.004	Behältermuffe	1
H20	120.61.003	Flansch	1
H21	120.57.002	Verbindungsmutter	1
H23	120.57.700	Deckel	1
H25	859.04.071	Schraube 3/8	2
H26	829.00.020	Cu - Ring 21/17 (3/8)	4
H29	813.01.010	Mutter M10	4
H30	812.01.010	Federring A10	4
H31	815.05.055	SK-Schraube M 10 x 25 DIN 933	4
H32	852.04.007	Sicherring ∅25 x ∅12.2 x 1	2
H33	800.03.051	Rillenkugellager 6203.2Z	1
I1	859.01.031	Steuerungsblock ARON	1
I2	859.04.006	Verschraubung M16K - 1/4"R	6
I3	859.04.061	Keilring ∅ 10	2
I4	859.04.062	Mutter Ermeto ∅ 10 / M6	2
I5	120.59.614	Rohr ∅ 10 x 2	1
I6	859.04.010	Verschraubung M16K – 1/2	1
I7	829.00.008	Cu - Dichtung 18/22	1

Pos	Art. No.:	Benennung:	Stück
I8	859.06.006	Druckspeicher 0,75 l PARKER	1
I9	120.59.612	Speicherfassung	1
I10	811.01.008	Scheibe 8	1
I11	120.59.610	Deckel	1
I12	815.15.021	Schlitzschraube M5 x 10	3
I13	304.00.010	Gummieinführung	1
I14	815.15.020	Schlitzschraube M5 x 50	2
I15	120.59.600	Steuerungskasten	1
I16	870.00.016	Mutter RE 16	1
I17	870.00.061	Kabelführung 16 PVC	1
I18	870.00.065	Steuerleitung 7 x 1,5 Stahldrahtgefl.	2m
I19	870.00.048	Metallstecker ISO 1724	2
I20	870.00.049	Metallsteckdose ISO 1724	1
I21	815.14.004	Schlitzschraube M5 x 35	3
I22	812.01.005	Federring A5	4
I23	813.01.005	Mutter M5	1
I24	120.70.025	Steuerleitung kpl.	1
I30	120.69.060	Schalterkonsole für EGV Hy	1
I31	870.00.083	Steuerleitung 3 x 1.5 - Stahldrahtgefl.	5,5m
I32	412.00.146	Gebogene Schraube M6 x 34	2
I35	120.69.000	Schalterkonsole für EGV Hy	1
I36	859.01.019	Steuerungsventil	1
I37	859.01.036	Regulator des Druckbegrenzers	1
I38	120.49.401	Blende	1
I39	859.01.035	Druckbegrenzer	1
I40	859.08.003	Manometer	1
J	117.13.300	Anhängekupplung	1
J1	117.13.310	Gehäuse der Anhängekupplung	1
J2	116.15.200	Bolzen der Anhängekupplung	1
J3	815.01.019	SK-Schraube M12 x 80 DIN 931	2
J4	813.07.012	Sicherungsmutter M 12 DIN 985	2
K6	810.06.014	Zugseile ∅ 14	1
K7	809.00.014	Seilklammer ∅ 14 DIN 1142	3
K7	809.01.014	Einpressklammer ∅14	1
K8	860.01.005	Seilkausche ∅ 14 DIN 6899	1
K9	100.00.026	Kettenanschluß	1
K9	809.02.010	Parallelhaken P 10	1
K10	120.00.025	Scheibe 50/13,5	1
M	120.58.035	Zapfwelle I kpl.	1
M1	120.58.414	Zapfwelle I mit Kettenrad	1
M2	118.06.255	Zapfwellengehäuse I	1
M3	118.06.005	Distanzbüchse 45 x 13	1
M4	800.03.035	Rillenkugellager 6308.2Z DIN 625	2
M5	800.03.072	Rillenkugellager 6309.2Z DIN 625	2
M7	805.25.029	Rollkette 1" 80 HX , 29 Gl.	1
M8	806.15.080	Verbindungsglied 1" 111(S)	1
M9	118.12.010	Rollkettendeckel kpl.	1
M10	116.12.001	Gelenkwellenschutz	1
M12	120.00.015	Wellenabdeckung	1
M14	802.00.009	SK-Mutter KM - 9	1
M15	801.00.009	Scheibe MB - 9	1
M16	848.03.023	Kettenrad z = 35	1
N	118.06.400	Zapfwelle II kpl.	1
N1	118.06.500	Zapfwelle II mit Kettenräder	1
N2	118.06.002	Zapfwellengehäuse II	1
N3	118.06.003	Lagergehäuse	1
N4	122.06.002	Scheibe ∅ 36 x 5	1
N5	815.05.039	SK-Schraube M12 x 35 DIN 933	5
N6	815.05.080	SK-Schraube M16 x 50 DIN 933	1
N7	805.26.057	Rollkette 5/4" 20B-1/K, 57 Gl.	1
N8	118.00.016	Spannschraube	1
N9	813.01.020	SK-Mutter M 20 DIN 934	2
N10	811.01.020	Scheibe ∅ 20 DIN 911	1
N11	806.01.510	Verbindungsglied 5/4" - K	1
N12	815.01.015	SK-Schraube M12 x 45 DIN 931	3
N13	120.00.101	Scheibe ∅ 43 x 8	3
N14	815.05.012	SK-Schraube M8 x 12 DIN 933	4

(20.02.2006)
27.02.2006

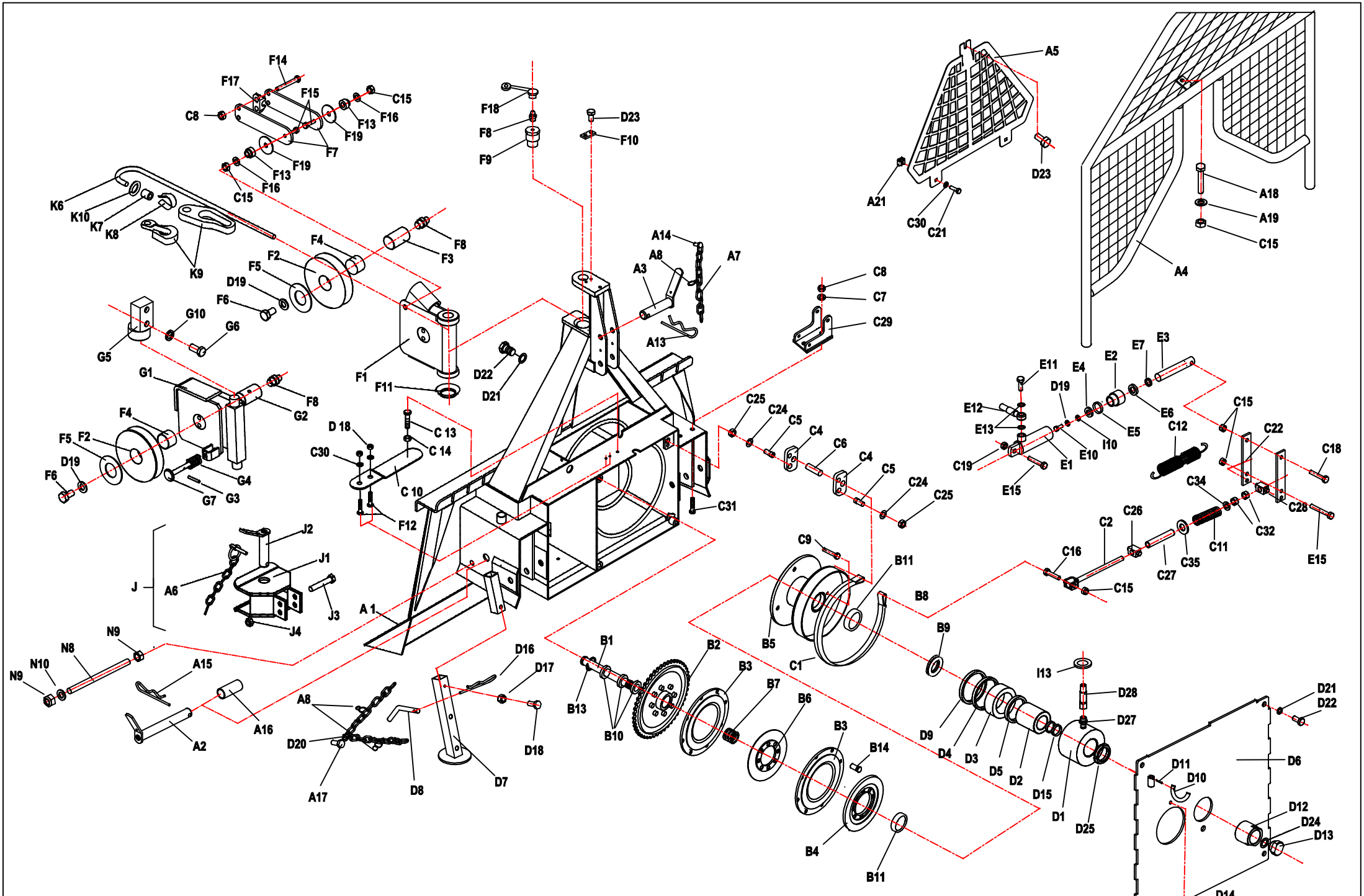

EGV 80 AHK	Art.118.49.000	Fabr.Nr.Serial N° 2322 -- 2611	6.07.2007

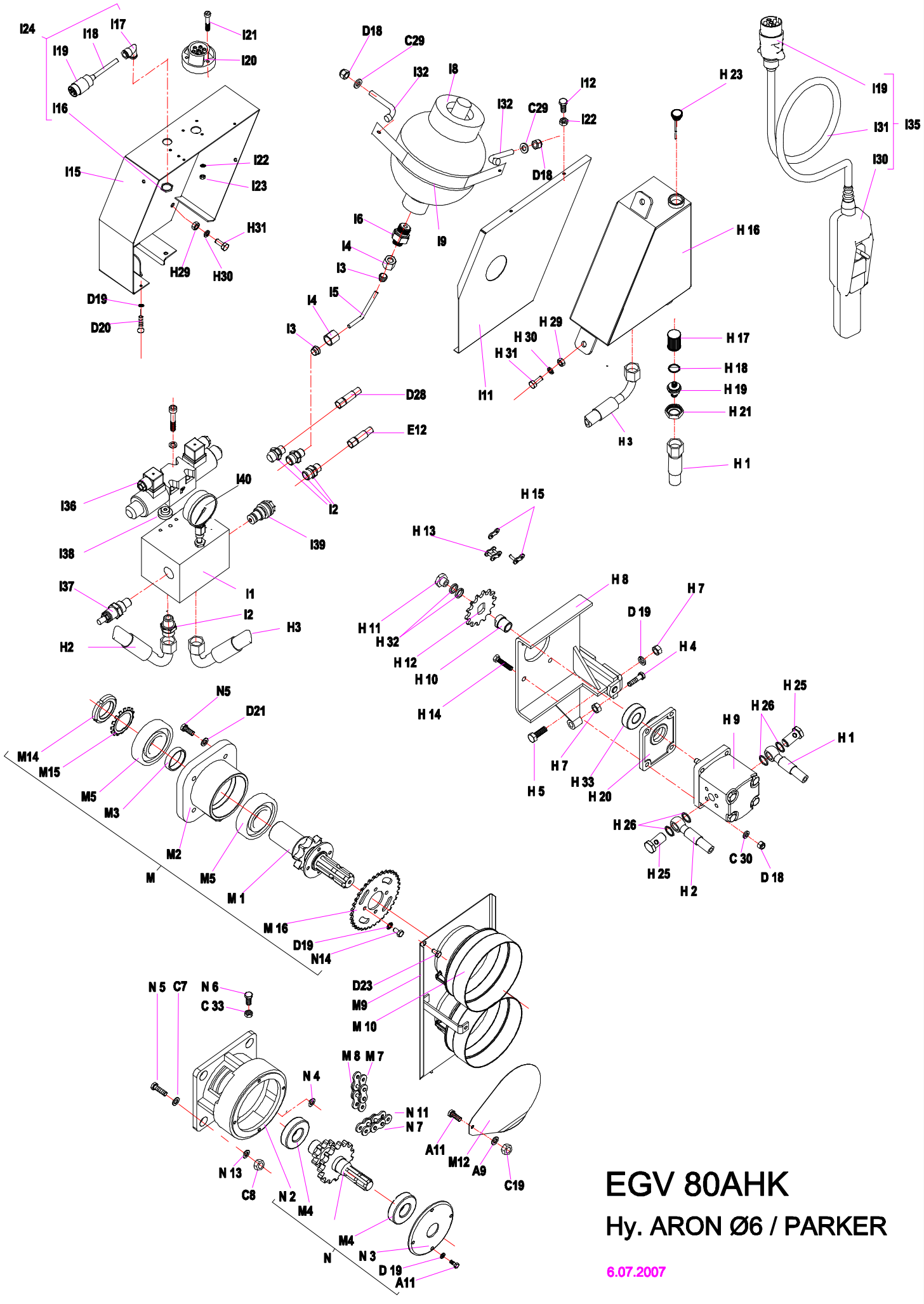

EGV 80AHK

Hy. ARON Ø6 / PARKER

6.07.2007

FORSTWINDE EGV 80 AHK — Ersatzteilliste — (ARON Æ6 / PARKER) — D

Pos	Art. No.:	Benennung:	Stück
A1	118.01.000	Rahmen mit Rückeschild	1
A2	118.13.300	Unterlenkerbolzen	2
A3	118.14.100	Oberlenkerbolzen	1
A4	120.18.000	Schutzgitter	1
A5	120.14.300	Dreieckschutz	1
A6	855.03.004	Klappsplint mit Kette und Splint ∅8	1
A7	808.00.002	Leichtkette l= 200	2
A8	848.02.077	S-Haken ∅2 x 22	5
A9	811.03.008	Scheibe ∅ 8 DIN 9021	2
A11	815.01.015	SK-Schraube M8 x 20 DIN 931	5
A13	855.02.003	Bolzensicherung ∅5	1
A15	855.01.005	Federstecker ∅5 x 130	2
A16	118.00.024	Bolzensbüchse	2
A17	815.81.004	SK-Shraube M6 x12 DIN 7500	4
A18	815.01.063	SK-Schraube M10 x 45 DIN 931	1
A19	811.01.010	Scheibe 10 DIN 125	1
A21	813.12.007	Mutter M6	2
B1	118.00.110	Trommelachse	1
B2	118.02.000	Kettenrad	1
B3	122.04.100	Kupplung I	2
B4	122.04.200	Kupplung II	1
B5	118.05.000	Seiltrommel	1
B6	122.04.201	Kupplungsplatte II	1
B7	848.02.086	Trommelsfeder	1
B9	118.50.001	Druckring	1
B10	800.03.063	Rillenkugellager 6010.2Z DIN 625	3
B11	800.03.064	Kugellager 6310.2Z DIN 625	2
B12	118.50.001	Distanzbuchse	1
B13	803.02.080	Seeger-Ring 80 DIN 472	1
B14	122.04.202	Zentrierzapfen	2
C1	118.07.020	Bandbremse	1
C2	120.08.300	Bremsspannschraube	1
C4	120.00.042	Pendel	2
C5	120.00.035	Haltersbolzen	2
C6	118.00.014	Bremsbolzen ∅16	1
C7	811.01.012	Scheibe ∅ 12 DIN 125	6
C8	813.07.012	Sicherungsmutter M 12 DIN 985	8
C9	815.05.071	SK-Schraube M12 x 30 DIN 933	1
C10	122.07.555	Spannfeder 25 x 125	2
C11	848.02.135	Bremsdruckfeder	1
C12	848.02.006	Bremsfeder	2
C13	815.05.017	SK-Schraube M8 x 25 DIN 933	1
C14	813.01.008	SK-Mutter M8 DIN 934	1
C15	813.07.010	Sicherungsmutter M 10 DIN 985	2
C16	815.05.029	SK-Schraube M10 x 40 DIN 933	1
C18	815.01.003	SK-Schraube M10 x 50 DIN 931	1
C19	813.07.008	Sicherungsmutter M 8 DIN 985	2
C21	815.05.009	SK-Schraube M6 x 20 DIN 933	2
C22	120.50.010	Abrückhebel	2
C24	812.01.016	Federring B 16 DIN 127	2
C25	813.01.016	SK-Mutter M 16 DIN 934	3
C26	118.00.020	Abrückbüchse	1
C27	118..00.108	Distanzrohr	1
C28	122.00.020	Abrückbüchse	1
C29	120.54.003	Bremszylinderhalter	1
C30	811.05.006	Scheibe A 6.4 DIN 125	10
C31	815.21.039	Schraube M 12 x 30 DIN 933	2
C32	813.07.012	Sicherungsmutter M 12 DIN 980 V	3
C33	813.07.016	Sicherungsmutter M 16 DIN 980 V	3
C34	118.00.026	Scheibe 13/30	1
C35	811.01.022	Scheibe 22 DIN 125	1
D	118.52.010	Kupplungszylinder	1
D1	118.52.200	Zylindergahäuse	1
D2	120.53.001	Innenbuchse	1
D3	118.52.001	Kupplungskolben	1
D4	834.03.011	Stangendichtung T20 ∅ 95/102	1
D5	834.03.009	Stangendichtung T20 ∅ 65/77	1
D6	118.11.050	Trommelabdeckung	1
D7	118.15.200	Fuß	2
D8	120.15.501	Fußbolzen	2
D9	834.04.006	Abstreifer P7 ∅ 90/100	1
D10	122.00.006	Gelenkwellenhaken	1
D11	822.00.025	Spannstift ∅ 4 x 20 DIN 1481	1
D12	118.00.006	Mutter M 48 x 2	1
D13	118.00.005	Sicherungsstöpsel	1
D14	122.00.018	Deckel ∅110	1
D15	832.07.027	O - Ring 62 x 3	2
D16	855.02.005	Bolzensicherung ∅ 3	2
D17	815.05.008	SK-Schraube M6 x 15 DIN 931	3
D18	813.07.006	Sicherungsmutter M 6 DIN 985	11
D19	812.01.008	Federring A 8 DIN 127	16
D20	808.00.009	Leichtkette l= 750	2
D21	812.01.012	Federring A 12 DIN 127	13
D22	815.05.074	SK-Schraube M12 x 25 DIN 933	6
D23	815.81.001	Schraube M8 x 16 DIN 7500	2
D24	812.07.024	Scheibe 24 DIN 6798 J	1
D25	802.00.012	Mutter KM12	1
D27	859.04.004	Verschraubung M16K - M14R	1

Pos	Art. No.:	Benennung:	Stück
D28	859.02.024	Kupplungsrohr ∅ 8 x 900	1
E	120.52.000	Bremszylinder	1
E1	120.52.100	Zylinderrohr	1
E2	135.06.002	Führungsmutter	1
E3	120.52.001	Kolbenstange	1
E4	135.06.003	Unterlagsscheibe	1
E6	834.03.003	Stangendichtung T 20 ∅ 22	1
E7	834.04.003	Abstreifer ∅ 22	1
E10	815.05.015	SK-Schraube M8 x 20	1
E11	135.00.003	Überlaufschraube M 14 x 1.5	1
E12	859.02.002	Bremsrohr ∅ 8 x 800	1
E13	829.00.004	Cu - Dichtung ∅ 14	3
E15	815.01.047	SK-Schraube M 10 x 70 DIN 931	2
E16	859.04.008	Verschraubung ∅10/1/4″	1
E17	859.07.004	Drosselrückschlagventil	1
F	120.10.500	Seilrolle kpl.	1
F1	120.10.150	Seilrollengehäuse	1
F2	120.10.001	Seilrolle	2
F3	116.19.003	Seilrollenachse	1
F4	801.10.040	Gleitlager 40 x 44 x 30	2
F5	116.19.005	Anlaufscheibe 42 x 66 x 1,5	4
F6	815.05013	SK-Schraube M 8 x 15 DIN 933	4
F7	120.10.004	Schenkel	2
F8	828.01.002	Schmiernippel AM 8 x 1 DIN 71412	5
F9	120.00.012	Seilrollenbolzen	1
F10	120.00.005	Sicherungsblech	1
F11	120.10.003	Unterlagsscheibe	1
F12	815.05.009	SK-Schraube M6 x 20 DIN 933	6
F13	151.10.004	Distanzbuchse	2
F14	815.01.020	SK-Schraube M12 x 90 DIN 931	2
F15	815.05.028	SK-Schraube M10 x 35 DIN 933	2
F16	120.10.006	Scheibe 11	2
F17	151.10.007	Schieber	2
F18	846.00.061	Schmiernippelkappe	5
F19	151.10.005	Distanzscheibe	2
G	118.16.000	Untere Seilrolle kpl.	1
G1	118.16.100	Gehäuse der unteren Seilrolle	1
G2	114.13.004	Bolzen der unteren Seilrolle	1
G3	822.00.037	Federstift 3 x 20 DIN 1481	1
G4	848.02.093	Feder ∅ 25x12.5	1
G5	148.16.600	Seilrollenhalter oben	1
G6	148.16.603	SK-Schraube	2
G7	114.13.910	Seilbegrenzug	1
G10	812.01.020	Federring A20 DIN 127	2
H1	859.02.096	Saugrohr ∅ 8 x 320	1
H2	859.02.095	Druckrohr ∅ 8 x 350	1
H3	859.02.019	Rückrohr ∅ 8 x 300	1
H4	815.05.062	SK-Schraube M 8 x 40 DIN 933	1
H5	815.05.017	SK-Schraube M 8 x 25 DIN 933	2
H7	813.01.008	Mutter M 8	3
H8	118.61.100	Pumpenträger	1
H9	859.05.021	Pumpe PARKER	1
H10	120.61.001	Nabe	1
H11	120.61.004	Mutter M 6	1
H12	848.03.014	Kettenrad z=12	1
H13	805.20.055	Rollenkette 1/2" 55Gl.	1
H14	815.05.010	SK-Schraube M 6 x 30 DIN 931	4
H15	806.01.404	Verbindungselement 1/2"	1
H16	120.57.200	Ölbehälter	1
H17	859.04.002	Saugfilter KLA ∅ 30 x 58	1
H18	832.04.023	O - Ring ∅ 28,3 x 2,4	1
H19	120.57.004	Behältermuffe	1
H20	120.61.003	Flansch	1
H21	120.57.002	Verbindungsmutter	1
H23	120.57.700	Deckel	1
H25	859.04.071	Schraube 3/8	2
H26	829.00.020	Cu - Ring 21/17 (3/8)	4
H29	813.01.010	Mutter M10	4
H30	812.01.010	Federring A10	4
H31	815.05.055	SK-Schraube M 10 x 25 DIN 933	4
H32	852.04.007	Sicherring ∅25 x ∅12.2 x 1	2
H33	800.03.051	Rillenkugellager 6203.2Z	1
I1	859.01.031	Steuerungsblock ARON	1
I2	859.04.006	Verschraubung M16K - 1/4"R	6
I3	859.04.061	Keilring ∅ 10	2
I4	859.04.062	Mutter Ermeto ∅ 10 / M6	2
I5	120.59.614	Rohr ∅ 10 x 2	1
I6	859.04.010	Verschraubung M16K – 1/2	1

Pos	Art. No.:	Benennung:	Stück
I7	829.00.008	Cu - Dichtung 18/22	1
I8	859.06.006	Druckspeicher 0,75 l PARKER	1
I9	120.59.612	Speicherfassung	1
I10	811.01.008	Scheibe 8	1
I11	120.59.610	Deckel	1
I12	815.15.021	Schlitzschraube M5 x 10	3
I13	304.00.010	Gummieinführung	1
I14	815.15.020	Schlitzschraube M5 x 50	2
I15	120.59.600	Steuerungskasten	1
I16	870.00.016	Mutter RE 16	1
I17	870.00.061	Kabelführung 16 PVC	1
I18	870.00.065	Steuerleitung 7 x 1,5 Stahldrahtgefl.	2m
I19	870.00.048	Metallstecker ISO 1724	2
I20	870.00.049	Metallsteckdose ISO 1724	1
I21	815.14.004	Schlitzschraube M5 x 35	3
I22	812.01.005	Federring A5	4
I23	813.01.005	Mutter M5	1
I24	120.70.025	Steuerleitung kpl.	1
I30	120.69.060	Schalterkonsole für EGV Hy	1
I31	870.00.083	Steuerleitung 3 x 1.5 - Stahldrahtgefl.	5,5m
I32	412.00.146	Gebogene Schraube M6 x 34	2
I35	120.69.000	Schalterkonsole für EGV Hy	1
I36	859.01.019	Steuerungsventil	1
I37	859.01.036	Regulator des Druckbegrenzers	1
I38	120.49.401	Blende	1
I39	859.01.035	Druckbegrenzer	1
I40	859.08.003	Manometer	1
J	117.13.300	Anhängekupplung	1
J1	117.13.310	Gehäuse der Anhängekupplung	1
J2	116.15.200	Bolzen der Anhängekupplung	1
J3	815.01.019	SK-Schraube M12 x 80 DIN 931	2
J4	813.07.012	Sicherungsmutter M 12 DIN 985	2
K6	810.06.014	Zugseile ∅ 14	1
K7	809.00.014	Seilklammer ∅ 14 DIN 1142	3
K7	809.01.014	Einpressklammer ∅14	1
K8	860.01.005	Seilkausche ∅ 14 DIN 6899	1
K9	100.00.026	Kettenanschluß	1
K9	809.02.010	Parallelhaken P 10	1
K10	120.00.025	Scheibe 50/13,5	1
M	120.58.035	Zapfwelle I kpl.	1
M1	120.58.414	Zapfwelle I mit Kettenrad	1
M2	118.06.255	Zapfwellengehäuse I	1
M3	118.06.005	Distanzbüchse 45 x 13	1
M4	800.03.035	Rillenkugellager 6308.2Z DIN 625	2
M5	800.03.072	Rillenkugellager 6309.2Z DIN 625	2
M7	805.25.029	Rollkette 1" 80 HX , 29 Gl.	1
M8	806.15.080	Verbindungsglied 1" 111(S)	1
M9	118.12.010	Rollkettendeckel kpl.	1
M10	116.12.001	Gelenkwellenschutz	1
M12	120.00.015	Wellenabdeckung	1
M14	802.00.009	SK-Mutter KM - 9	1
M15	801.00.009	Scheibe MB - 9	1
M16	848.03.023	Kettenrad z = 35	1
N	118.06.400	Zapfwelle II kpl.	1
N1	118.06.500	Zapfwelle II mit Kettenräder	1
N2	118.06.002	Zapfwellengehäuse II	1
N3	118.06.003	Lagergehäuse	1
N4	120.00.026	Scheibe ∅ 45 x 5	1
N5	815.05.039	SK-Schraube M12 x 35 DIN 933	8
N6	815.05.080	SK-Schraube M16 x 50 DIN 933	1
N7	805.26.057	Rollkette 5/4" 20B-1/K, 57 Gl.	1
N8	118.00.016	Spannschraube	1
N9	813.01.020	SK-Mutter M 20 DIN 934	2
N10	811.01.020	Scheibe ∅ 20 DIN 911	1
N11	806.01.510	Verbindungsglied 5/4" - K	1
N12	815.01.015	SK-Schraube M12 x 45 DIN 931	3
N13	120.00.101	Scheibe ∅ 43 x 8	3
N14	815.05.012	SK-Schraube M8 x 12 DIN 933	4

6.07.2007

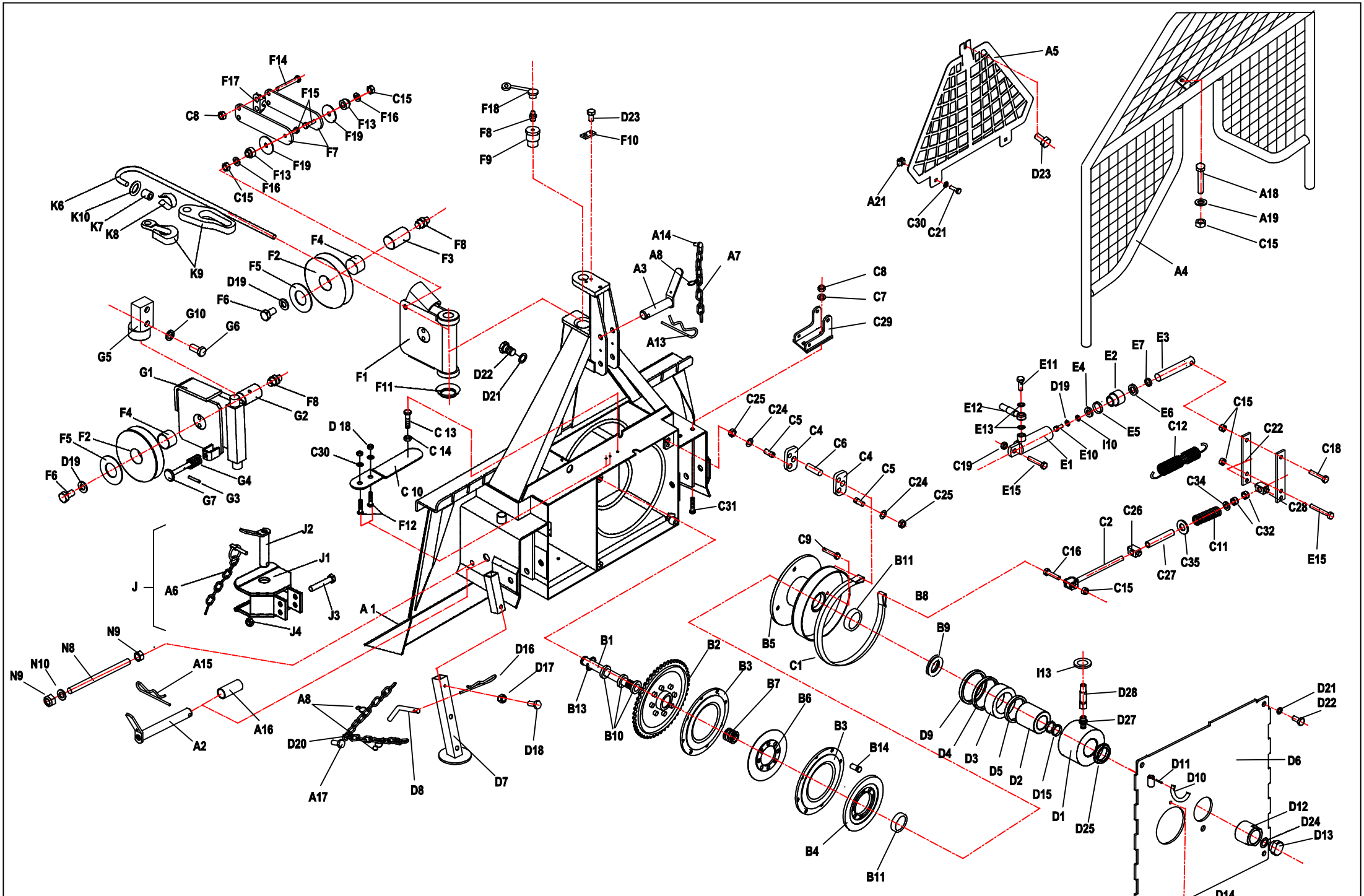

EGV 80 AHK	Art.118.49.000	Fabr.Nr.Serial N° 2612 --	14.01.2008

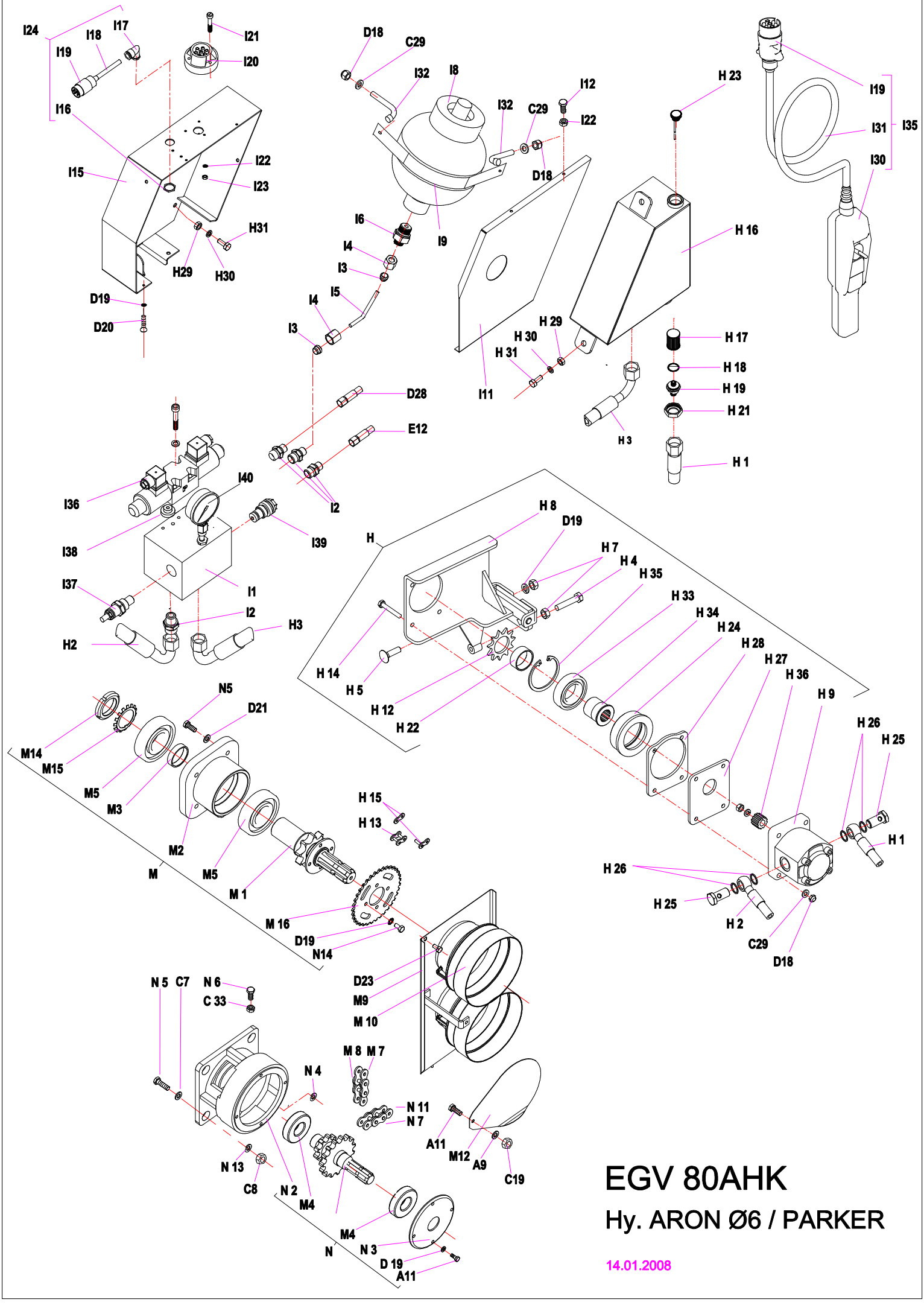

EGV 80AHK

Hy. ARON Ø6 / PARKER

14.01.2008

FORSTWINDE EGV 80 AHK — Ersatzteilliste — (ARON Æ6 / PARKER) — D

Pos	Art. No.:	Benennung:	Stück
A1	118.01.000	Rahmen mit Rückeschild	1
A2	118.13.300	Unterlenkerbolzen	2
A3	118.14.100	Oberlenkerbolzen	1
A4	120.18.000	Schutzgitter	1
A5	120.14.300	Dreieckschutz	1
A6	855.03.004	Klappsplint mit Kette und Splint ∅8	1
A7	808.00.002	Leichtkette l= 200	2
A8	848.02.077	S-Haken ∅2 x 22	5
A9	811.03.008	Scheibe ∅ 8 DIN 9021	2
A11	815.01.015	SK-Schraube M8 x 20 DIN 931	5
A13	855.02.003	Bolzensicherung ∅5	1
A15	855.01.005	Federstecker ∅5 x 130	2
A16	118.00.024	Bolzensbüchse	2
A17	815.81.004	SK-Shraube M6 x12 DIN 7500	4
A18	815.01.063	SK-Schraube M10 x 45 DIN 931	1
A19	811.01.010	Scheibe 10 DIN 125	1
A21	813.12.007	Mutter M6	2
B1	118.00.110	Trommelachse	1
B2	118.02.000	Kettenrad	1
B3	122.04.100	Kupplung I	2
B4	122.04.200	Kupplung II	1
B5	118.05.000	Seiltrommel	1
B6	122.04.201	Kupplungsplatte II	1
B7	848.02.086	Trommelsfeder	1
B9	118.50.001	Druckring	1
B10	800.03.063	Rillenkugellager 6010.2Z DIN 625	3
B11	800.03.064	Kugellager 6310.2Z DIN 625	2
B12	118.50.001	Distanzbuchse	1
B13	803.02.080	Seeger-Ring 80 DIN 472	1
B14	122.04.202	Zentrierzapfen	2
C1	118.07.020	Bandbremse	1
C2	120.08.300	Bremsspannschraube	1
C4	120.00.042	Pendel	2
C5	120.00.035	Haltersbolzen	2
C6	118.00.014	Bremsbolzen ∅16	1
C7	811.01.012	Scheibe ∅ 12 DIN 125	6
C8	813.07.012	Sicherungsmutter M 12 DIN 985	8
C9	815.05.071	SK-Schraube M12 x 30 DIN 933	1
C10	122.07.555	Spannfeder 25 x 125	2
C11	848.02.135	Bremsdruckfeder	1
C12	848.02.006	Bremsfeder	2
C13	815.05.017	SK-Schraube M8 x 25 DIN 933	1
C14	813.01.008	SK-Mutter M8 DIN 934	1
C15	813.07.010	Sicherungsmutter M 10 DIN 985	2
C16	815.05.029	SK-Schraube M10 x 40 DIN 933	1
C18	815.01.003	SK-Schraube M10 x 50 DIN 931	1
C19	813.07.008	Sicherungsmutter M 8 DIN 985	2
C21	815.05.009	SK-Schraube M6 x 20 DIN 933	2
C22	120.50.010	Abrückhebel	2
C24	812.01.016	Federring B 16 DIN 127	2
C25	813.01.016	SK-Mutter M 16 DIN 934	3
C26	118.00.020	Abrückbüchse	1
C27	118..00.108	Distanzrohr	1
C28	122.00.020	Abrückbüchse	1
C29	120.54.003	Bremszylinderhalter	1
C30	811.05.006	Scheibe A 6.4 DIN 125	10
C31	815.21.039	Schraube M 12 x 30 DIN 933	2
C32	813.07.012	Sicherungsmutter M 12 DIN 980 V	3
C33	813.07.016	Sicherungsmutter M 16 DIN 980 V	3
C34	118.00.026	Scheibe 13/30	1
C35	811.01.022	Scheibe 22 DIN 125	1
D	118.52.010	Kupplungszylinder	1
D1	118.52.200	Zylindergahäuse	1
D2	120.53.001	Innenbuchse	1
D3	118.52.001	Kupplungskolben	1
D4	834.03.011	Stangendichtung T20 ∅ 95/102	1
D5	834.03.009	Stangendichtung T20 ∅ 65/77	1
D6	118.11.050	Trommelabdeckung	1
D7	118.15.200	Fuß	2
D8	120.15.501	Fußbolzen	2
D9	834.04.006	Abstreifer P7 ∅ 90/100	1
D10	122.00.006	Gelenkwellenhaken	1
D11	822.00.025	Spannstift ∅ 4 x 20 DIN 1481	1
D12	118.00.006	Mutter M 48 x 2	1
D13	118.00.005	Sicherungsstöpsel	1
D14	122.00.018	Deckel ∅110	1
D15	832.07.027	O - Ring 62 x 3	2
D16	855.02.005	Bolzensicherung ∅ 3	2
D17	815.05.008	SK-Schraube M6 x 15 DIN 931	3
D18	813.07.006	Sicherungsmutter M 6 DIN 985	11
D19	812.01.008	Federring A 8 DIN 127	16
D20	808.00.009	Leichtkette l= 750	2
D21	812.01.012	Federring A 12 DIN 127	13
D22	815.05.074	SK-Schraube M12 x 25 DIN 933	6
D23	815.81.001	Schraube M8 x 16 DIN 7500	2
D24	812.07.024	Scheibe 24 DIN 6798 J	1
D25	802.00.012	Mutter KM12	1

Pos	Art. No.:	Benennung:	Stück
D27	859.04.004	Verschraubung M16K - M14R	1
D28	859.02.024	Kupplungsrohr ∅ 8 x 900	1
E	120.52.000	Bremszylinder	1
E1	120.52.100	Zylinderrohr	1
E2	135.06.002	Führungsmutter	1
E3	120.52.001	Kolbenstange	1
E4	135.06.003	Unterlagsscheibe	1
E6	834.03.003	Stangendichtung T 20 ∅ 22	1
E7	834.04.003	Abstreifer ∅ 22	1
E10	815.05.015	SK-Schraube M8 x 20	1
E11	135.00.003	Überlaufschraube M 14 x 1.5	1
E12	859.02.002	Bremsrohr ∅ 8 x 800	1
E13	829.00.004	Cu - Dichtung ∅ 14	3
E15	815.01.047	SK-Schraube M 10 x 70 DIN 931	2
E16	859.04.008	Verschraubung ∅10/1/4″	1
E17	859.07.004	Drosselrückschlagventil	1
F	120.10.500	Seilrolle kpl.	1
F1	120.10.150	Seilrollengehäuse	1
F2	120.10.001	Seilrolle	2
F3	116.19.003	Seilrollenachse	1
F4	801.10.040	Gleitlager 40 x 44 x 30	2
F5	116.19.005	Anlaufscheibe 42 x 66 x 1,5	4
F6	815.05013	SK-Schraube M 8 x 15 DIN 933	4
F7	120.10.004	Schenkel	2
F8	828.01.002	Schmiernippel AM 8 x 1 DIN 71412	5
F9	120.00.012	Seilrollenbolzen	1
F10	120.00.005	Sicherungsblech	1
F11	120.10.003	Unterlagsscheibe	1
F12	815.05.009	SK-Schraube M6 x 20 DIN 933	6
F13	151.10.004	Distanzbuchse	2
F14	815.01.020	SK-Schraube M12 x 90 DIN 931	2
F15	815.05.028	SK-Schraube M10 x 35 DIN 933	2
F16	120.10.006	Scheibe 11	2
F17	151.10.007	Schieber	2
F18	846.00.061	Schmiernippelkappe	5
F19	151.10.005	Distanzscheibe	2
G	118.16.000	Untere Seilrolle kpl.	1
G1	118.16.100	Gehäuse der unteren Seilrolle	1
G2	114.13.004	Bolzen der unteren Seilrolle	1
G3	822.00.037	Federstift 3 x 20 DIN 1481	1
G4	848.02.093	Feder ∅ 25x12.5	1
G5	148.16.600	Seilrollenhalter oben	1
G6	148.16.603	SK-Schraube	2
G7	114.13.910	Seilbegrenzug	1
G10	812.01.020	Federring A20 DIN 127	2
H	118.61.020	Pumpe mit Träger kpl.	1
H1	859.02.096	Saugrohr ∅ 8 x 320	1
H2	859.02.095	Druckrohr ∅ 8 x 350	1
H3	859.02.019	Rückrohr ∅ 8 x 300	1
H4	815.05.062	SK-Schraube M 8 x 40 DIN 933	1
H5	815.38.025	SK-Schraube M 8 x 30	2
H7	813.01.008	Mutter M 8	3
H8	118.61.200	Pumpenträger	1
H9	859.05.026	Pumpe PARKER	1
H12	120.61.022	Kettenrad z=11	1
H13	805.20.055	Rollenkette 1/2" 55Gl.	1
H14	815.01.058	SK-Schraube M 6 x 40 DIN 931	4
H15	806.01.404	Verbindungselement 1/2"	1
H16	120.57.200	Ölbehälter	1
H17	859.04.002	Saugfilter KLA ∅ 30 x 58	1
H18	832.04.023	O - Ring ∅ 28,3 x 2,4	1
H19	120.57.004	Behältermuffe	1
H21	120.57.002	Verbindungsmutter	1
H22	120.61.023	Distanzbüchse	1
H23	120.57.700	Deckel	1
H24	120.61.025	Implantant	1
H25	859.04.071	Schraube 3/8	2
H26	829.00.020	Cu - Ring 21/17 (3/8)	4
H27	120.61.026	Platte T	1
H28	120.61.027	Platte V	1
H29	813.01.010	Mutter M10	4
H30	812.01.010	Federring A10	4
H31	815.05.055	SK-Schraube M 10 x 25 DIN 933	4
H33	800.03.087	Rillenkugellager 6006.2Z	1
H34	120.61.021	Nabe	1
H35	803.02.055	Seger ring 55N	1
H36	860.00.060	Nabe	1
I1	859.01.031	Steuerungsblock ARON	1
I2	859.04.006	Verschraubung M16K - 1/4"R	6

Pos	Art. No.:	Benennung:	Stück
I3	859.04.061	Keilring ∅ 10	2
I4	859.04.062	Mutter Ermeto ∅ 10 / M6	2
I5	120.59.614	Rohr ∅ 10 x 2	1
I6	859.04.010	Verschraubung M16K – 1/2	1
I7	829.00.008	Cu - Dichtung 18/22	1
I8	859.06.006	Druckspeicher 0,75 l PARKER	1
I9	120.59.612	Speicherfassung	1
I10	811.01.008	Scheibe 8	1
I11	120.59.610	Deckel	1
I12	815.15.021	Schlitzschraube M5 x 10	3
I13	304.00.010	Gummieinführung	1
I14	815.15.020	Schlitzschraube M5 x 50	2
I15	120.59.600	Steuerungskasten	1
I16	870.00.016	Mutter RE 16	1
I17	870.00.061	Kabelführung 16 PVC	1
I18	870.00.065	Steuerleitung 7 x 1,5 Stahldrahtgefl.	2m
I19	870.00.048	Metallstecker ISO 1724	2
I20	870.00.049	Metallsteckdose ISO 1724	1
I21	815.14.004	Schlitzschraube M5 x 35	3
I22	812.01.005	Federring A5	4
I23	813.01.005	Mutter M5	1
I24	120.70.025	Steuerleitung kpl.	1
I30	120.69.060	Schalterkonsole für EGV Hy	1
I31	870.00.083	Steuerleitung 3 x 1.5 - Stahldrahtgefl.	5,5m
I32	412.00.146	Gebogene Schraube M6 x 34	2
I35	120.69.000	Schalterkonsole für EGV Hy	1
I36	859.01.019	Steuerungsventil	1
I37	859.01.036	Regulator des Druckbegrenzers	1
I38	120.49.401	Blende	1
I39	859.01.035	Druckbegrenzer	1
I40	859.08.003	Manometer	1
J	117.13.300	Anhängekupplung	1
J1	117.13.310	Gehäuse der Anhängekupplung	1
J2	116.15.200	Bolzen der Anhängekupplung	1
J3	815.01.019	SK-Schraube M12 x 80 DIN 931	2
J4	813.07.012	Sicherungsmutter M 12 DIN 985	2
K6	810.06.014	Zugseile ∅ 14	1
K7	809.00.014	Seilklammer ∅ 14 DIN 1142	3
K7	809.01.014	Einpressklammer ∅14	1
K8	860.01.005	Seilkausche ∅ 14 DIN 6899	1
K9	100.00.026	Kettenanschluß	1
K9	809.02.010	Parallelhaken P 10	1
K10	120.00.025	Scheibe 50/13,5	1
M	120.58.036	Zapfwelle I kpl.	1
M1	120.58.414	Zapfwelle I mit Kettenrad	1
M2	118.06.255	Zapfwellengehäuse I	1
M3	118.06.005	Distanzbüchse 45 x 13	1
M4	800.03.035	Rillenkugellager 6308.2Z DIN 625	2
M5	800.03.072	Rillenkugellager 6309.2Z DIN 625	2
M7	805.25.029	Rollkette 1" 80 HX , 29 Gl.	1
M8	806.15.080	Verbindungsglied 1" 111(S)	1
M9	118.12.010	Rollkettendeckel kpl.	1
M10	116.12.001	Gelenkwellenschutz	1
M12	120.00.015	Wellenabdeckung	1
M14	802.00.009	SK-Mutter KM - 9	1
M15	801.00.009	Scheibe MB - 9	1
M16	120.58.403	Kettenrad z = 37	1
N	118.06.400	Zapfwelle II kpl.	1
N1	118.06.500	Zapfwelle II mit Kettenräder	1
N2	118.06.002	Zapfwellengehäuse II	1
N3	118.06.003	Lagergehäuse	1
N4	120.00.026	Scheibe ∅ 45 x 5	1
N5	815.05.039	SK-Schraube M12 x 35 DIN 933	8
N6	815.05.080	SK-Schraube M16 x 50 DIN 933	1
N7	805.26.057	Rollkette 5/4" 20B-1/K, 57 Gl.	1
N8	118.00.016	Spannschraube	1
N9	813.01.020	SK-Mutter M 20 DIN 934	2
N10	811.01.020	Scheibe ∅ 20 DIN 911	1
N11	806.01.510	Verbindungsglied 5/4" - K	1
N12	815.01.015	SK-Schraube M12 x 45 DIN 931	3
N13	120.00.101	Scheibe ∅ 43 x 8	3
N14	815.05.012	SK-Schraube M8 x 12 DIN 933	4

14.01.2008