Tajfun Planina, proizvodnja strojev d.o.o.
Planina 41 a, 3225 Planina pri Sevnici, Slovenija
Tel.: ***+386 (0)3 746 44 00****, Fax.:* ***+386 (0)3 5791 016***
E-mail: ***export@tajfun.si, http://www.tajfun.com***

LISTA REZERVNIH DELOV
SPARE PARTS LIST
ERSATZTEILLISTE
LISTE DES PIECES DETACHEES
LISTA DEI RICAMBI
LISTA DE PIEZAS DE RECAMBIOS

Tip / Typ / Type / Тип :	Nr.:
EGV 55 AHK SG	**210160-0274 ...**
EGV 55 AHK 1.8M SG	**210161-0169 ...**

LRD 55AHKSG-**07.00**-12.12.2011

1 P10-07.0-55AHKSG
2 P20-07.0-55AHKSG
3 P31-01.0-2x55AHKSG
4 P40-06.0-105AHKSG

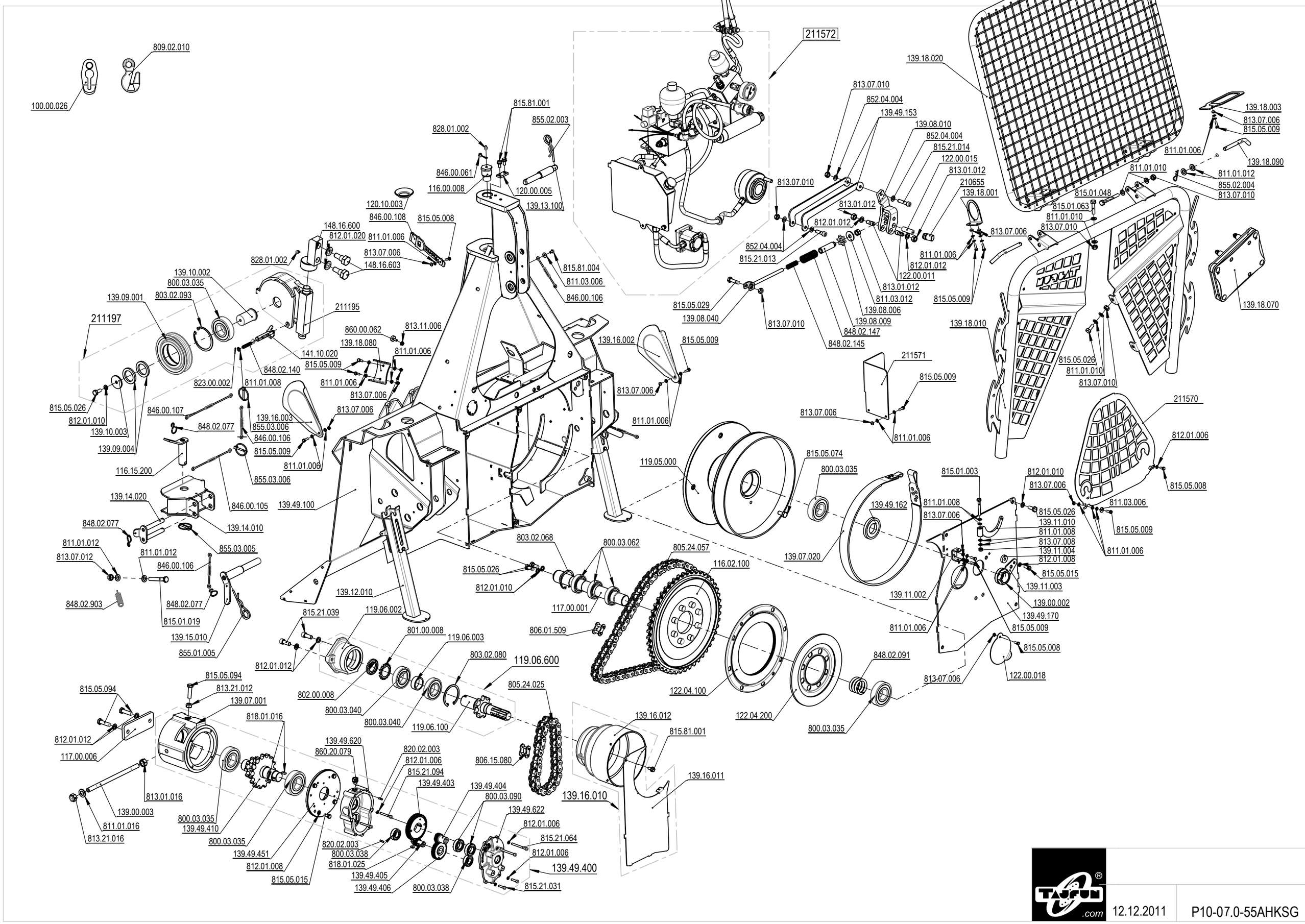

12.12.2011

P10-07.0-55AHKSG

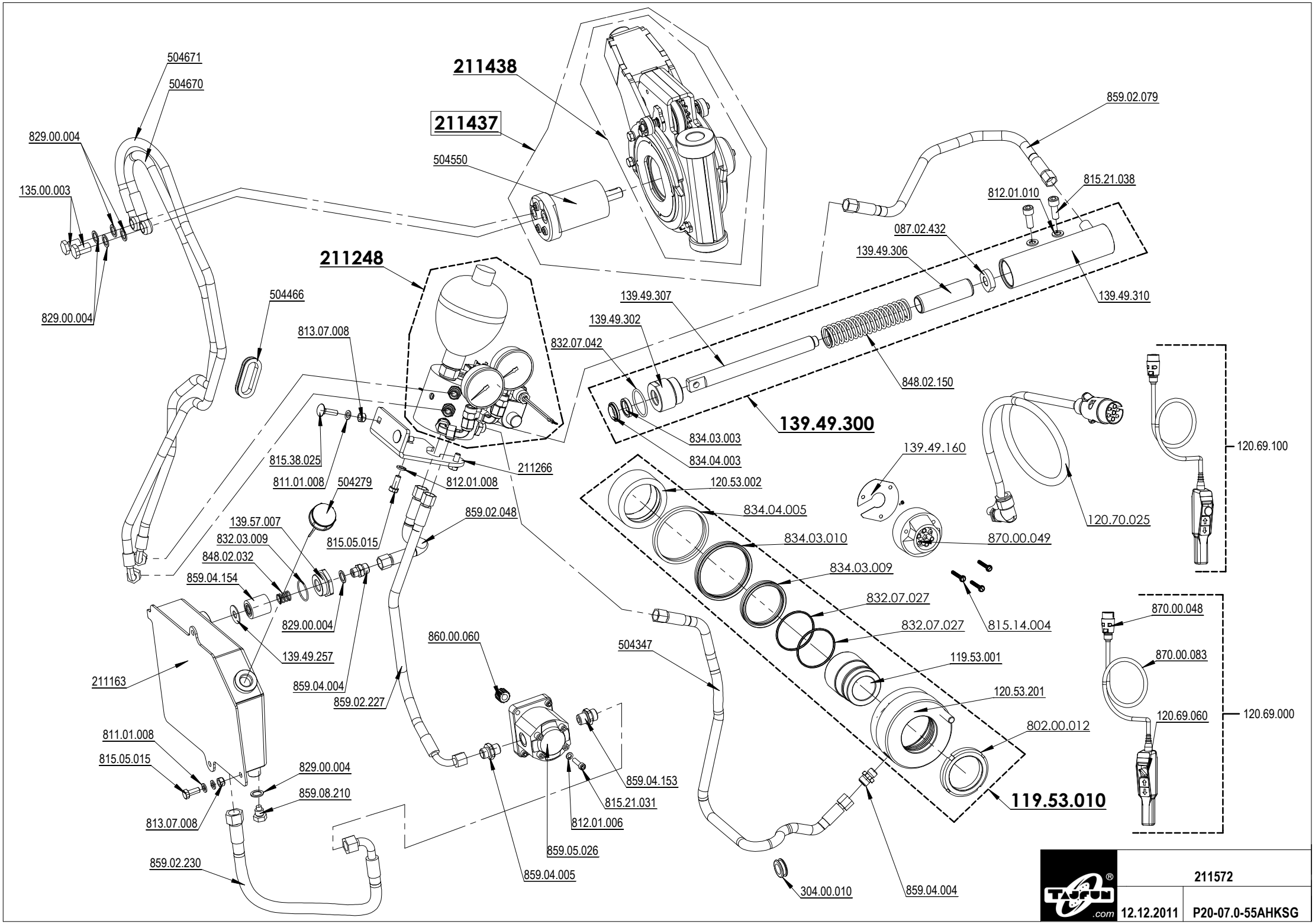
504671
504670
829.00.004
135.00.003
829.00.004
211438
211437
504550
859.02.079
815.21.038
812.01.010
087.02.432
139.49.306
139.49.310
211248
504466
139.49.307
139.49.302
832.07.042
848.02.150
139.49.300
813.07.008
834.03.003
834.04.003
815.38.025
811.01.008
504279
211266
812.01.008
139.49.160
120.69.100
120.53.002
834.04.005
120.70.025
139.57.007
832.03.009
815.05.015
859.02.048
834.03.010
870.00.049
848.02.032
859.04.154
834.03.009
832.07.027
815.14.004
829.00.004
832.07.027
870.00.048
139.49.257
860.00.060
504347
119.53.001
870.00.083
211163
859.04.004
859.02.227
120.53.201
120.69.060
120.69.000
802.00.012
811.01.008
815.05.015
829.00.004
859.04.153
859.08.210
815.21.031
119.53.010
813.07.008
812.01.006
859.05.026
859.02.230
859.04.005
304.00.010
859.04.004
211572
12.12.2011
P20-07.0-55AHKSG

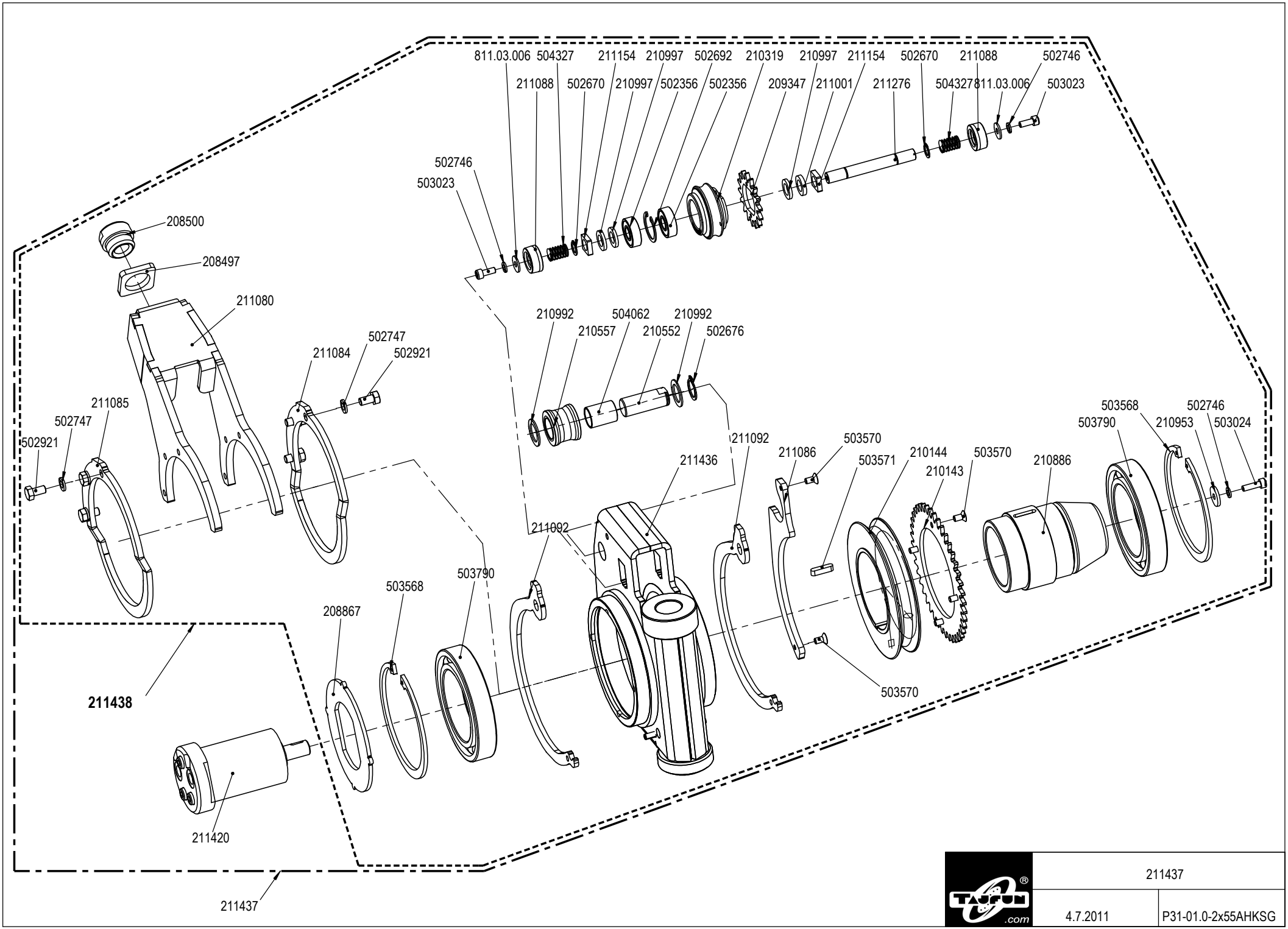

TAIFUN .com	211437	
	4.7.2011	P31-01.0-2x55AHKSG

N:\100.-199. VITLI\143.00.000 DGV 2x55AHK\143.49.305X Škripec levi kpl

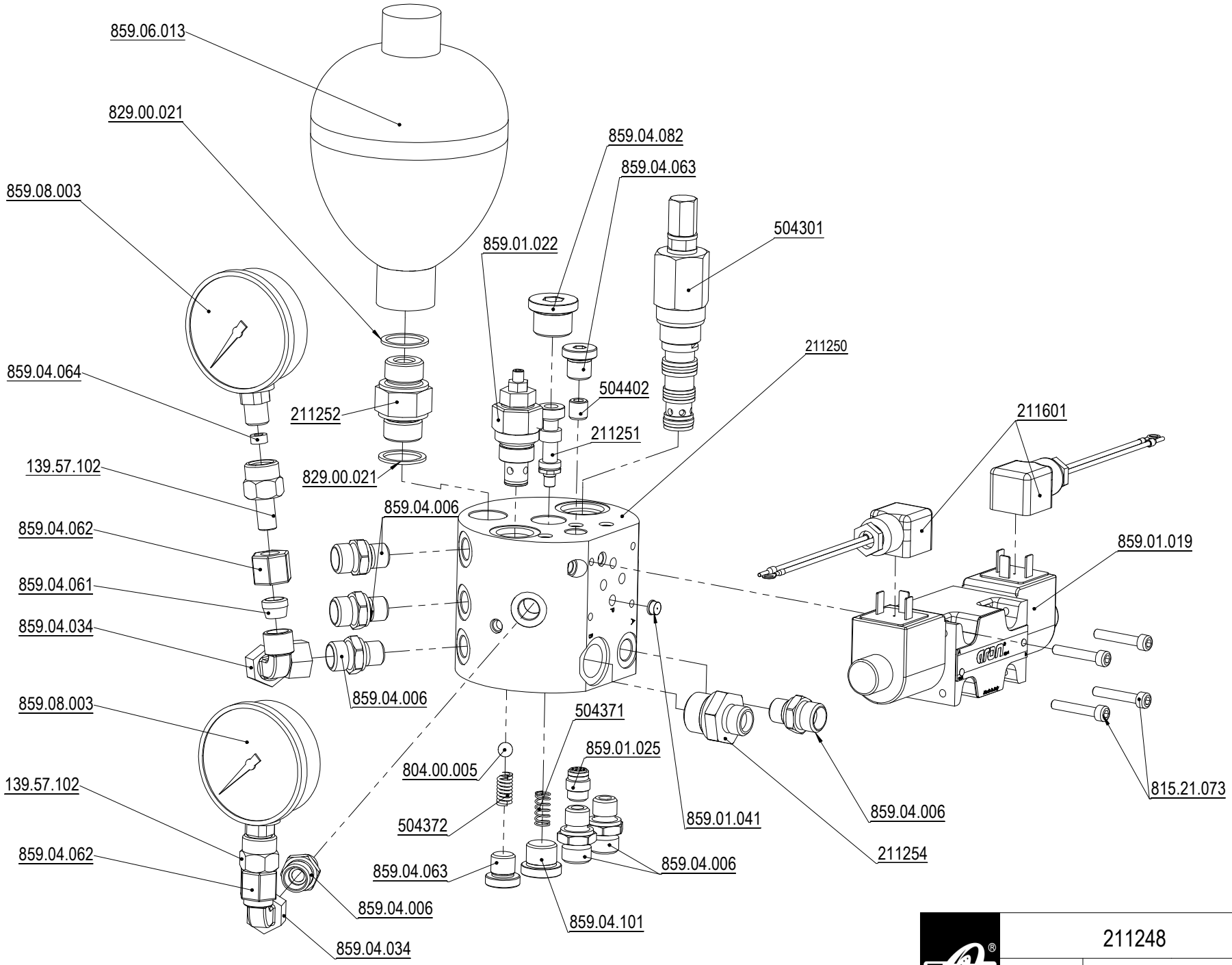

211248

16.11.2011

P40-06.0-105AHKSG

N:\100.-199. VITLI\142.00.000 EGV 105AHK\142.49.780X Blok-hidr. vitel EGV 55,65,85,105AHK SG